ORGANI DI TRASMISSIONE
TRANSMISSION COMPONENTS

GIUNTI ELASTICI - GIUNTI RIGIDI (SENZA GIOCO)
ELASTIC COUPLINGS - RIGID COUPLINGS (BACKLASH FREE)



OMC® BOLOGNA ITALY

ComInTec®

INDICE / *TABLE OF CONTENTS*

SCELTA DEL GIUNTO
SELECTING OF COUPLING p.03

SISTEMI DI BLOCCAGGIO
LOCKING SYSTEMS p.04

SCELTA DEL FATTORE DI SERVIZIO E CALCOLO DELLA COPPIA
CHOICE OF THE SERVICE FACTOR AND TORQUE CALCULATION p.05



GTR Giunto torsionalmente rigido - ***Torsionally rigid coupling*** . . . . . p.06 - 09
SENZA GIOCO
BACKLASH FREE



GAS Giunto a stella - ***Row coupling*** . . . . . p.10 - 16



GAS/CCE ***Giunto GAS con calettatori conici esterni***
GAS coupling with external conical locking assemblies . . . . . p.14 - 15
SENZA GIOCO
BACKLASH FREE



GFI Giunto flessibile ad innesto in alluminio - ***Clutch flexible coupling in alluminium*** p.17



GEC ***Giunto elastico "COMPACT"***
"COMPACT" elastic coupling BREVETTATO PATENTED . . . . . p.18 - 19



GD Giunto a denti con manicotto in poliammide - ***Claw coupling, polyamide sleeve*** . . . . . p.20 - 21



GF Giunto flessibile - ***Flexible coupling*** p.22



GC Giunto a catena - ***Chain coupling*** p.23

La OMC (COMINTEC) si riserva il diritto di cessare la produzione di qualsiasi modello o di variarne specifiche o disegni in ogni momento senza preavviso e senza incorrere in obblighi.
I dati riportati nel presente catalogo sono indicativi e non impegnativi.
Il presente catalogo annulla e sostituisce i precedenti.

OMC (COMINTEC) reserve the right to stop the production of any models or to change technical specification and dimensions in every moment without notice and without incur in obligations.
All information given in this catalogue are only guideline information and cannot be regarded as binding.
This catalogue cancels and replaces all the previous ones.

SCELTA DEL GIUNTO - *SELECTING OF COUPLING*

In questa tabella sono elencate le principali caratteristiche dei vari giunti inseriti nel programma di produzione OMC. Queste indicazioni possono risultare utili per la scelta del giunto più appropriato in funzione dell'applicazione richiesta.
In caso di particolari condizioni di utilizzo, non esitate a chiamare il nostro ufficio tecnico.

This table shows the main characteristics of the various couplings included in the OMC production programme. These indications may be useful for choosing the most appropriate coupling on the basis of the required application.
In cases of particular utilization conditions, do not hesitate to call our technical office.

Caratteristiche / *Characteristics*	Modelli / *Models*							
	GTR	GAS	GAS CCE	GEC	GD	GFI	GF	GC
								
Costruito in acciaio UNI 10083/98 e completamente lavorato *Made of UNI 10083/98 steel and full-turned*	✔	✔	✔	✔	✔		✔	✔
Ispezione e sostituzione degli elementi elastici senza smontare il giunto *Inspection and replacement of the elastic elements without taking apart the coupling*				✔			✔	✔
Scollegamento con rotazioni indipendenti dei due alberi, senza smontare il giunto *Disconnection with independent rotations of the two shafts, without taking apart the coupling*	✔			✔			✔	✔
Trasmissione del moto senza gioco torsionale *Transmission of motion without torsional backlash*	✔		✔					
Buona rigidità torsionale *Good torsional rigidity*		✔		✔	✔			
Equilibratura per lavorazioni simmetriche *Balancing for symmetrical machinings*	✔	✔	✔	✔	✔		✔	
Adatti per essere montati con calettatori ad espansione o morsetto a strangolo *Suitable for being mounted with expansion locking assemblies or radial clamp*	✔	✔		✔	✔		✔	✔
collegamento ad innesto *Connection like clutch*		✔	✔			✔		
Media flessibilità generale, senza nessuna particolare esigenza specifica *Average general flexibility, without any particular specific requirement*		✔		✔		✔	✔	
Ingombri ridotti *Small dimensions*		✔	✔			✔		
Impiego a temperature da -50 + 150°C *Use at temperatures from -50° to +150°C*	✔	✔	✔	✔				✔
Impiego a temperature superiori a 150°C *Use at temperatures higher than 150°C*	✔			✔				✔
A richiesta esecuzione in **ALLUMUNIO** e **ACCIAO INOX** per l'impiego in ambiente alimentare e farmaceutico con **TRATTAMENTI SPECIALI** idonei a lavorare in ambienti particolarmente aggressivi. On request **ALUMINIUM** and **STAINLESS STEEL** execution for food and pharmaceutical enviroments, with **SPECIAL TREATMENTS** suitable to act in particularly aggressive enviroments	✔	✔	✔	✔				

Di seguito alcuni suggerimenti sull'utilizzo dei giunti OMC® suddivisi per settore
Below are several suggestions for the use of OMC® couplings, according to sector

Settore alimentare, chimico e meccanica di precisione
Food, chemical, and precision mechanics sectors



Settore idraulico, pompe, agitatori e compressori
Hydraulic sector, pumps, agitator and compressors



Stampaggi, laminatoi, estrusioni e mescolatori
Pressing systems, rolling mills, extrusion systems, and mixers



Nastri trasportatori, macchine agricole e movimentazione terra
Conveyor belts, farm machinery, and earth-moving equipment

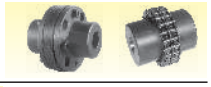

Dinamo tachimetriche, encoder e *mini meccanica*
Speedometer dynamos, encoders, and mini-mechanics



SISTEMI DI BLOCCAGGIO - *LOCKING SYSTEMS*

I giunti presentati su questo catalogo, si suddividono in una gamma completa di diversi modelli adatti per le più svariate applicazioni.
La qualità dei materiali utilizzati garantisce la massima affidabilità e sicurezza anche in applicazioni molto gravose. I mozzi costruiti in acciaio e completamente lavorati, sopportano qualsiasi tipo di bloccaggio, (a morsetto, con calettatore ad espansione e/o a compressione senza subire alcuna deformazione o cedimento.
Sono di seguito rappresentati alcuni esempi di bloccaggio.

The couplings presented in this catalogue are subdivided into a complete range of different models suitable for the most varied applications.
The quality of the materials used guarantees the maximum reliability and safety even in very demanding applications. The hubs, made of steel and full-turned, support any type of locking (clamp, with an expansion and/or compression locking assembly) without suffering any deformation or yielding.
Below are several examples of locking.

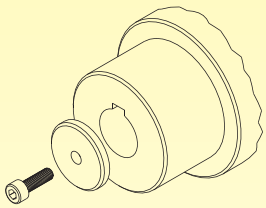

- 1 -

Foro finito con cava UNI 6604 e bloccaggio con rondella e vite sulla testa dell'albero.
Finished bore with UNI 6604 keyway and locking with washer and screw on the shaft head.

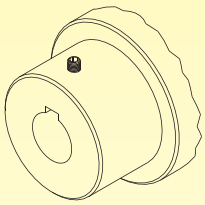

- 2 -

Bloccaggio con grano sulla cava per linguetta.
Locking with grubscrew on the keyway for spline.

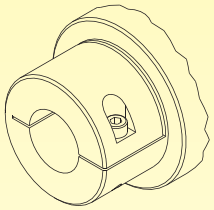

- 3 -

Foro liscio con bloccaggio a morsetto.
Smooth bore with clamp locking.

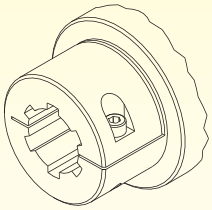

- 4 -

Foro scanalato con bloccaggio a morsetto.
Grooved bore with clamp locking.

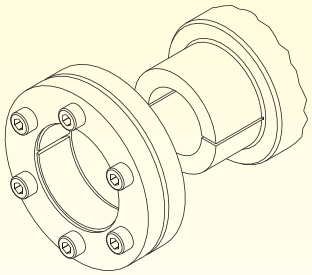

- 5 -

Bloccaggio con calettatore cilindrico esterno.
Locking with external cylindrical locking assembly.

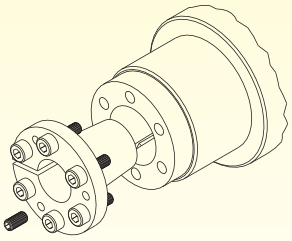

- 6 -

Bloccaggio con calettatore conico interno.
Locking with internal conical locking assembly.

SCELTA DEL FATTORE DI SERVIZIO E CALCOLO DELLA COPPIA
CHOICE OF THE SERVICE FACTOR AND TORQUE CALCULATION

Per un corretto dimensionamento del giunto prescelto, è necessario stabilire il valore di coppia corretto da trasmettere tenendo conto di una maggiorazione proporzionale al tipo di lavoro più o meno gravoso da eseguire **(fattore di servizio "f")**. Nella tabella sottostante, viene indicato tale valore riferito ad alcune tra le principali applicazioni.
La formula per calcolare il valore di coppia è la seguente:

$$C = \frac{9550 \cdot f \cdot P}{n}$$

Dove:
C=coppia in Nm,
f = fattore di servizio,
P=potenza applicata in KW,
n=giri al minuto.

*For a correct dimensioning of the chosen coupling, it is necessary to establish the correct torque value to be transmitted, considering an increase proportional to the type of work to be carried out and how heavy it is **(service factor "f")**.*
The table below indicates this value with reference to some of the principal applications.
The formula for calculating the torque value is as follows:

$$C = \frac{9550 \cdot f \cdot P}{n}$$

Where:
C=torque in Nm,
f = service factor,
P=applied power in Kw,
n=rpm.

Motori a scoppio; turbine ad acqua *Combustion engines; water turbines*				**Motori elettrici; turbine a gas e a vapore** *Electric engines; gas and steam turbines*	
Settore	**Tipo di macchina**	**f**		***Type of machine***	***Sector***
Macchine per le industrie alimentari	Imbottigliatrici	1,5	2,0	*Bottlers*	*Machines for the food industries*
	Centrifughe, impastatrici, frantumatoi	2,0	2,6	*Centrifuges, mixers, crushers*	
	Mulini per canne da zucchero	3,0	3,5	*Sugar cane mills*	
Macchine per industrie chimiche	Agitatoi per liquidi viscosi, mescolatori, centrifughe pesanti, tamburi di raffreddamento	2,0	2,6	*Stirrers for viscous liquids, mixers, heavy centrifuges, cooling drums*	*Machines for chemical industries*
Macchine per industrie edili	Betoniere, Montacarichi, Macchine per costruzioni stradali	2,0	2,6	*Cement mixers, elevators, road construction machines*	*Machines for building industries*
Macchine per industrie di estrazione	Pompe per pipeline	2,0	2,6	*Pumps for pipelines*	*Machines for extraction industries*
	Impianti di perforazione	3,0	3,5	*Drilling installations*	
Macchine per le industrie atte alla lavorazione della gomma	Calandre	2,0	2,6	*Calenders*	*Machines for rubber processing industries*
	Estrusori, Mescolatori, Frantoi e cilindri	3,0	3,5	*Extruders, mixers, mills, and rolls*	
Macchine per industrie atte alla lavorazione dei metalli	Rinvii	1,0	1,5	*Gears*	*Machines for metalworking industries*
	Comandi principali macchine utensili, cesoie, piegatrici	2,0	2,6	*Main controls, machine tools, shears, bending machines*	
	Presse, punzonatrici, raddrizzatrici	3,0	3,5	*Presses, punches, straighteners*	
Macchine per industrie tessili	Macchine per stampa, avvolgitori, sfilacciatori, telai	2,0	2,6	*Printing machines, lap machines, pickers, frames*	*Machines for textile industries*
Ventilatori	Centrifughe a grandi pale	1,5	2,0	*Large-blade centrifuges*	*Fans*
Trasportatori	Trasportatori a catena, a coclea, a piastre, montacarichi	2,0	2,6	*Chain, screw, plate conveyors, elevators*	*Conveyors*
	Elevatori inclinati, impianti di estrazione, trasportatori a nastro	3,0	3,5	*Inclined elevators, extraction systems, belt conveyors*	
Macchine per industrie cartarie	Calandre	2,0	2,6	*Calenders*	*Machines for paper industries*
	Presse per carta, rulli per carta	3,0	3,5	*Paper presses, paper rolls*	
Macchine per industrie minerarie	Pompe aspiranti, verricelli di manovra	2,0	2,6	*Suction pumps, control winches*	*Machines for mining industries*
	Ruote a pale, escavatori a tazza	3,0	3,5	*Blade wheels, bucket excavators*	
Compressori	Assiali, centrifughi, radiali	1,0	1,5	*Axial, centrifugal, radial*	*Compressors*
	Turbocompressori	2,0	2,6	*Turbocompressors*	
	Alternativi	3,0	3,5	*Alternative*	
Macchine per industrie atte alla lavorazione di materie plastiche	Calandre, frantumatrici, mescolatori	2,0	2,6	*Calenders, crushers, mixers*	*Machines for plastic processing industries*
Macchine per industrie atte alla lavorazione del legno	Lavorazioni generiche del legno	1,0	1,5	*Generic woodworking*	*Machines for woodworking industries*
	Piallatrici	2,0	2,6	*Planing machines*	
	Scortecciatrici, seghe	3,0	3,5	*Bark-peelers, saws*	
Macchine per industrie di laminazione	Vie a rulli leggeri	2,0	2,6	*Light roller ways*	*Machines for laminating industries*
	Laminatoi a freddo, saldatrici per tubi, trasporto lingotti, troncatrici	3,0	3,5	*Cold rolling mills, pipe welders, ingot conveyors, cutting-off machines*	
Pompe	Centrifughe	1,0	1,5	*Centrifuges*	*Pumps*
	Centrifughe per liquidi viscosi	2,0	2,6	*Centrifuges for viscous liquids*	
	Alternative, di mandata	3,0	3,5	*Alternative, pressure*	
Gru	Di sollevamento, di traslazione	1,0	1,5	*Hoisting, translation*	*Cranes*
	Girevoli	2,0	2,6	*Rotating*	

GTR

GIUNTO TORSIONALMENTE RIGIDO - *TORSIONALLY RIGID COUPLING*

SENZA GIOCO
BACKLASH FREE

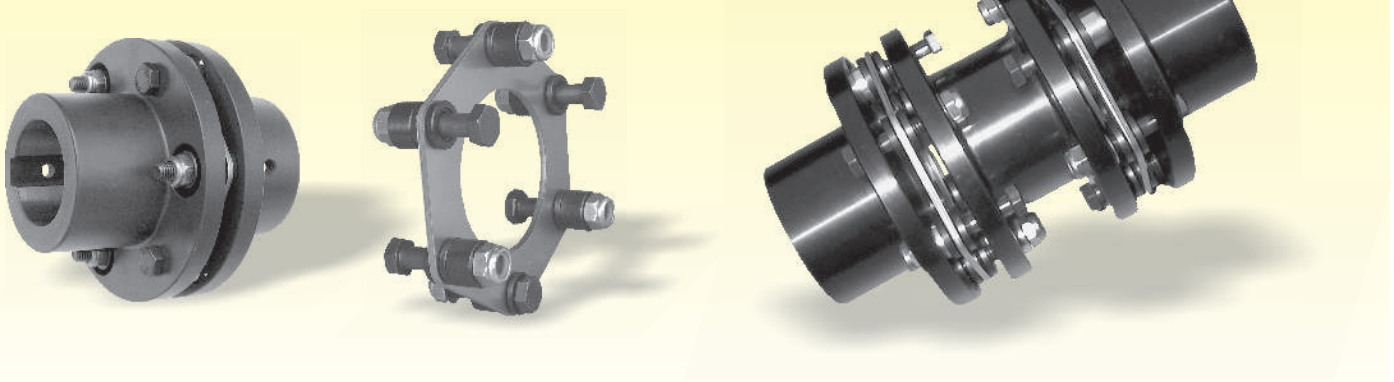

- Massima flessibilità di impiego grazie alla possibilità di utilizzare il singolo o il doppio pacco lamellare.
- Ideale per effettuare collegamenti ad elevata velocità periferica, con possibilità di trasmettere il moto **SENZA GIOCO** torsionale.
- Prodotto in dodici grandezze, in grado di trasmettere una coppia fino a 30000 Nm ed alloggiare alberi fino a 150 mm di diametro.
- In grado di compensare piccoli errori di allineamento secondo tre gradi di libertà:

1) Disassamento parallelo"K" (con due pacchi lamellari).
2) Disassamento angolare " ".
3) Disassamento assiale "X" mantenendo inalterata la caratteristica di avere una rotazione relativa tra i due semigiunti **NULLA (trasmissione senza gioco torsionale)**.

- In acciaio UNI EN 10083/98 interamente lavorato con pacco lamellare in acciaio inox e trattamento superficiale di fosfatazione.
- A richiesta, **ACCIAIO INOX** e trattamenti anticorrosivi con possibilità di applicare tecnologie innovative per l'impiego nel settore alimentare e farmaceutico.
- Possibilità di isolamento elettrico da correnti parassite mediante interposizione di materiale isolante tra i vari componenti.
- Funzionamento in entrambi i sensi di rotazione ed in qualsiasi condizione ambientale.
- Esenti da manutenzione.
- Durata illimitata (nessuna usura dei componenti).
- Bilanciatura standard a norma ISO 1940-73. A richiesta bilanciature più precise per velocità elevate; possibilità di personalizzazioni.
- Consigliato per Macchine utensili CN e CNC; impianti e piattaforme marine; macchine automatiche; servomotori; avvolgitrici; macchine tessili.
- Adatto per collegamento di alberi anche molto distanti tra loro mediante l'interposizione di uno spaziatore; per velocità elevate, per lavorazioni con moto alternato; per movimentare parti meccaniche sincronizzate fra loro, ove sia richiesta rigidità torsionale.

- *Maximum flexibility of use thanks to the possibility of using the single or double laminar pack.*
- *Ideal to execute connections at high tip speed and possibility to transmit the motion WITHOUT any torsional clearance.*
- *Produced in twelve dimensions, able to transmit a torque till 30000 Nm and house shafts of 150 mm (diameter) maximum.*
- *Able to compensate insignificant errors as far as the alignment is concerned according to three degree of liberty:*

1) "K" parallel misalignment (with two laminar packs).
2) " " angular misalignment.
3) "X" axial misalignment and cushioning vibrations and/or recoils caused by the alternative motion between the two half couplings keeping unchanged the characteristic of having a ZERO relative rotation between the two half couplings (transmission without any torsional clearance).

- *UNI EN 10083/98 steel completely worked with stainless steel laminar pack and phosphating surface treatment.*
  On demand, STAINLESS STEEL and corrosion proofing treatments and possibility to apply innovative technologies to use in the pharmaceutical and food industry.
- *Possibility of insulation from eddy currents thanks to the intervention of insulating material among the components.*
- *Operation in both directions of rotation and any environmental condition;*
- *Free from maintenance.*
- *Illumined durability (no wearing of the components).*
- *Standard balancing in conformity with ISO 1940-73. On demand more accurate balancing for high speed; possibility of personalization.*
- *Advised for machine tools CN and CNC; plants and marine platforms; automatic machines; servomotors; winders; textile machines.*
- *Suitable for the connection of shafts, that are very distant between them thanks to the interposition of a spacer; for high speeds, for working with alternate motion; to move synchronised mechanical parts, where a torsional rigidity is necessary.*

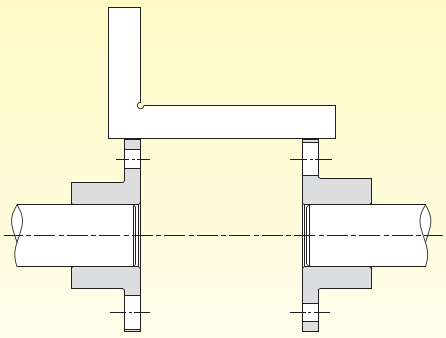

- 1 -

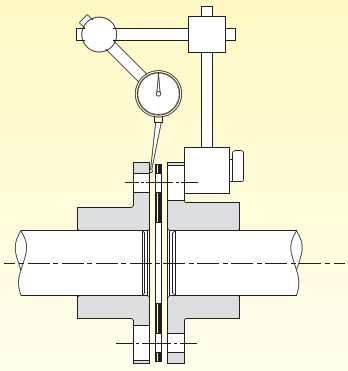

- 2 -

MODALITA' DI MONTAGGIO - *FITTING INSTRUCTIONS*

GTR

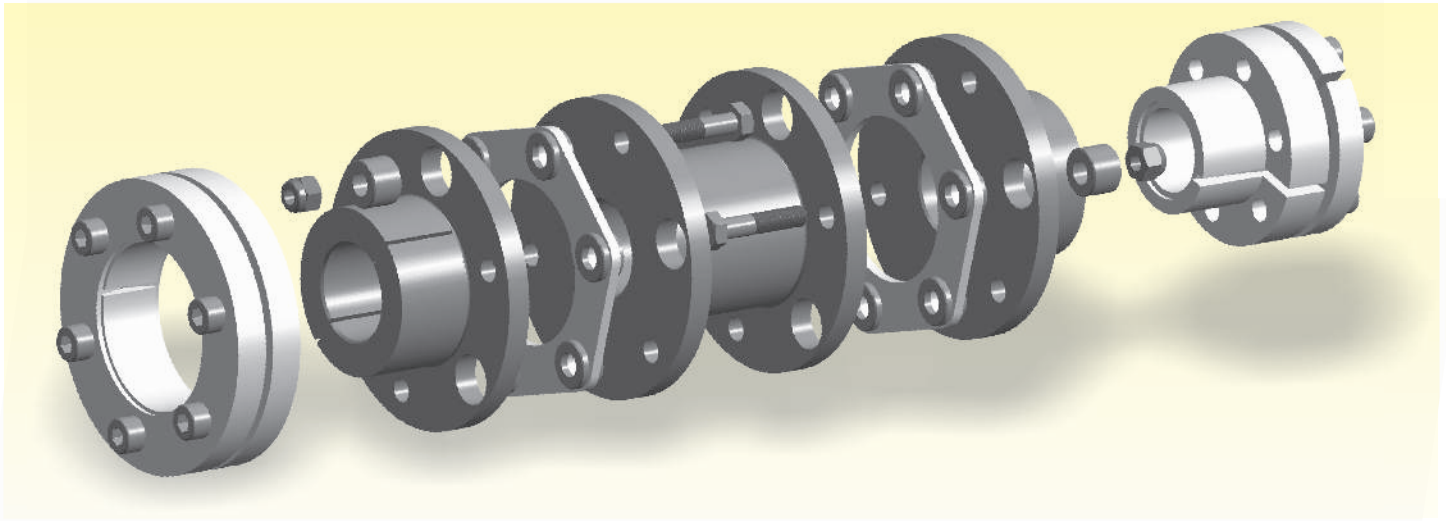

1) effettuare un allineamento radiale e assiale il più preciso possibile per avere il massimo assorbimento di eventuali disallineamenti e la massima durata del giunto (vedi fig.1-2).
2) montare gli alberi in modo che la propria estremità risulti coplanare alla superficie del semigiunto (la lunghezza dell'eventuale spaziatore dovrà essere pari alla distanza dei due alberi, vedi fig.4).
3) le potenze nominali indicate a catalogo si riferiscono ad un utilizzo normale senza urti e con alberi ben allineati (vedi fig.1-2).
4) il valore di spinta assiale (±20%) lo si può calcolare con l'aiuto del grafico sottostante (vedi fig.3).
5) i disassamenti assiale e parallelo devono essere considerati abbinati tra loro in quanto inversamente proporzionali (uno si riduce quando l'altro aumenta).

Nei giunti con spaziatore, la parte centrale del giunto (distanziale) può essere considerata come un peso sospeso tra due molle (pacchi lamellari) e come tale avrà una frequenza naturale che, se eccitata produrrà delle oscillazioni dello spaziatore fino a provocare la rottura delle lamelle. Per diminuire la frequenza assiale naturale si consiglia di aumentare la distanza delle flange dei mozzi rispetto alla quota nominale "S" (vedi fig.4) da 1,5-2 mm, mettendo così preventivamente in trazione i pacchi lamellari e diminuire la possibilità di oscillazione dello spaziatore.

1) Carry out a radial and axial alignment as precise as possible to have the maximum absorption of possible misalignments and the maximal duration of the coupling (see fig.1-2).
2) Mount the shafts so that its extremity is coplanar with the surface of the alf coupling (the length of the spacer should be equal to the distance between the two shafts, see fig.4).
3) The rated outputs on the catalogue refer to a normal use without shocks and with well-aligned shafts (see fig.1-2).
4) The value of axial thrust (±20%) can be calculated with the help of the undermentioned graphic (see fig.3).
5) The axial and parallel misalignments must be considered combined between them, since they are in inverse proportion (on decreases when the other increases).

In the couplings with spacer, the central part of the coupligs (spacing bar) can be considered as a weight suspended between two springs (laminar pack) and it will have a natural frequency which, if excited, will produce some oscillations of the spacer till causing the break of the commutator bars. It is recommended to increase the distance between the flanges of the hubs compared to the nominal dimension "S" (see fig. 4) by 1,5-2 mm to decrease the natural axial frequency. In this way the lamellar packs are kept under tension and the possibility of spacer oscillation disappears.

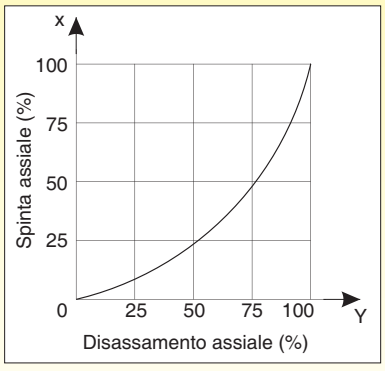

- 3 -

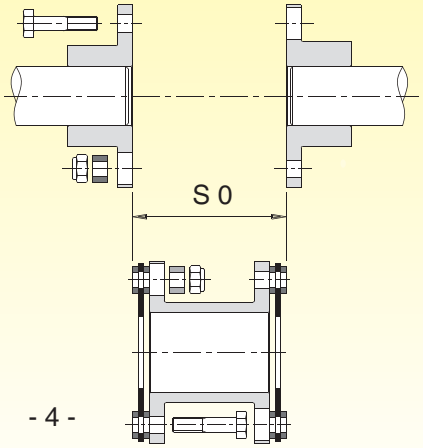

- 4 -

GTR/6-S

GIUNTO TORSIONALMENTE RIGIDO SEMPLICE
SIMPLE TORSIONALLY RIGID COUPLING



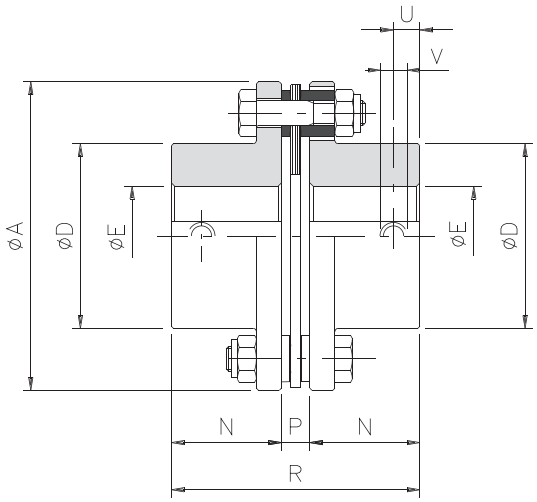

IN ACCIAIO UNI EN 10083/98 INTERAMENTE LAVORATO.
IN FULL-TURNED UNI EN 10083/98 STEEL

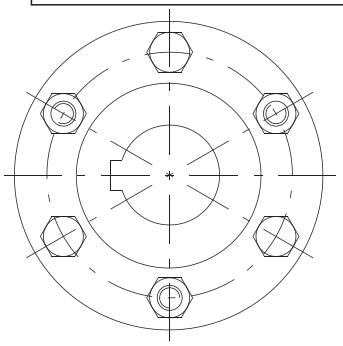

Dimensioni standard - *Standard dimensions*

Grand. *Sizes*	Codici - *Code*	A	D	E H7 ø max	N	P	R	U	V
0	200965000000	78	45	32	29	7,5	65,5	10	M5
1	200825000000	80	45	32	36	8	80	10	M5
2	200835000000	92	53	38	42	8	92	10	M5
3	200845000000	112	65	45	46	10	102	15	M8
4	200855000000	136	75	52	56	12	124	15	M8
5	200865000000	162	92	65	66	13	145	20	M8
6	200875000000	182	112	80	80	14	174	20	M8
7	200885000000	206	130	90	92	15	199	20	M10
8	200895000000	226	135	95	100	22	222	20	M10
9	200925000000	252	155	110	110	25	245	25	M12
10	200935000000	296	170	120	120	28	268	25	M12
11	200945000000	318	195	138	140	32	312	30	M16
12	200955000000	320	200	140	150	32	332	30	M16

Caratteristiche tecniche - *Technical characteristics*

Grand. *Sizes*	Coppia *Torque* (Nm)		Peso (øgrezzo) *Weight (ørough)* (Kg)	Inerzia (ømax) *Inertia (ømax)* (Kgm²)	Velocità max *Max speed* (Rpm)	Carico assiale *Axial load* (Kg)	Coppia serraggio viti pacco lamellare *Tightening torque plate set screws* (Nm)	Disallineamenti *Misalignments*			Rigidità *Rigidity*
	Nom	Max						α°	X mm	K mm	Nm/rad·10³
0	40	80	1,6	0,00058	27500	10	12	1°	1,40	-	80
1	100	200	1,3	0,00067	25000	14	12	0° 45'	0,80	-	117
2	150	300	2,4	0,00193	22000	19	13	0° 45'	0,95	-	156
3	300	600	3,9	0,00386	20000	26	22	0° 45'	1,25	-	415
4	700	1400	6,3	0,00869	16000	34	39	0° 45'	1,45	-	970
5	1100	2200	10,4	0,01009	14000	53	85	0° 45'	1,65	-	1846
6	1700	3400	15,6	0,03648	12000	70	95	0° 45'	2,00	-	2242
7	2600	5200	24,8	0,07735	10000	79	127	0° 45'	2,25	-	3511
8	4000	8000	33,0	0,13403	8000	104	260	0° 45'	2,45	-	8991
9	7000	14000	42,0	0,25445	7500	115	480	0° 45'	2,55	-	11941
10	9000	18000	67,0	0,45019	6000	138	760	0° 45'	2,65	-	14154
11	12000	24000	94,0,	0,71654	5500	279	780	0° 45'	2,95	-	15521
12	15000	30000	114,0	1,06933	5500	358	800	0° 45'	3,05	-	16409

NOTE - *NOTES*

- La 7ª, 8ª, 9ª cifra del Codice indicano il diametro del Foro Finito di un semigiunto in mm (**000** 000 = Foro Grezzo)
  *The 7th, 8th and 9th digits of the code indicate the Finished Bore diameter of a half-coupling in mm (**000** 000 = Pilot Bore).*
- la 10ª, 11ª, 12 ª cifra del Codice indicano il diametro del Foro Finito del secondo semigiunto in mm (000 **000** = Foro Grezzo).
  *The 10th, 1th and 12th digits of the code indicate the Finished Bore diameter of the second half-coupling in mm (**000** 000 = Pilot Bore).*

GIUNTO TORSIONALMENTE RIGIDO DOPPIO
DOUBLE TORSIONALLY RIGID COUPLING

GTR/6-D

IN ACCIAIO UNI EN 10083/98 INTERAMENTE LAVORATO.
IN FULL-TURNED UNI EN 10083/98 STEEL

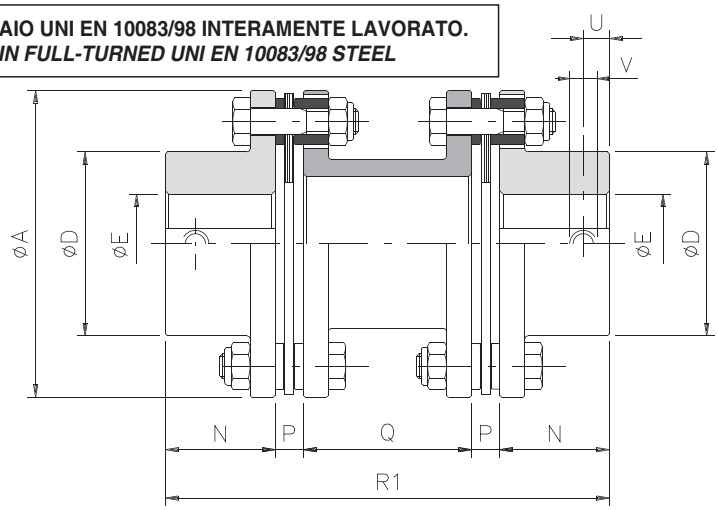

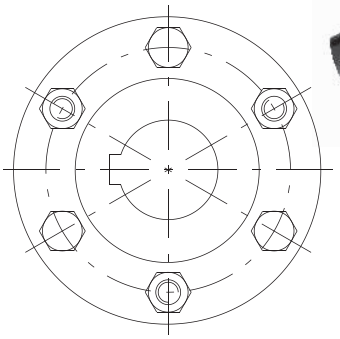



Dimensioni standard - *Standard dimensions*

Grand. *Sizes*	Codice gruppo Group code	Codice spaziatore Spacer code	A	D	E H7 ø max	N	P	Q Std *	R1	U	V
0	200819000000	514020100042	78	45	32	29	7,5	50	123	10	M5
1	200829000000	514020200050	80	45	32	36	8	50	138	10	M5
2	200839000000	514020300050	92	53	38	42	8	50	150	10	M5
3	200849000000	514020400059	112	65	45	46	10	59	171	15	M8
4	200859000000	514020500075	136	76	52	56	12	75	211	15	M8
5	200869000000	514020600095	162	92	65	66	13	95	253	20	M8
6	200879000000	514020700102	182	112	80	80	14	102	290	20	M8
7	200889000000	514020800101	206	130	90	92	15	101	315	20	M10
8	200899000000	514020900136	226	135	95	100	22	136	380	20	M10
9	200929000000	514021000130	252	155	110	110	25	130	400	25	M12
10	200939000000	514021100144	296	170	120	120	28	144	440	25	M12
11	200949000000	514021200136	318	195	138	140	32	136	480	30	M16
12	200959000000	514021300156	320	200	140	150	32	156	520	30	M16

Caratteristiche tecniche - *Technical characteristics*

Grand. *Sizes*	Coppia *Torque* (Nm)		Peso (øgrezzo) *Weight (ørough)* (Kg)	Inerzia (øMax) *Inertia (øMax)* (Kgm^2)	Velocità max *Max speed* (Rpm)	Carico assiale *Axial load* (Kg)	Coppia serraggio viti pacco lamellare *Tightening torque plate set screws* (Nm)	Disallineamenti *Misalignments*			Rigidità *Rigidity*
	Nom	Max						α°	X mm	K mm	Nm/rad·10^3
0	60	120	1,7	0,00083	25000	12	12	1° 30'	1,40	0,70	42
1	100	200	1,8	0,00092	25000	14	13	1° 30'	1,60	0,79	51
2	150	300	3,5	0,00286	22000	19	13	1° 30'	1,90	0,79	71
3	300	600	5,8	0,00740	20000	26	22	1° 30'	2,50	0,95	184
4	700	1400	9,4	0,01660	16000	34	39	1° 30'	2,90	1,18	422
5	1100	2200	15,2	0,02850	14000	53	85	1° 30'	3,30	1,45	803
6	1700	3400	23	0,06358	12000	70	95	1° 30'	4,00	1,56	1019
7	2600	5200	34	0,12816	10000	79	127	1° 30'	4,50	1,57	1596
8	4000	8000	47	0,22927	8000	104	260	1° 30'	4,90	2,16	3996
9	7000	14000	61	0,44598	7500	115	480	1° 30'	5,10	2,16	5192
10	9000	18000	96	0,79995	6000	138	760	1° 30'	5,30	2,40	6024
11	12000	24000	132	1,22823	5500	279	780	1° 30'	5,90	2,40	6748
12	15000	30000	166	1,85186	5500	358	800	1° 30'	6,10	2,64	7293

NOTE - *NOTES*

- La 7ª, 8ª, 9ª cifra del Codice indicano il diametro del Foro Finito di un semigiunto in mm (**000** 000 = Foro Grezzo)
  *The 7th, 8th and 9th digits of the code indicate the Finished Bore diameter of a half-coupling in mm (**000** 000 = Pilot Bore).*
- La 10ª, 11ª, 12 ª cifra del Codice indicano il diametro del Foro Finito del secondo semigiunto in mm (000 **000** = Foro Grezzo).
  *The 10th, 1th and 12th digits of the code indicate the Finished Bore diameter of the second half-coupling in mm (**000** 000 = Pilot Bore).*

* Dimensioni diverse a richiesta da indicare nelle ultime quattro cifre del codice spaziatore.
Different dimensions on request, to be specified in the last 4 digits of the spacer code.

GAS

GIUNTO A STELLA - *ROW COUPLING*

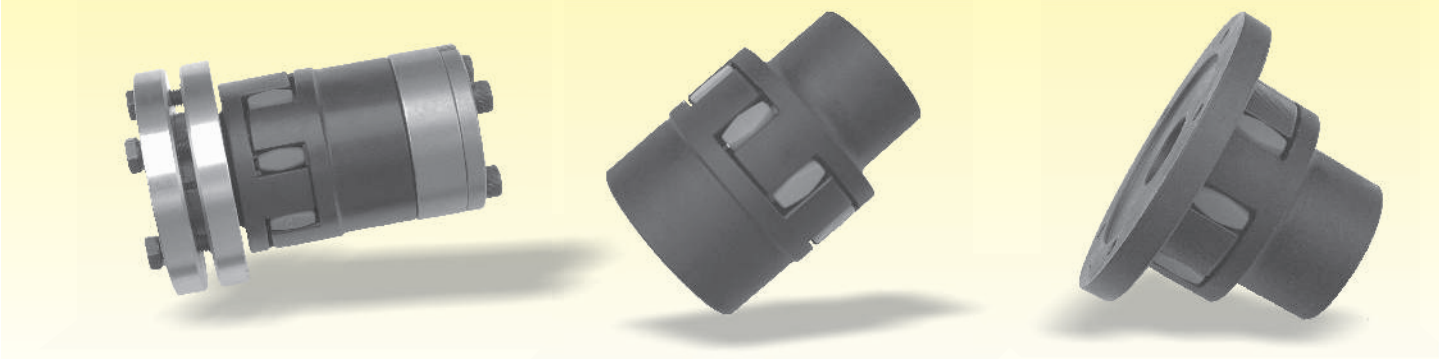

Il nuovo giunto elastico in acciaio a basso momento d'inerzia, si candida come uno dei più importanti elementi nella trasmissione di potenza tra motore e parti ad esso collegate:

- **Ideale per recuperare gli inevitabili disallineamenti tra alberi coassiali: angolare "a", radiale "K", assiale "X" agendo contemporaneamente da ammortizzatore tra i due semigiunti.**
- Prodotto attualmente in 10 grandezze in grado di trasmettere coppie massime fino a 7200 Nm ed alloggiare alberi fino ad un diametro di 110 mm.
- Semigiunti dentati costruiti in acciaio UNI EN10083/98 completamente lavorati e bassa rugosità, costruiti in modo tale da far lavorare l'elemento elastico **a compressione e NON a taglio.**
- Semplicità di montaggio e ingombri ridotti.
- Struttura in grado di supportare diverse tipologie di bloccaggio (vedi figura sottostante).
- Sompletamente modulare in grado di essere accoppiato con tutta la gamma dei dispositivi di sicurezza OMC.
- A richiesta, **ACCIAIO INOX, ALLUMINIO** e trattamenti anticorrosivi con possibilità di applicare tecnologie innovative per l'impiego nel settore alimentare e farmaceutico.
- Ottima soluzione ove ci sia l'esigenza di assorbire disallineamenti importanti anche a velocità elevate e in ambienti dove sia richiesta particolare silenziosità in particolar modo adatto per il collegamento di turbine idrauliche, pompe compressori, alternator...

The new steel elastic coupling with low moment of inertia, is one of the most important elements in power transmission between engine and parts connected to it:

- ***Ideal to resolve the inevitable misalignments between coaxial shafts: angular "a", radial "K", axial "X" acting contemporaneously as shock-absorbers between the two half couplings.***
- *Manufactured now in 10 different sizes able to transmit maximal torques up to 7200 Nm and house shafts with a diameter up to 110 mm.*
- *Toothed half coupling made in steel UNI EN10083/98 completely worked and low roughness, in this way **it is the compression elastic element that works and NOT the cut element.***
- *Easy to mount and reduced dimensions.*
- *Structure able to support different technology of locking (see figure below).*
- *Completely modular able to be coupled with every safety device OMC.*
- *On request, **STAINLESS STEEL, ALUMINIUM** and anticorrosive treatments.*
- *With the possibility to apply new technologies for its use in the*
- *Alimentary and pharmaceutical field.*
- *Optimal solution where there is the need to absorb important misalignment also at high speeds and in environments where a particular silentness is required in particular, suitable for the connection of water turbines, compressor pumps, alternators...*

GAS/PR-V

MODELLO PER RIDUTTORI (MONTAGGIO SU ALBERI VELOCI IN ENTRATA)
MODEL FOR REDUCERS (FITTING ON INPUT FAST-TURNING SHAFTS)

Su richiesta vi è la possibilità di un giunto GAS in versione PR-V costituito da un semigiunto forato e da un semigiunto con albero per una trasmissione coassiale tra motore e riduttore con albero cavo. Questa soluzione risulta idonea al fine di smorzare vibrazioni di risonanza e allo stesso tempo compensa eventuali disassamenti, mantenendo la medesima facilità di montaggio del giunto GAS standard. Anche per questa versione sono disponibili diverse tipologie di elementi elastici.
Il prodotto può essere fornito singolarmente o abbinato all'apposito distanziale per l'inserimento fra motore e riduttore.

On request, there is the possibility to have a GAS coupling in version PR-V made up of a holed half coupling with shaft for a coaxial transmission between the engine and reducer with hollow shaft. This solution is suitable to soften the resonance vibrations and at the same time it compensates possible misalignments, maintaining the same easy method of assembly for the standard GAS coupling. Also for this version, we have different types of elastic elements at your disposal. The product can be supplied singularly or together with the suitable spacing bar to be inserted between the engine and reducer.

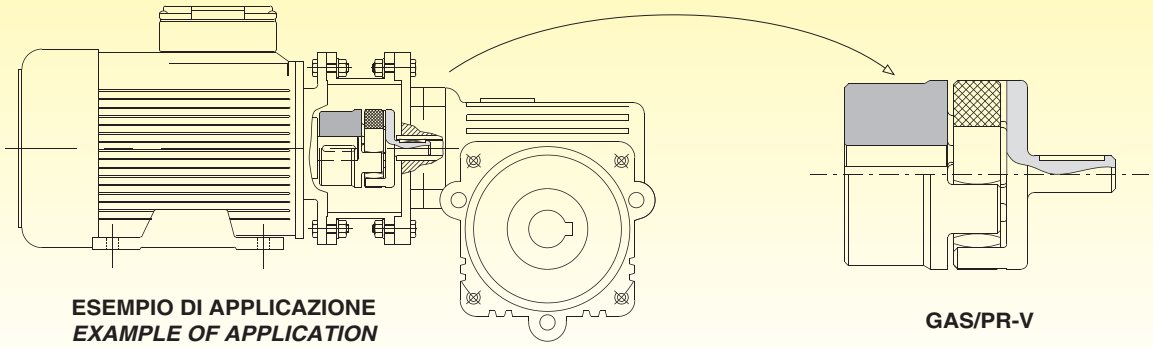

ESEMPIO DI APPLICAZIONE
EXAMPLE OF APPLICATION

GAS/PR-V

CARATTERISTICHE TECNICHE DELLA STELLA / *TECHNICAL CHARACTERISTICS OF ROW*

GAS

Caratteristiche tecniche *Technical specifications*			Elemento elastico rosso in termoplastico durezza 98 Shore-A (Sh-A) *Red thermoplastic elastic element, hardness 98 Shore-A (Sh-A*										Elemento elastico giallo in poliuretano durezza 92 Shore-A (Sh-A) - *Yellow polyurethane elastic element, hardness 92 Shore-A (Sh-A*										
			Grandezze - *Sizes*										Grandezze - *Sizes*										
			00	0	1	2	3	4	5	6	7	8	01	00	0	1	2	3	4	5	6	7	8
Coppia *Torque* (Nm)	Nominale - *Nominal*		17	60	160	325	450	525	685	940	1465	3600	7,5	10	35	95	120	265	310	410	625	975	2400
	Max		34	120	320	650	900	1050	1370	1880	2930	7200	15	20	70	190	380	530	620	820	1250	1950	4800
	Moto alternato - *Reciprocating motion*		4,4	16	42	85	117	137	178	245	381	936	2	2,6	9	25	49	69	81	105	163	254	624
Temperatura *Temperature* (°C)	Di esercizio - Operating		-40 +125										-40 +90										
	Max (per brevi periodi - for short periods)		+150										-50 + 120										
Carico a rottura - *Ultimate strength* (Mpa)			16										55										
Allungamento a rottura - *Ultimate elongation* (%)			530										550										
Deformazione permanente a compressione (%) *Permanent deformation on compression* (%)		20°C	29										26										
		70°C	45										40										
Disallineamenti *Misalignment*	Angolare - *Angolar*	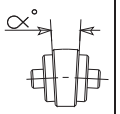	1°18'										1° 18'										
	Assiale - *Axial*	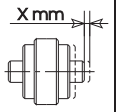	1	1	1,2	1,4	1,6	1,7	1,8	2	2,5	2,8	0,9	1	1	1,2	1,4	1,6	1,7	1,8	2	2,5	2,8
	Radiale - *Radial*	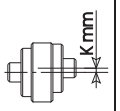	0,4	0,8	1	1	1	1,4	1,4	1,4	1,8	1,8	0,3	0,4	0,8	1	1	1	1,4	1,4	1,4	1,8	1,8
Rigidità *Rigidity* (Nm/rad • 10^3)	100% Coppia nom - *Nom torque*	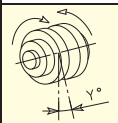	1,49	5,92	10,68	21,90	30,29	34,14	47,27	66,47	123,07	230,65	-	1,18	4,43	7,65	14,57	21,50	24,52	34,42	50,67	103,63	177,98
	75% Coppia nom - *Nom torque*		1,33	5,47	8,88	18,25	25,17	27,68	38,33	55,55	112,81	201,82	-	0,93	3,66	6,62	12,55	17,27	21,34	29,94	40,71	89,38	164,29
	50% Coppia nom - *Nom torque*		1,14	4,74	7,82	14,13	21,41	24,39	33,77	48,01	92,30	172,99	-	0,73	2,71	5,73	10,75	14,66	18,72	26,27	38,00	70,10	113,90
	25% Coppia nom - *Nom torque*		0,92	3,64	6,08	10,95	16,34	17,97	24,88	36,00	72,52	127,47	-	0,62	2,44	4,10	8,69	11,52	11,85	16,63	27,14	54,17	88,99
Caratteristiche *Characteristic*			- Ottima resistenza all'invecchiamento in aria calda, alla fatica dinamica, all'ozono, ed agli agenti atmosferici. - Buona resistenza all'abrasione, alla lacerazione, ai fluidi acquosi, agli olii e agli idrocarburi. - Ottime proprietà meccaniche. - Adatta per coppie elevate con una maggiore rigidità torsionale. *- Excellent resistance to hot air aging, dynamic fatigue, ozone, and atmospheric agents. - Good resistance to abrasion, tearing, aqueous liquids, oils, and hydrcarbons. - Excellent mechanical properties. - Suitable for high torques with a greater torsional rigidity.*										- Ottima resistenza all'abrasione e alle sollecitazioni dinamiche; buona resistenza alla deformazione termica, alle elevate temperature, all'idrolisi, all'aria calda e alle radiazioni UV. - Elasticità media adatta per impieghi standard su tutte le macchine e nell'idraulica in genere. *- Excellent resistance to abrasion and dynamic stress. - Good resistance to thermal deformation, high temperatures, hydrolysis, hot air, and UV radiation. - Average elasticity suitable for standard uses on all machines and in hydraulics in general.*										

A richiesta altri tipi di stelle; per le stelle senza gioco vedi pag.16 - On request other type of row; for backlash free row see pag.16

GAS

DIMENSIONAMENTO DEL GIUNTO IN FUNZIONE DEL MOTORE
DIMENSIONING OF THE COUPLING ON THE BASIS OF THE ENGINE

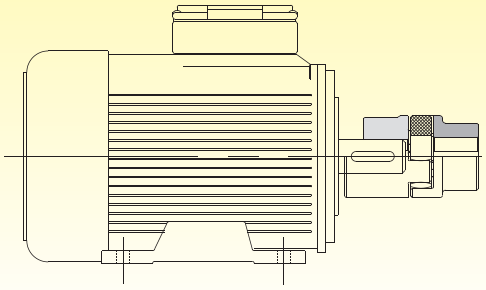

GRANDEZZA DEL GIUNTO CON STELLA GIALLA (92 Sh-A) IN FUNZIONE DELLE CARATTERISTICHE DEL MOTORE ELETTRICO
SIZE OF THE COUPLING WITH YELLOW ROW (92 Sh-A) BASED ON THE ELETTRIC ENGINE CHARACTERISTICS

Motore elettrico *Electric engine*		750 rpm			1000 rpm			1500 rpm			3000 rpm		
Grand. *Size*	Albero *Shaft*	Potenza *Power* (Kw)	Coppia *Torque* (Nm)	GAS	Potenza *Power* (Kw)	Coppia *Torque* (Nm)	GAS	Potenza *Power* (Kw)	Coppia *Torque* (Nm)	GAS	Potenza *Power* (Kw)	Coppia *Torque* (Nm)	GAS
63	ø11x23	-	-	-	0,06	0,7	01 (14/16)	0,12	0,88	01 (14/16)	0,18	0,62	01 (14/16)
		-	-	-	0,09	1,1		0,18	1,30		0,25	0,86	
71	ø14x30	0,09	1,4	01 (14/16)	0,18	2,0	01 (14/16)	0,25	1,80	01 (14/16)	0,37	1,30	01 (14/16)
		0,12	1,8		0,25	2,8		0,37	2,50		0,55	1,90	
80	ø19x40	0,18	2,5	00 (19/24)	0,37	3,9	00 (19/24)	0,55	3,70	00 (19/24)	0,75	2,50	00 (19/24)
		0,25	3,5		0,55	5,8		0,75	5,10		1,10	3,70	
90 S	ø24x50	0,37	5,3	00 (19/24)	0,75	8,0	00 (19/24)	1,10	7,50	00 (19/24)	1,50	5,00	00 (19/24)
90 L	ø24x50	0,55	7,9	00 (19/24)	1,10	12	0 (24/28)	1,50	10	00 (19/24)	2,20	7,40	00 (19/24)
100 L	ø28x60	0,75	11	0 (24/28)	1,50	15	0 (24/28)	2,20	15	0 (24/28)	3,00	9,80	0 (24/28)
		1,10	16	0 (24/28)				3,00	20				
112 M	ø28x60	1,50	21	0 (24/28)	2,20	22	0 (24/28)	4,00	27	0 (24/28)	4,00	13	0 (24/28)
132 S	ø38x80	2,20	30	1 (28/38)	3,00	30	1 (28/38)	5,50	36	1 (28/38)	5,50	18	1 (28/38)
											7,50	25	
132 M	ø38x80	3,00	40	1 (28/38)	4,00	40	1 (28/38)	7,50	49	1 (28/38)	-	-	-
					5,50	55					-	-	-
160 M	ø42x110	4,00	54	2 (38/45)	7,50	75	2 (38/45)	11,00	72	2 (38/45)	11,00	35	2 (38/45)
		5,50	74								15,00	49	
160 L	ø42x110	7,50	100	2 (38/45)	11,00	109	2 (38/45)	15,00	98	2 (38/45)	18,50	60	2 (38/45)
180 M	ø48x110	-	-	-	-	-	-	18,50	121	3 (42/55)	22	71	3 (42/55)
180 L	ø48x110	11,00	145	3 (42/55)	15,00	148	3 (42/55)	22	144	3 (42/55)	-	-	-
200 L	ø55x110	15,00	198	3 (42/55)	18,50	181	3 (42/55)	30	196	3 (42/55)	30	97	3 (42/55)
					22,00	215					37	120	
225 S	ø55x110 ø60x140	18,50	244	4 (48/60)	-	-	-	37	240	4 (48/60)	-	-	-
225 M	ø55x110 ø60x140	22	290	4 (48/60)	30	293	4 (48/60)	45	292	4 (48/60)	45	145	3 (42/55)
250 M	ø60x140 ø65x140	30	392	6 (65/75)	37	361	5 (55/70)	55	356	5 (55/70)	55	177	4 (48/60)
280 S	ø65x140 ø75x140	37	483	6 (65/75)	45	438	6 (65/75)	75	484	6 (65/75)	75	241	5 (55/70)
280 M	ø65x140 ø75x140	45	587	6 (65/75)	55	535	6 (65/75)	90	581	6 (65/75)	90	289	5 (55/70)
315 S	ø65x140 ø80x170	55	712	7 (75/90)	75	727	7 (75/90)	110	707	7 (75/90)	110	353	5 (55/70)
315 M	ø65x140 ø80x170	75	971	8 (90/100)	90	873	7 (75/90)	132	849	7 (75/90)	132	423	6 (65/75)
315 L	ø65x140	90	1170	8 (90/100)	110	1070	8 (90/100)	160	1030	8 (90/100)	160	513	6 (65/75)
	ø80x170	110	1420		132	1280		200	1290		200	641	7 (75/90)
	ø85x170	132	1710		160	1550		-	-	-	-	-	-
315	ø65x140 ø85x170	160	2070	-	200	1930	8 (90/100)	250	1600	8 (90/100)	250	802	7 (75/90)
		200	2580	-	250	2410		315	2020		315	1010	8 (90/100)
355	ø75x140 ø95x170	-	-	-	-	-	-	355	2280	-	355	1140	8 (90/100)
		250	3220	-	315	3040	-	400	2570	-	400	1280	
		315	4060	-	400	3850	-	500	3210	-	500	1600	
400	ø80x170 ø110x210	355	4570	-	450	4330	-	560	3580	-	560	1790	8 (90/100)
		400	5150	-	500	4810	-	630	4030	-	630	2020	

VERSIONI E DIMENSIONI
VERSIONS AND DIMENSIONS

GAS

IN ACCIAIO UNI EN 10083/98 INTERAMENTE LAVORATO.
IN FULL-TURNED UNI EN 10083/98 STEEL

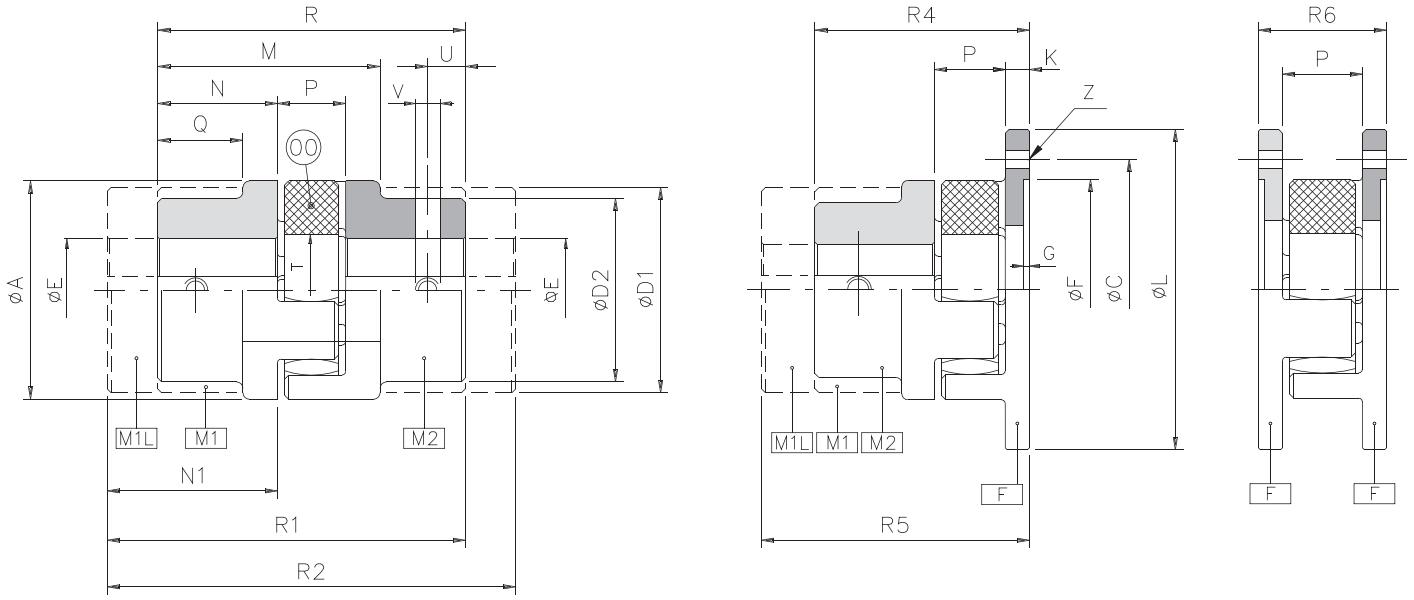

Dimensioni standard - *Standard dimensions*																								
Grand. *Sizes*	**A**	**D1**	**D2**	**E H7 ø max**	**M**	**N**	**P**	**Q**	**R**	**T**	**U**	**V**	**N1**	**R1**	**R2**	**C**	**F**	**G**	**L**	**K**	**R4**	**R5**	**Z**	**R6**
01 (14/16)	30	30	-	16	-	11	13	-	35	10	5	M4	18,5	42,5	50					-				-
00 (19/24)	40	40	32	25	-	25	16	-	66	18	10	M5	37	78	90	50	40	1,5	58	8	49	61	5 f. ø4,5	32
0 (24/28)	55	53	40	35	54	30	18	24	78	27	10	M5	50	98	118	65	55	1,5	74	8	56	76	5 f. ø4,5	34
1 (28/38)	65	63	48	40	62	35	20	28	90	30	15	M8	60	115	140	80	65	1,5	92	10	65	90	6 f. ø6,6	40
2 (38/45)	80	78	66	48	77	45	24	37	114	38	15	M8	70	139	164	95	80	1,5	107	10	79	104	6 f. ø6,6	44
3 (42/55)	95	93	75	55	86	50	26	40	126	46	20	M8	75	151	176	115	95	2	132	12	88	113	6 f. ø9	50
4 (48/60)	105	103	85	62	95	56	28	45	140	51	20	M8	80	164	188	125	105	2	142	12	96	122	8 f. ø9	52
5 (55/70)	120	118	98	74	108	65	30	52	160	60	20	M10	90	185	210	145	120	2	164	16	111	136	8 f. ø11	62
6 (65/75)	135	133	115	80	124	75	35	61	185	68	20	M10	100	210	235	160	135	2	179	16	126	153	10 f. ø11	67
7 (75/90)	160	158	135	95	141	85	40	69	210	80	25	M10	110	235	260	185	160	2,5	208	19	144	169	10 f. ø14	78
8 (90/100)	200	180	160	110	164	100	45	81	245	100	30	M12	125	270	295	225	200	3	248	20	165	190	12 f. ø14	85

Caratteristiche tecniche - *Technical characteristics*										
Grand. *Sizes*	**Coppia Torque (Nm)**	**Pesi (øgrezzo) *Weights* (ørough) (Kg)**				**Inerzie (ømax) *Inertias (ømax)* (Kgm²)**				**Velocità max *Max speed* (Rpm)**
		M1	**M2**	**F**	**Stella**	**M1**	**M2**	**F**	**Stella**	
01 (14/16)	Vedi pag.11 *See page 11*	0,06	-	-	0,005	0,00001	-	-	-	25000
00 (19/24)		0,2	0,2	0,1	0,009	0,00005	0,00003	0,00007	0,000003	19000
0 (24/28)		0,4	0,3	0,3	0,020	0,00020	0,00010	0,00014	0,00001	13500
1 (28/38)		0,7	0,5	0,6	0,030	0,00042	0,00022	0,00044	0,00002	11800
2 (38/45)		1,3	1,1	0,9	0,060	0,00131	0,00089	0,00121	0,00005	9500
3 (42/55)		1,9	1,8	1,6	0,980	0,00292	0,00232	0,00246	0,00010	8000
4 (48/60)		2,8	2,4	1,8	0,105	0,00483	0,00383	0,00302	0,00020	7100
5 (55/70)		4,0	3,8	3,0	0,150	0,00825	0,00740	0,00603	0,00030	6300
6 (65/75)		5,9	4,6	3,7	0,200	0,01682	0,01087	0,00912	0,00050	5600
7 (75/90)		9,1	7,2	5,2	0,380	0,03933	0,02333	0,02110	0,00200	4750
8 (90/100)		17,0	12,5	8,3	0,650	0,10936	0,06036	0,07019	0,00400	3750

GAS/CCE

MODELLO CON CALETTATORI CONICI ESTERNI
MODEL WITH EXTERNAL CONICAL LOCKING ASSEMBLIES

Questa particolare esecuzione del giunto in acciaio completamente lavorato comprende due caratteristiche fondamentali:

- Bloccaggio del semigiunto sull'albero con calettatori conici.
- Collegamento dei due semigiunti mediante elemento elastico realizzato in poliuretano, montato con un adeguato precarico variabile in base alla grandezza.

Queste caratteristiche permettono di ottenere numerosi vantaggi:

- Trasmissione del moto silenziosa e senza gioco tra albero e semigiunto grazie alla trasmissione del moto per attrito con calettatori conici.
- Trasmissione del moto senza gioco torsionale tra i due semigiunti ed elevata capacità di smorzamento grazie al principio del precarico dell'elemento elastico.
- Apposita intercapedine sull'elemento elastico per isolamento elettrico tra parte conduttrice e parte condotta.
- Ottima bilanciatura del giunto grazie all'assenza di elementi di squilibrio.
- Possibilità di mantenere la fase tra gli alberi potendo posizionare il giunto in qualsiasi posizione angolare relativa.
- Medesime dimensioni di ingombro delle versioni GAS M1-M1.
- Possibilità di collegamento ai limitatori coppia OMC mediante relativa flangia di interfaccia.

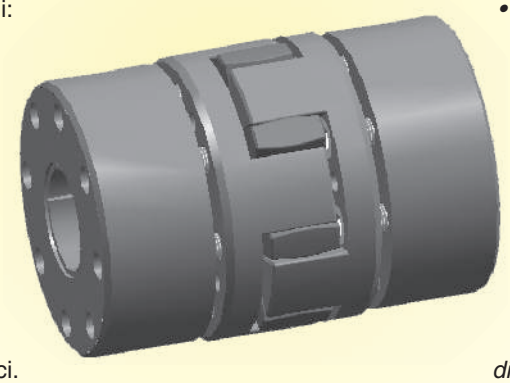

This particular steel coupling completely worked gas two main features:

- *Locking of the half coupling on the shaft with conical shrink discs.*
- *Connection between two half couplings through an elastic element made up of polyurethane, assembled with a suitable preloading according to the dimensions.*

These features allow to obtain different advantages:

- *Transmission of the silent motion and without clearance between shaft and half coupling thanks to the transmission of the motion by friction with conical shrink discs.*
- *Transmission of the motion without torsional clearance between the two half couplings and high capacity of damping thanks to the temp principle of the elastic element.*
- *Related interspace on the elastic element for electric insulation between conducing part and conducted part.*
- *Optimal balance of the coupling thanks to the absence of unbalancing elements.*
- *Possibility to maintain the phase between the shafts, placing the coupling in any related angular position.*
- *Same dimensions of the models GAS M1-M1.*
- *Possibility to connect the torque limiter OMC through relative interfaced flange.*

Caratteristiche tecniche *Technical specifications*			**Elemento elastico rosso in poliuretano durezza 98 Shore-A (Sh-A)** *Red polyurethane elastic element, hardness 98 Shore-A (Sh-A*									
			Grandezze - *Sizes*									
			01	**00**	**0**	**1**	**2**	**3**	**4**	**5**	**6**	**7**	**8**
Coppia *Torque* **(Nm)**	**Nominale - *Nominal***		12,5	17	60	160	325	450	525	685	A richiesta *On request*		
	Max		25	34	120	320	650	900	1050	1370			
Temperatura *Temperature* **(°C)**	**Di esercizio - Operating**		-30 +90										
	Max (per brevi periodi - for short periods)		-40 +120										
Carico a rottura - *Ultimate strength* (Mpa)			55										
Allungamento a rottura - *Ultimate elongation* (%)			550										
Deformazione permanente a compressione (%) *Permanent deformation on compression* **(%)**		**20°C**	30										
		70°C	45										
Disallineamenti *Misalignment*	**Angolare - *Angolar***		0° 54'								A richiesta *On request*		
	Assiale - *Axial*		1,0	1,2	1,4	1,5	1,8	2,0	2,1	2,2			
	Radiale - *Radial*		0,09	0,06	0,10	0,11	0,12	0,14	0,16	0,17			
Rigidità *Rigidity*	**Statica alla torsione (Nm/rad)** *Static at the torsion (Nm/rad)*		170	855	2065	3440	7165	19250	22350	23800			
	Dinamica alla torsione (Nm/rad) *Dynamic at the torsion (Nm/rad)*		510	2595	6195	10320	21450	48000	55975	59510			
	Torsionale - *Torsional* (N/mm)		655	2000	2550	3250	4410	5555	5920	6680			

MODELLO CON CALETTATORI CONICI ESTERNI
MODEL WITH EXTERNAL CONICAL LOCKING ASSEMBLIES

GAS/CCE

IN ACCIAIO UNI EN 10083/98 INTERAMENTE LAVORATO.
IN FULL-TURNED UNI EN 10083/98 STEEL



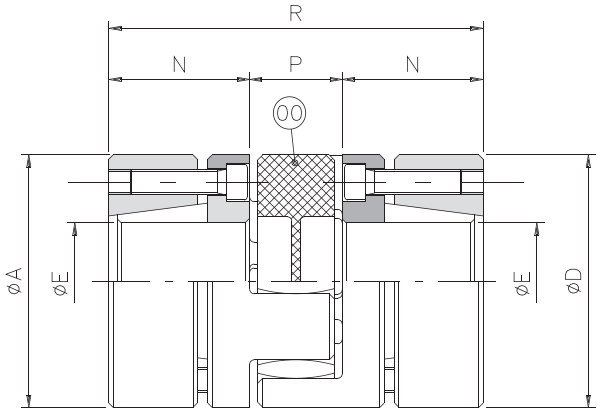

Dimensioni standard - *Standard dimensions*

Grand. *Sizes*	Codici *Codes*	A	D	E H7		N	P	R	T	Viti *Screws*	Coppia di serraggio *Serration torque*
				ø min	ø max					UNI 5931	(Nm)
01 (14/16)	2QQ797nnnuuu	30	30	6	16	11	13	35	10	n°4 x M2,5	0,75
00 (19/24)	2QQ807nnnuuu	40	40	10	20	25	16	66	18	n°6 x M4	3
0 (24/28)	2QQ817nnnuuu	55	55	15	28	30	18	78	27	n°4 x M5	6
1 (28/38)	2QQ827nnnuuu	65	65	19	38	35	20	90	30	n°8 x M5	6
2 (38/45)	2QQ837nnnuuu	80	80	20	48	45	24	114	38	n°8 x M6	10
3 (42/55)	2QQ847nnnuuu	95	95	28	55	50	26	126	46	n°4 x M8	35
4 (48/60)	2QQ857nnnuuu	105	105	35	62	56	28	140	51	n°4 x M8	35
5 (55/70)	2QQ867nnnuuu	120	120	35	70	65	30	160	60	n°4 x M10	69
6 (65/75)	2QQ877nnnuuu	135	135	40	75	75	35	185	68	n°4 x M12	120
7 (75/90)	2QQ887nnnuuu	160	160	45	95	85	40	210	80	n°5 x M12	120
8 (90/100)	2QQ897nnnuuu	200	200	50	105	100	45	245	100	n°5 x M16	295

Coppie trasmissibili (Nm) in relazione al ø del foro finito (mm) - *Transmissible torques (Nm) according to the ø of finished bore (mm)*

Grand. *Sizes*	6	10	11	14	15	16	17	18	19	20	22	24	25	28	30	32	35	38	40	42	45	48	50	55	60	65	70	80
01 (14/16)	7	12	13	17	18	20																						
00 (19/24)		48	53	67	72	77	81	86	91	96																		
0 (24/28)					77	82	88	93	98	103	113	124	129	144														
1 (28/38)								186	196	206	227	247	258	289	309	330	361	392										
2 (38/45)										291	320	349	364	408	437	466	510	553	582	612	655	699						
3 (42/55)														345	584	623	681	740	779	818	876	934	973	1071				
4 (48/60)																	681	740	779	818	876	934	973	1071	1168			
5 (55/70)																	1091	1184	1247	1309	1402	1496	1558	1714	1870	2026	2182	
6 (65/75)																			1852	1944	2083	2222	2315	2546	2778	3009	3241	
7 (75/90)																					2604	2778	2894	3183	3472	3762	4051	4630
8 (90/100)																							5419	5961	6503	7045	7587	8670

NOTE - *NOTES*

- Prodotto disponibile esclusivamente con foro finito. Al momento dell'ordine indicare nel codice al posto di "nnn" il foro finito di un semigiunto e al posto di "uuu" il foro finito del secondo semigiunto. Esempio: GAS/CCE Gr.1 fori finiti ø28-36 2QQ827028036
  Product available exclusively with finished bore. At the moment of ordering, indicate in the code, for "nnn", the finished bore of one half-coupling, and for "uuu", the finished bore of the second half-coupling. Example: GAS/CCE Size 1, finished bores ø28-36 2QQ827028036

GAS

CODIFICA - *CODES*

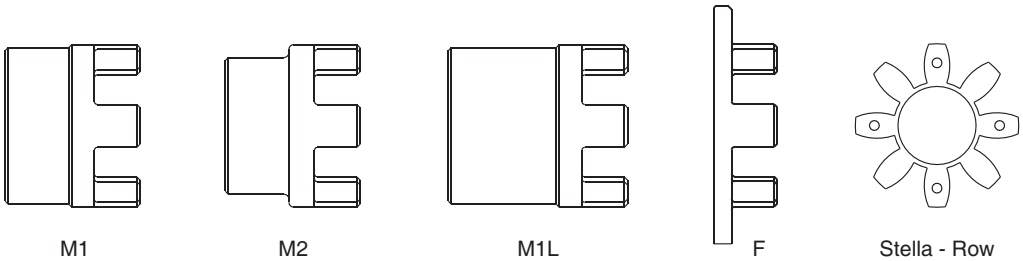

M1 M2 M1L F Stella - Row

Codici per l'ordinazione del giunto completo foro grezzo - *Codes for ordering complete coupling with pilot bore*

Grand. *Sizes*	M1 - M1	M1 - M2	M2 - M2	M1L - M1L	M1L - M1	M1L - M2
01 (14)	200797000000	-	-	2LL797000000	2L0797000000	2L0207000000
00 (19)	200807000000	200207000000	200407000000	2LL807000000	2L0807000000	2L0207000000
0 (24)	200817000000	200217000000	200417000000	2LL817000000	2L0817000000	2L0217000000
1 (28)	200827000000	200227000000	200427000000	2LL827000000	2L0827000000	2L0227000000
2 (38)	200837000000	200237000000	200437000000	2LL837000000	2L0837000000	2L0237000000
3 (42)	200847000000	200247000000	200447000000	2LL847000000	2L0847000000	2L0247000000
4 (48)	200857000000	200257000000	200457000000	2LL857000000	2L0857000000	2L0257000000
5 (55)	200867000000	200267000000	200467000000	2LL867000000	2L0867000000	2L0267000000
6 (65)	200877000000	200277000000	200477000000	2LL877000000	2L0877000000	2L0277000000
7 (75)	200887000000	200287000000	200487000000	2LL887000000	2L0887000000	2L0287000000
8 (90)	200897000000	200297000000	200497000000	2LL897000000	2L0897000000	2L0297000000

Codici per l'ordinazione del giunto completo foro grezzo - *Codes for ordering complete coupling with pilot bore*

Grand. *Sizes*	F - F	Grand. *Sizes*	F - F	Grand. *Sizes*	F - F
00 (19)	200800009000	3 (42)	200800409000	7 (75)	200800809000
0 (24)	200800109000	4 (48)	200800509000	8 (90)	200800909000
1 (28)	200800209000	5 (55)	200800609000		
2 (38)	200800309000	6 (65)	200800709000		

Codici per l'ordinazione del giunto completo foro grezzo - Codes for ordering complete coupling with pilot bore

Grand. *Sizes*	M1 - F	M2 - F	M1L - F	Grand. *Sizes*	M1 - F	M2 - F	M1L - F
00 (19)	200800815000	200802815000	2L0800815000	4 (48)	200800415000	200802415000	2L0800415000
0 (24)	200800015000	200802015000	2L0800015000	5 (55)	200800515000	200802515000	2L0800515000
1 (28)	200800115000	200802115000	2L0800115000	6 (65)	200800615000	200802615000	2L0800615000
2 (38)	200800215000	200802215000	2L0800215000	7 (75)	200800715000	200802715000	2L0800715000
3 (42)	200800315000	200802315000	2L0800315000	8 (90)	200800915000	200802915000	2L0800915000

Codici per l'ordinazione dei singoli componenti foro grezzo - Codes for ordering single part with pilot bore

Grand. *Sizes*	M1	M2	M1L	F	Stella rossa - *Red row* 98 Sh-A	Stella *gialla - Yellow row* 92 Sh-A
01 (14)	513744000P00	-	513940000P00	-	760001200P00	760002200P00
00 (19)	513740000P00	513742000P00	513940100P00	513116000P00	760001100P00	760002300P00
0 (24)	513740100P00	513742100P00	513940200P00	513116100P00	760000000P00	760002400P00
1 (28)	513740200P00	513742200P00	513940300P00	513116200P00	760000100P00	760002500P00
2 (38)	513740300P00	513742300P00	513940400P00	513116300P00	760000200P00	760002600P00
3 (42)	513740400P00	513742400P00	513940500P00	513116400P00	760000300P00	760002700P00
4 (48)	513740500P00	513742500P00	513940600P00	513116500P00	760000400P00	760002800P00
5 (55)	513740600P00	513742600P00	513940700P00	513116600P00	760000500P00	760002900P00
6 (65)	513740700P00	513742700P00	513940800P00	513116700P00	760000600P00	760003000P00
7 (75)	513740800P00	513742800P00	513940900P00	513116800P00	760000700P00	760003100P00
8 (90)	513740900P00	513742900P00	513941000P00	513116900P00	760000800P00	760003200P00

NOTE - *NOTES*

- I codici per l'ordinazione del giunto completo sono comprensivi di stella rossa 98 Sh-A. Altri tipi di stelle disponibili su richiesta
  The code for ordering complete coupling included red row hardness 98 Sh-A. Other type of rows available on request.

GIUNTO FLESSIBILE AD INNESTO - *CLUTCH FLEXIBLE COUPLING*

GFI

IN ALLUMINIO
IN ALUMINIUM

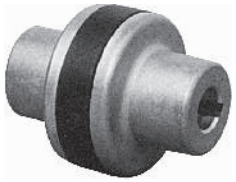

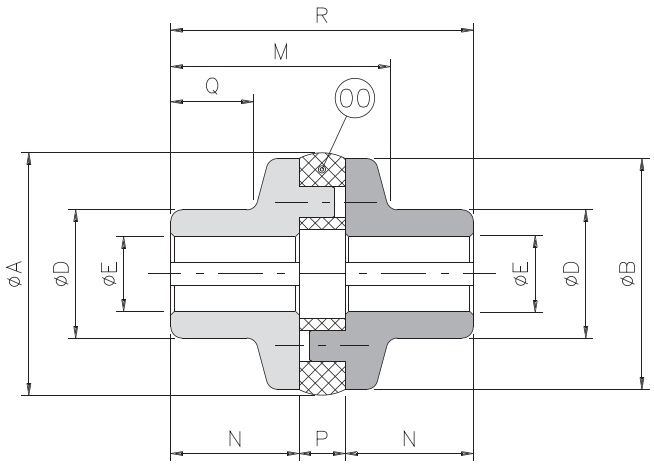

Dimensioni standard - *Standard dimensions*										
Grand. ***Sizes***	**Codici** ***Code***	**A**	**B**	**D**	**E H7** **ø max**	**M**	**N**	**P**	**Q**	**R**
00.22	200836000000	22,5	22,5	12	6	22,5	12,5	6	8,5	31
00.28	200806000000	30	28	16	9	25	15	6	11	36
00.35	200816000000	35,5	35	20	11	30,5	18,5	7,5	14,5	45
00.45	200826000000	48	45	25	15	38	22,5	8,5	17	55

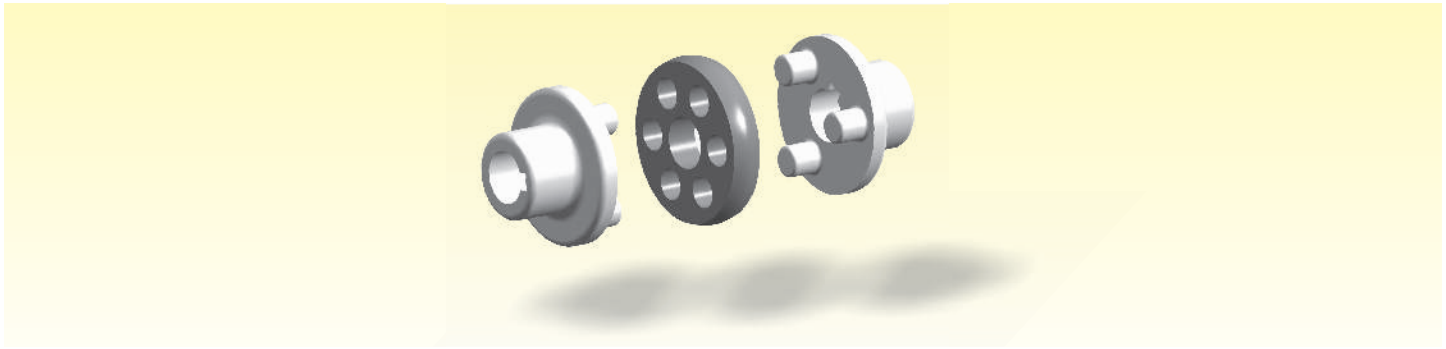

Caratteristiche tecniche - *Technical characteristics*											
Grand. ***Sizes***	**Coppia** ***Torque*** **(Nm)**		**Peso (øgrezzo)** ***Weight (ørough)*** **(Kg)**	**Inerzia (ømax)** ***Inertia (ømax)*** **(Kgm²)**	**Velocità max** ***Max speed*** **(Rpm)**	**Elemento elastico** ***Elastic element***		**Disallineamenti - *Misalignments***		
	nom	**max**				**Lacerazione** ***Tearing*** **(N/mm²)**	**Durezza** ***Hardness*** **(Sh-A)**	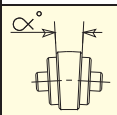	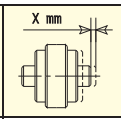	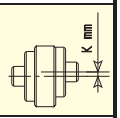
00.22	0,8	1,5	0,02	0,00007	18000	> 45	79 ±3	1°	0,1	0,1
00.28	1,0	2,2	0,04	0,00009	17000			1°	0,1	0,1
00.35	1,9	3,4	0,07	0,00018	16500			1°	0,1	0,1
00.45	3,5	6,3	0,13	0,00055	13000			1°	0,1	0,1

NOTE - *NOTES*

- La 7ª, 8ª, 9ª cifra del Codice indicano il diametro del Foro Finito di un semigiunto in mm (**000** 000 = Foro Grezzo).
  *The 7th, 8th and 9th digits of the code indicate the Finished Bore diameter of a half-coupling in mm (**000** 000 = Pilot Bore).*
- La 10ª, 11ª, 12ª cifra del Codice indicano il diametro del Foro Finito del secondo semigiunto in mm (000 **000** = Foro Grezzo).
  *The 10th, 11th and 12th digits of the code indicate the Finished Bore diameter of the second half-coupling in mm (**000** 000 = Pilot Bore).*

GEC

GIUNTO ELASTICO "COMPACT" - "*COMPACT" ELASTIC COUPLING*

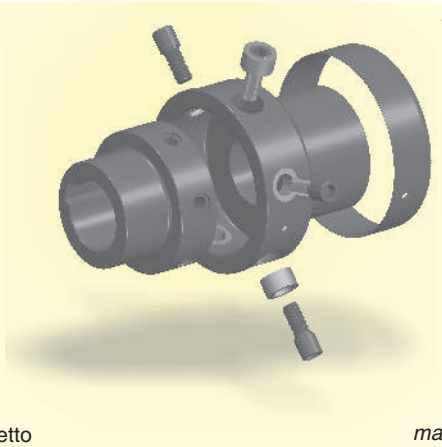

Le esigenze di mercato nell'ambito della trasmissione di potenza, orientate verso un miglioramento delle prestazioni, delle qualità e delle caratteristiche meccaniche riducendo contemporaneamente ingombro, rumorosità e vibrazioni, hanno indirizzato la "OMC" a investire le proprie risorse tecniche nell'ideazione e progettazione di un giunto elastico con caratteristiche innovative:

- BREVETTO OMC ITALIANO ED EUROPEO.
- Costruito in acciaio UNI 10083/98 interamente lavorato con trattamento superficiale di fosfatazione.
- Su richiesta trattamenti superficiali idonei all'utilizzo in ambiente alimentare ed esecuzione il alluminio anodizzato.
- Bilanciato tenendo conto in fase di progetto dell'equilibratura delle masse.
- Costruito col massimo grado di protezione.
- Restsitenza al calore fino a 180°C.
- **Possibilità di eseguire manutenzione senza rimuovere il giunto.**
- Massima modularità delle parti con la possibilità di collegarlo a tutta la gamma dei limitatori di coppia OMC.
- Costruito in 8 grandezze trasmette coppie fino a 35000 Nm e può alloggiare alberi fino a ø180mm.
- In grado di compensare piccoli errori di allineamento secondo quattro gradi di libertà:

1) disassamento parallelo"K". 2) Disassamento angolare "a".
3) Disassamento assiale "X" e di ammortizzare vibrazioni e/o contraccolpi determinati dal moto alternativo tra i due semigiunti.
4) Rotazione relativa tra I due semigiunti "y" per una trasmissione torsionalmente semirigida.

Particolarmente adatto per il collegamento di turbine "Pelton", per l'accoppiamento tra motori e compressori a vite e in generale per trasmissioni in genere dove viene richiesta sicurezza senza pregiudicare la qualità e l'efficacia della trasmissione stessa.

For market requirements about power transmission, aiming at an improvement of the performances, qualities and mechanical features and at the same time reducing the dimensions, noisiness and vibrations, "OMC" aims at investing its technical resources to project and manufacture an elastic coupling with new features:

- *ITALIAN AND EUROPEAN OMC PATENT.*
- *Made up of steel UNI 10083/98 completely worked with phosphatization surface treatment.*
- *On request, surface treatments suitable for the use in alimentary.*

industry, made up of anodised aluminium.;
Balanced considering during the project phase the mass balancing.

- *Made with the maximum safety degree.*
- *Heat resistance up to180°C.*
- ***Possibility to carry out maintenance without taking away the coupling.***
- *Maximal modularity of the parts with the possibility to connect it with any OMC torque limiter.*
- *8 available dimensions, it transmits torques up to 35000 Nm and is able to house shafts with a diameter up to ø180mm;*
- *Able to compensate little mistakes of misalignment according to four degrees of freedom:*

1) Parallel misalignment "K". 2) Angular misalignment "a".
3) Axial misalignment "X" able to soften vibrations and/or counterblows caused by the alternative motion between the two half couplings.
4) Relative rotation between the two half couplings "Y" for a semi-rigid torsional transmission.
Particularly suitable for the connection of turbines "Pelton", for the coupling between engines and worm compressor and in general for the transmission where the safety is highly required without compromising the quality and effectiveness of the same transmission.

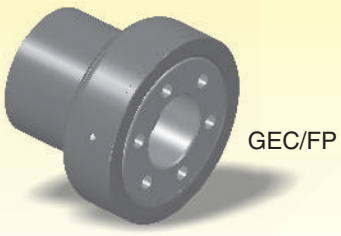

GEC/FP

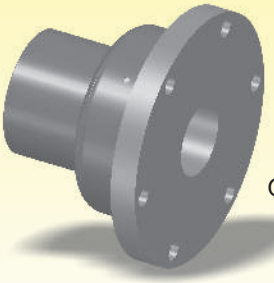

GEC/FG

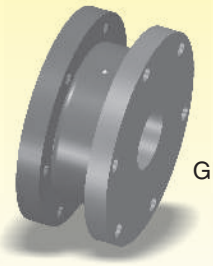

GEC/FF

Soluzioni compatte realizzabili a richiesta - *Compact solutions made on request*

MODALITA' DI MONTAGGIO - *FITTING INSTRUCTION*

1) Inserire il semigiunto esterno sull'albero verificando che lo stesso non sporga dalla parte opposta.
2) Avvicinare il secondo albero inserendolo nel semigiunto interno per una quantità non superiore alla lunghezza del foro.
3) Se l'inserimento del secondo albero risultasse difficoltoso, causa un disallineamento accentuato, è opportuno allentare tutti i perni di collegamento ottenendo così una maggiore flessibilità dei due semigiunti.
4) Dopo avere inserito e fissato gli alberi, togliere i perni di collegamento uno ad uno, bagnarli con loctite frenafiletti e rimontarli serrandoli a fondo.
5) Ricoprire i perni con la fascia di protezione, facendo coincidere i fori della fascia con le rispettive sfere di bloccaggio.

In questa pagina sono rappresentate, a titolo puramente indicativo, alcune varianti al modello standard per collegamento coassiale albero/albero.

1) Insert the external half coupling on the shaft, checking that the same does not stick out on the opposite part;
2) Bring the second shaft near, inserting it into the internal half coupling for a measure not higher than the hole length;
3) If the insertion of the second shaft is difficult, because of a strong misalignment, it will be necessary to loosen all connection pivots, obtaining in this way a higher flexibility of the two half couplings;
4) After having inserted and fixed the shafts, take away the connection pivots and damp them with loctite threadlocker and reassemble and tightening them;
5) Cover the pivots with the protection band, making the holes of the band coinciding with the relative locking spheres;
On this page you will see, by way of information, some changes to the standard version for the shaft/shaft coaxial connection;

GIUNTO ELASTICO "COMPACT" - *"COMPACT" ELASTIC COUPLING*

GEC

IN ACCIAIO UNI EN 10083/98 INTERAMENTE LAVORATO.
IN FULL-TURNED UNI EN 10083/98 STEEL

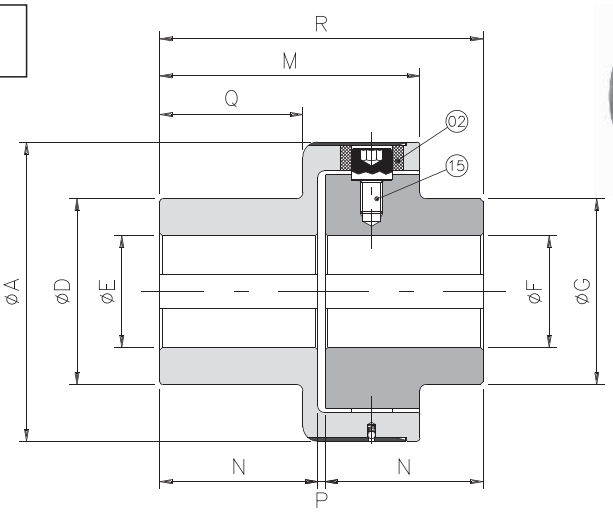



Dimensioni standard - *Standard dimensions*

Grand. *Sizes*	Codice / *Code*		A	D	E H7		F H7		G	M	N	P	Q	R
	Elemento elastico NERO *BLACK elastic element*	Elemento elastico VERDE *GREEN elastic element*			ø Grezzo *ø Pilot*	ø Max *ø Max*	ø Grezzo *ø Pilot*	ø Max *ø Max*						
00	200650000000	200655000000	63	42	5	20	5	20	42	52	25	3.5	18	61,5
0	200660000000	200665000000	78	50	10	28	10	28	50	63.5	32	3.5	28	67,5
1	200670000000	200675000000	108	70	12	38	12	38	70	89	49	4	44	102
2	200680000000	200685000000	130	80	15	45	15	45	80	111	65	4	59	134
3	200690000000	200695000000	161	100	15	60	15	60	100	140	85	4	77	174
4	200700000000	200705000000	206	120	20	70	20	70	120	168	105	4	97	214
5	200710000000	200715000000	239	135	30	80	30	80	135	201	130	4	120	264
6	-	200725000000	315	215	40	150	40	110	175	260	165	5	150	335
7	-	200735000000	364	240	40	180	40	140	210	310	205	5	185	415

Caratteristiche tecniche - *Technical characteristics*

Grand. *Sizes*	Coppia *Torque* (Nm)		Peso (øgrezzo) (Kg) *weight (ørough) (Kg)*	Inerzia (ømax) (Kgm^2) *Inertia (ømax) (Kgm^2)*	Velocità max - *Max speed* (Rpm)	Temp. max *Max temp.* (°C)		Durezza *Hardness* (Sh-A)		Disallineamenti - *Misalignment*						
						Elemento elastico NERO *BLACK elastic element*	Elemento elastico VERDE *GREEN elastic element*	Elemento elastico NERO *BLACK elastic element*	Elemento elastico VERDE *GREEN elastic element*	α°		X mm		K mm		Y°
										Servizio *Operation*		Servizio *Operation*		Servizio *Operation*		
	Nom	Max								Continuo *Continuous*	Intermittente *Intermittent*	Continuo *Continuous*	Intermittente *Intermittent*	Continuo *Continuous*	Intermittente *Intermittent*	
00	35	50	0,8	0,00045	6000	100 ±10	170 ±10	80	80	1°	1° 30'	± 0,7	± 1,5	0,5	0,7	2°
0	70	110	1,5	0,00124	5500					1°	1° 30'	± 0,7	± 1,5	0,5	0,7	2°
1	280	420	4,2	0,00633	5000					0° 48'	1°	± 0,7	± 1,5	0,5	0,7	2°
2	570	860	7,7	0,01592	4500					0° 36'	0° 48'	± 0,7	± 1,5	0,6	0,7	1° 45'
3	980	1500	14,2	0,04666	4000					0° 30'	0° 42'	± 0,8	± 1,6	0,6	0,8	1° 15'
4	2340	3600	22,6	0,12546	3100					0° 24'	0° 30'	± 0,8	± 1,6	0,6	0,8	1°
5	3880	5800	36,0	0,26035	2800					0° 24'	0° 30'	± 0,8	± 1,6	0,6	0,8	1°
6	15000	20000	78,1	0,88951	2000	-		-		0° 24'	0° 30'	± 0,8	± 1,6	0,6	0,8	1°
7	30000	35000	128,4	1,77108	1500					0° 24'	0° 30'	± 0,8	± 1,6	0,6	0,8	1°

NOTE - *NOTES*

- La 7ª, 8ª, 9ª cifra del Codice indicano il diametro del Foro Finito del Semigiunto Esterno in mm (000 **000** = Foro Grezzo).
  *The 7th, 8th and 9th digits of the code indicate the Finished Bore diameter of a half-coupling in mm (**000** 000 = Pilot Bore).*
- La 10ª, 11ª, 12ª cifra del Codice indicano il diametro del Foro Finito del Semigiunto Interno in mm (000 **000** = Foro Grezzo).
  *The 10th, 11th and 12th digits of the code indicate the Finished Bore diameter of the second half-coupling in mm (**000** 000 = Pilot Bore).*

GD

GIUNTO A DENTI CON MANICOTTO IN POLIAMMIDE
CLAW COUPLING WITH POLYAMIDE SLEEVE

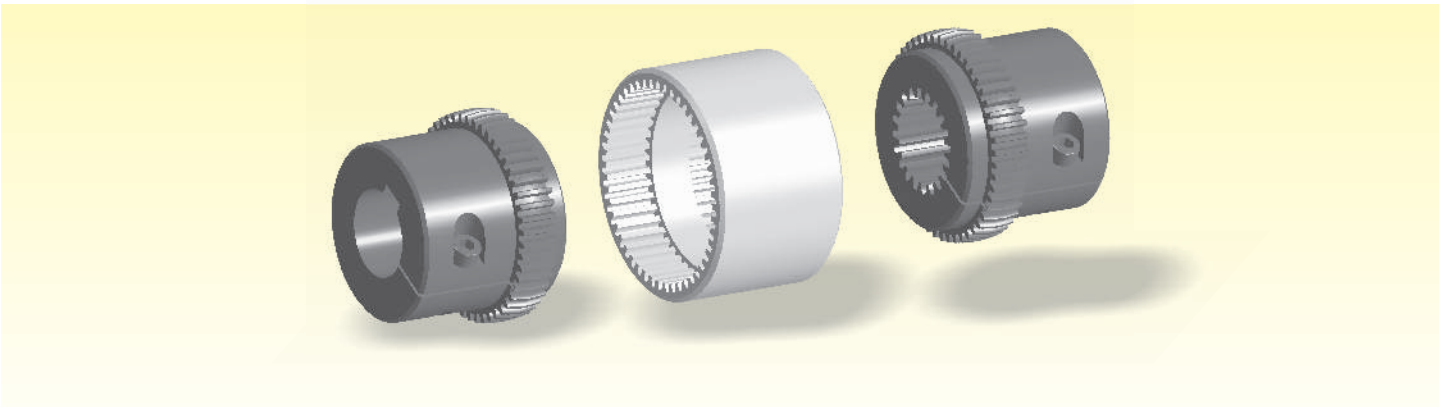

Il giunto è composto da due mozzi in acciaio UNI EN 10083/98 completamente lavorati, dentati esternamente e assemblati con un manicotto in poliammide dentato internamente.

- Semplicità di montaggio.
- **L'accoppiamento poliammide/acciaio assicura un funzionamento affidabile anche in assenza di manutenzione e lubrificazione.**
- Compensazione di disallineamenti radiali, angolari e assiali senza forzatura grazie al particolare profilo bombato e arcuato del dente.
- **Temperatura d'esercizio da -25°C + 80°C.**
- Disponibilità di diverse tipologie di montaggio.
- A richiesta disponibilità di diversi bloccaggi come indicato nella foto di e negli esempi di pag.4.

Il corretto dimensionamento del giunto si effettua seguendo le norme generali indicate a pag.5.

The coupling is made up of two steel hubs UNI EN 10083/98 completely worked, externally toothed and assembled with an internally toothed sleeve in polyamide.

- *Easy to assemble.*
- ***The combination polyamide/steel ensures a reliable functioning also without maintenance and lubrication.***
- *Compensation for radial, angular and axial misalignments without distortions thanks to the particular rounded and warped profile of the tooth.*
- ***Operating temperature from -25°C + 80°C.***
- *Availability of different assembling types.*
- *On request availability of different lockings as shown in the photo and examples on page 4.*

The correct dimensioning of the coupling is carried out following the general rules indicated on page 5.

Caratteristiche tecniche - *Technical characteristics*

Grand. *Sizes*	Coppia *Torque* (Nm)		*Peso (ø*grezzo*) Weight (ø*rough*)* (Kg)			Inerzia (ømax) *Inertia (ømax)* (Kgm²)		Velocità max *Max speed* (Rpm)	Temperatura di esercizio *Opertaing temperature* (°C)	Disallineamenti / *Misalignment*		
			Mozzo std *Std hub*	Mozzo lungo *Long hub*	Manicotto *Sleeve*					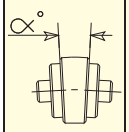	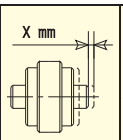	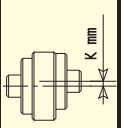
	Nom	Max				GD	GD-2ML					
1 (14)	11,5	23	0,10	0,13	0,022	0,000027	0,000034	14000	-25 +80	±1°	±1	±0,3
2 (19)	18,5	36,5	0,18	0,28	0,028	0,000050	0,000078	11800		±1°	±1	±0,3
3 (24)	23	46	0,23	0,42	0,037	0,000092	0,000173	10600		±1°	±1	±0,4
4 (28)	51,5	103,5	0,54	0,79	0,086	0,000311	0,000455	8500		±1°	±1	±0,4
5 (32)	69	138	0,66	0,97	0,104	0,000530	0,000795	7500		±1°	±1	±0,4
6 (38)	88	176	0,93	1,83	0,131	0,000959	0,001918	6700		±1°	±1	±0,4
7 (42)	110	220	1,10	2,76	0,187	0,001306	0,003420	6000		±1°	±1	±0,4
8 (48)	154	308	1,50	3,21	0,198	0,001815	0,003993	5600		±1°	±1	±0,4
9 (55)	285	570	2,63	5,12	0,357	0,004944	0,009064	4800		±1°	±1	±0,4
10 (65)	420	840	4,02	7,92	0,595	0,010634	0,021268	4000		±1°	±1	±0,6
11 (80)	700	1400	8,40	-	1,130	0,037055	-	3150		±1°	±1	±0,7
12 (100)	1200	2400	15,37	-	1,780	0,096122	-	3000		±1°	±1	±0,8
13 (125)	2500	5000	31,19	-	3,880	0,328750	-	2120		±1°	±1	±1,1

GIUNTO A DENTI CON MANICOTTO IN POLIAMMIDE
CLAW COUPLING WITH POLYAMIDE SLEEVE

GD

IN ACCIAIO UNI EN 10083/98 INTERAMENTE LAVORATO.
IN FULL-TURNED UNI EN 10083/98 STEEL

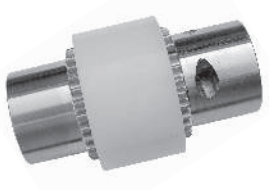

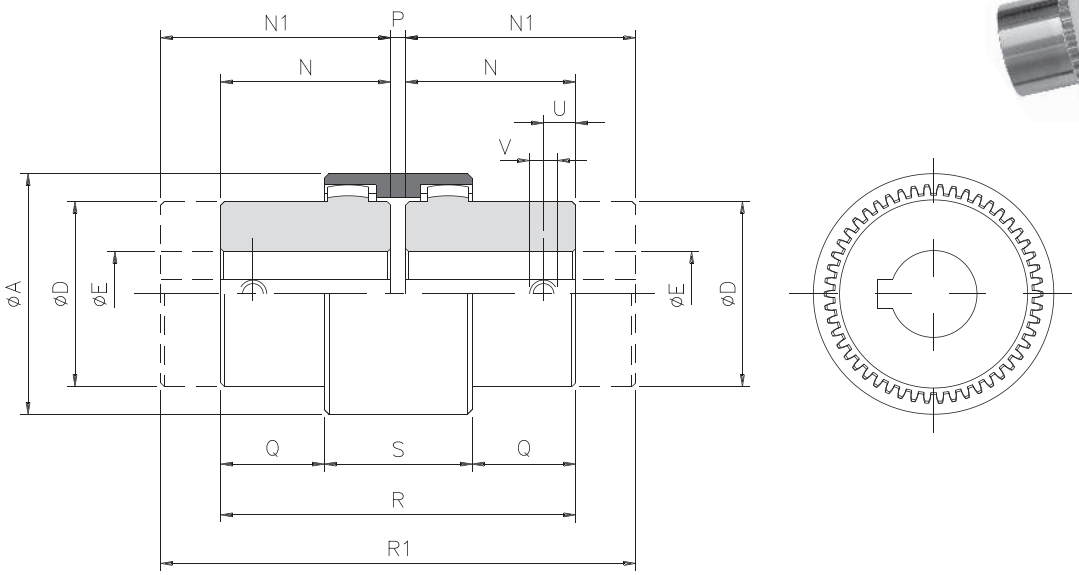

Dimensioni standard - *Standard dimensions*											A richiesta - *On request*	
Grand. *Sizes*	A	D	E H7		N	P	Q	R	S	U	V	Mozzo lungo (GD-2ML) *Long hub (GD-2ML)*	
			ø grezzo *ø pilot*	ø max								N1	R1
1 (14)	40	25	-	14	23	4	5	50	37	6	M5	30	64
2 (19)	48	32	-	19	25	4	10	54	37	6	M5	40	84
3 (24)	52	36	-	24	26	4	6	56	41	6	M5	50	104
4 (28)	66	44	-	28	40	4	12	84	46	10	M8	60	124
5 (32)	75	50	-	32	40	4	16	84	48	10	M8	60	124
6 (38)	82	58	-	38	40	4	17	84	48	10	M8	80	164
7 (42)	92	65	-	42	42	4	18	88	50	10	M8	110	224
8 (48)	100	68	-	48	50	4	27	104	50	10	M8	110	224
9 (55)	120	82	-	55	60	4	29,5	124	65	25	M10	110	224
10 (65)	140	95	-	65	70	4	36	144	72	20	M10	140	284
11 (80)	175	124	25	80	90	6	46,5	186	93	20	M10	-	-
12 (100)	210	152	35	100	110	8	63	228	102	30	M12	-	-
13 (125)	270	192	45	125	140	10	78	290	134	40	M16	-	-

Codici per l'ordinazione del giunto completo foro grezzo - Codes for ordering complete coupling with pilot bore

Grand. *Sizes*	GD	GD-1ML	GD-2ML	Grand. *Sizes*	GD	GD-1ML	GD-2ML
1 (14)	200911000000	20L911000000	2LL911000000	**8 (48)**	200918000000	20L918000000	2LL918000000
2 (19)	200912000000	20L912000000	2LL912000000	**9 (55)**	200919000000	20L919000000	2LL919000000
3 (24)	200913000000	20L913000000	2LL913000000	**10 (65)**	200920000000	20L920000000	2LL920000000
4 (28)	200914000000	20L914000000	2LL914000000	**11 (80)**	200921000000	20L921000000	2LL921000000
5 (32)	200915000000	20L915000000	2LL915000000	**12 (100)**	200922000000	20L922000000	2LL922000000
6 (38)	200916000000	20L916000000	2LL916000000	**13 (125)**	200923000000	20L923000000	2LL923000000
7 (42)	200917000000	20L917000000	2LL917000000				

NOTE - *NOTES*

- La 7ª, 8ª, 9ª cifra del Codice indicano il diametro del Foro Finito di un semigiunto in mm (**000** 000 = Foro Grezzo).
  *The 7th, 8th and 9th digits of the code indicate the Finished Bore diameter of a half-coupling in mm (**000** 000 = Pilot Bore).*

- La 10ª, 11ª, 12ª cifra del Codice indicano il diametro del Foro Finito del secondo semigiunto in mm (000 **000** = Foro Grezzo).
  *The 10th, 11th and 12th digits of the code indicate the Finished Bore diameter of the second half-coupling in mm (**000** 000 = Pilot Bore).*

GF

GIUNTO FLESSIBILE - *FLEXIBLE COUPLING*



IN ACCIAIO UNI EN 10083/98 INTERAMENTE LAVORATO.
IN FULL-TURNED UNI EN 10083/98 STEEL

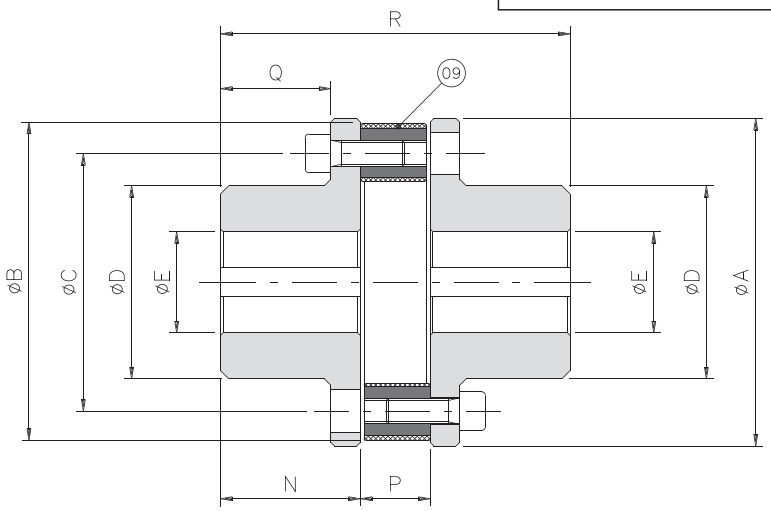

Dimensioni standard - *Standard dimensions*												A richiesta - *On request*			
Grand. Sizes	Codice - *Code*	A	B	C	D	E H7		N	P	Q	R	Modello "W" "W" *model*			
						Ø Grezzo *Ø Pilot*	Ø Max *Ø Max*					Codice - *Code*	A	P	R
X 0	200820000000	100	100	78	48	10	28	45	17	34	107	200822000000	100	22	112
X 1	200830000000	128	130	100	70	14	38	55	24	44	134	200832000000	125	28	138
X 2	200840000000	162	165	125	90	19	48	72	29	56	173	200842000000	155	34	178
X 3	200850000000	178	185	140	105	19	55	76	36	60	188	200852000000	172	38	190
X 4	200860000000	198	205	160	125	28	65	84	44	68	212	200862000000	193	42	210
X 5	200870000000	235	240	195	155	30	85	100	50	80	250	200872000000	233	48	248

Caratteristiche tecniche - *Technical characteristics*																		
Modello "X" / *"X" model*									Modello "W" / *"W" model*									Elem.elastico *Elastic elem.*
Grand. Sizes	Coppia *Torque* (Nm)		Peso (ogrezzo) (Kg) *Weight (orough) (Kg)*	Inerzia (ømax) *Inertia (ømax)* (Kgm²)	Velocità max (Rpm) *Max speed* (Rpm)	Disallineamenti *Misalignment*			Grand. Sizes	Coppia *Torque* (Nm)		Peso (ogrezzo) (Kg) *Weight (orough) (Kg)*	Inerzia (ømax) *Inertia (ømax)* (Kgm²)	Velocità max (Rpm) *Max speed* (Rpm)	Disallineamenti *Misalignment*			Durezza *Hardness* (Sh-A)
	Nom	Max								Nom	Max							
X 0	75	225	3,4	0,00256	5000	3°	1,5	1	W 0	75	-	2,5	0,00256	5000	5°	3,5	1	55
X 1	230	690	6,0	0,00826	4500	4°	2	1	W 1	150	-	4,6	0,00826	4500	5°	3,5	1	
X 2	470	1410	8,2	0,02654	3600	4°	2,5	1,5	W 2	250	-	8,0	0,02654	4000	5°	4,5	1,5	
X 3	750	2250	12,7	0,04268	3500	4°	3	1,5	W 3	450	-	12,4	0,04268	3600	5°	4,5	1,5	
X 4	1125	3375	16,9	0,07775	2800	4°	3	1,5	W 4	850	-	17,2	0,07775	3200	5°	4,5	1,5	
X 5	1700	5100	22,2	0.,9375	2500	4°	3,5	1,5	W 5	1850	-	27,4	0,19375	2500	5°	5	1,5	

NOTE - *NOTES*

- La 7ª, 8ª, 9ª cifra del codice indicano il diametro del Foro Finito di un semigiunto in mm (**000** 000 = Foro Grezzo).
  *The 7th, 8th and 9th digits of the code indicate the Finished Bore diameter of a half-coupling in mm (**000** 000 = Pilot Bore).*
- La 10ª, 11ª, 12 ª cifra del codice indicano il diametro del Foro Finito del secondo semigiunto in mm (000 **000** = Foro Grezzo).
  *The 10th, 11th and 12th digits of the code indicate the Finished Bore diameter of the second half-coupling in mm (**000** 000 = Pilot Bore).*

GIUNTO A CATENA - *CHAIN COUPLING*

GC

IN ACCIAIO UNI EN 10083/98 INTERAMENTE LAVORATO.
IN FULL-TURNED UNI EN 10083/98 STEEL



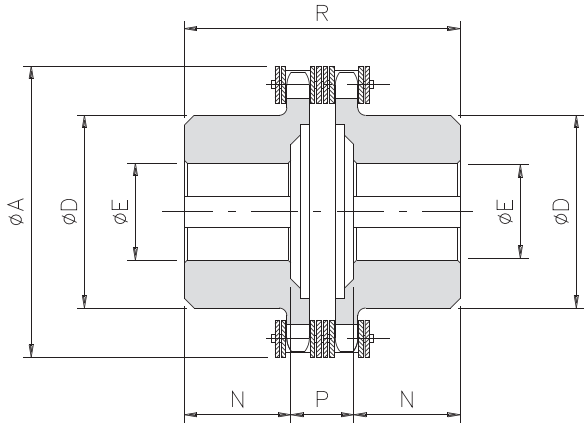

Dimensioni standard - *Standard dimensions*

Grand. *Sizes*	Codice Code	A	D	E H7 ø Grezzo *ø Pilot*	E H7 ø Max	N	P	R
01	200808000000	45	25	8	12	9	13	31
00	200818000000	58	37	10	20	20	21	61
0	200828000000	75	50	12	28	19	23,5	61,5
1	200838000000	101	70	16	38	29	29	87
2	200848000000	126	89	20	55	38	32	108
3	200858000000	159	110	20	70	56	35,5	147,5
4	200868000000	183	130	28	80	59	38,5	156,5
5	200878000000	215	130	30	80	88	40	216
6	200888000000	291	150	40	90	103	46	252
7	200898000000	312	170	50	110	124	46	294

Caratteristiche tecniche - *Technical characteristics*

Grand. *Sizes*	Coppia max *Max torque* (Nm)	*Passo* (catena doppia) *Pitch (Double chain)* ISO-R 606	Peso (øgrezzo) *Weight (ørough)* (Kg)	Inerzia (ømax) *Inertia (ømax)* (Kgm^2)	Velocità max Max speed (Rpm)	Disallineamenti *Misalignment*		
						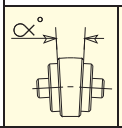	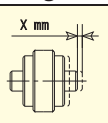	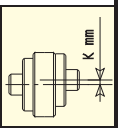
00	140	3/8"x7/32" Z12	0,2	0,00002	6000	2°	1,50	0,20
01	190	3/8"x7/32" Z16	0,6	0,00009	5000	2°	1,50	0,20
0	600	3/8"x7/32" Z22	1,0	0,00030	3800	2°	1,50	0,20
1	650	1/2"x5/16" Z22	2,7	0,00148	2800	2°	2,40	0,25
2	1100	3/4"x7/16" Z18	5,4	0,00497	2200	2°	3,20	0,30
3	1900	1"x17,02 Z17	11,8	0,01817	1800	2°	4,50	0,35
4	3200	1"x17,02 Z20	16,9	0,03530	1500	2°	4,80	0,40
5	4000	1"x17.02 Z24	19,5	0,05333	1300	2°	4,80	0,40
6	7000	1"1/4x3/4" Z26	42,5	0,19027	1000	2°	6,30	0,50
7	8000	1"1/4x3/4" Z28	58,6	0,28643	900	2°	6,30	0,50

NOTE - *NOTES*

- La 7ª, 8ª, 9ª cifra del codice indicano il diametro del Foro Finito di un semigiunto in mm (**000** 000 = Foro Grezzo).
  *The 7th, 8th and 9th digits of the code indicate the Finished Bore diameter of a half-coupling in mm (**000** 000 = Pilot Bore).*
- La 10ª, 11ª, 12ª cifra del codice indicano il diametro del Foro Finito del secondo semigiunto in mm (000 **000** = Foro Grezzo).
  *The 10th, 11th and 12th digits of the code indicate the Finished Bore diameter of the second half-coupling in mm (**000** 000 = Pilot Bore).*

CODICI PER RICAMBI - *CODES FOR SPARE PARTS*

Grand. *Size*	Codice *Code*	Descrizione / *Description*	Q.tà *Q.ty*
GAS 01 (14/16)	760001400P00	Elemento elastico rosso / Red elastic element	1
	760002200P00	Elemento elastico giallo / Yellow elastic element	1
GAS 00 (19/24)	760001100P00	Elemento elastico rosso / Red elastic element	1
	760002300P00	Elemento elastico giallo / Yellow elastic element	1
GAS 0 (24/28)	760000000P0	Elemento elastico rosso / Red elastic element	1
	760002400P00	Elemento elastico giallo / Yellow elastic element	1
GAS 1 (28/38)	760000100P00	Elemento elastico rosso / Red elastic element	1
	760002500P00	Elemento elastico giallo / Yellow elastic element	1
GAS 2 (38/45)	760000200P00	Elemento elastico rosso / Red elastic element	1
	760002600P00	Elemento elastico giallo / Yellow elastic element	1
GAS 3 (42/55)	760000300P00	Elemento elastico rosso / Red elastic element	1
	760002700P00	Elemento elastico giallo / Yellow elastic element	1
GAS 4 (48/60)	760000400P00	Elemento elastico rosso / Red elastic element	1
	760002800P00	Elemento elastico giallo / Yellow elastic element	1
GAS 5 (55/70)	760000500P00	Elemento elastico rosso / Red elastic element	1
	760002900P00	Elemento elastico giallo / Yellow elastic element	1
GAS 6 (65/75)	760000600P00	Elemento elastico rosso / Red elastic element	1
	760003000P00	Elemento elastico giallo / Yellow elastic element	1
GAS 7 (75/90)	760000700P00	Elemento elastico rosso / Red elastic element	1
	760003100P00	Elemento elastico giallo / Yellow elastic element	1
GAS 8 (90/100)	760000800P00	Elemento elastico rosso / Red elastic element	1
	760003200P00	Elemento elastico giallo / Yellow elastic element	1
GEC 0	572001000P02	Elemento elastico nero / *Black elastic element*	6
	572000300P02	Elemento elastico verde / *Green elastic element*	6
	513180100P15	Perno di collegamento / *Connection pin*	6
GEC 1	572001100P02	Elemento elastico nero / *Black elastic element*	6
	572000400P02	Elemento elastico verde / *Green elastic element*	6
	513180200P15	Perno di collegamento / *Connection pin*	6
GEC 2	572001200P02	Elemento elastico nero / *Black elastic element*	6
	572000600P02	Elemento elastico verde / *Green elastic element*	6
	513180300P15	Perno di collegamento / *Connection pin*	6
GEC 3	572001300P02	Elemento elastico nero / *Black elastic element*	6
	572000700P02	Elemento elastico verde / *Green elastic element*	6
	513180400P15	Perno di collegamento / *Connection pin*	6
GEC 4	572001400P02	Elemento elastico nero / *Black elastic element*	8
	572000800P02	Elemento elastico verde / *Green elastic element*	8
	513180500P15	Perno di collegamento / *Connection pin*	8
GEC 5	572001500P02	Elemento elastico nero / *Black elastic element*	8
	572000900P02	Elemento elastico verde / *Green elastic element*	8
	513180600P15	Perno di collegamento / *Connection pin*	8
GEC 6	572001600P02	Elemento elastico verde / *Green elastic element*	8
	513180700P15	Perno di collegamento / *Connection pin*	8
GEC 7	572001700P02	Elemento elastico verde / *Green elastic element*	12
	513180800P15	Perno di collegamento / *Connection pin*	12

Grand. *Size*	Codice *Code*	Descrizione / *Description*	Q.tà *Q.ty*
GFI 00.22	572002000P00	Elemento elastico / *Elastic element*	1
GFI 00.28	760004000P00	Elemento elastico / *Elastic element*	1
GFI 00.35	760005000P00	Elemento elastico / *Elastic element*	1
GFI 00.45	760006000P00	Elemento elastico / *Elastic element*	1
GF W 0	760007100P09	Elemento elastico / *Elastic element*	1
GF W 1	760007200P09	Elemento elastico / *Elastic element*	1
GF W 2	760007300P09	Elemento elastico / *Elastic element*	1
GF W 3	760007400P09	Elemento elastico / *Elastic element*	1
GF W 4	760007500P09	Elemento elastico / *Elastic element*	1
GF W 5	760007600P09	Elemento elastico / *Elastic element*	1
GF X 0	760006100P09	Elemento elastico con tela *Elastic element with packing*	1
GF X 1	760006200P09	Elemento elastico con tela *Elastic element with packing*	1
GF X 2	760006300P09	Elemento elastico con tela *Elastic element with packing*	1
GF X 3	760006400P09	Elemento elastico con tela *Elastic element with packing*	1
GF X 4	760006500P09	Elemento elastico con tela *Elastic element with packing*	1
GF X 5	760006100P09	Elemento elastico con tela *Elastic element with packing*	1
GTR 0	310030151P02	Pacco lamellare-viti-bulloni *Shim packs-screw-bolts*	1 - 2
GTR 1	310030200P02	Pacco lamellare-viti-bulloni *Shim packs-screw-bolts*	1 - 2
GTR 2	310030300P02	Pacco lamellare-viti-bulloni *Shim packs-screw-bolts*	1 - 2
GTR 3	310030400P02	Pacco lamellare-viti-bulloni *Shim packs-screw-bolts*	1 - 2
GTR 4	310030500P02	Pacco lamellare-viti-bulloni *Shim packs-screw-bolts*	1 - 2
GTR 5	310030600P02	Pacco lamellare-viti-bulloni *Shim packs-screw-bolts*	1 - 2
GTR 6	310030700P02	Pacco lamellare-viti-bulloni *Shim packs-screw-bolts*	1 - 2
GTR 7	310030800P02	Pacco lamellare-viti-bulloni *Shim packs-screw-bolts*	1 - 2
GTR 8	310030900P02	Pacco lamellare-viti-bulloni *Shim packs-screw-bolts*	1 - 2
GTR 9	310031000P02	Pacco lamellare-viti-bulloni *Shim packs-screw-bolts*	1 - 2
GTR 10	310031100P02	Pacco lamellare-viti-bulloni *Shim packs-screw-bolts*	1 - 2
GTR 11	310031200P02	Pacco lamellare-viti-bulloni *Shim packs-screw-bolts*	1 - 2
GTR 12	310031300P02	Pacco lamellare-viti-bulloni *Shim packs-screw-bolts*	1 - 2

NOTE - *NOTES*

- Le ultime tre cifre del codice (Pxx) indicano la posizione del particolare.
  The last three digits of the code (Pxx) refer to the part position.

NOTE - *NOTES*

CONVERSIONI - *CONVERSIONS*

COPPIA / *TORQUE*

	N cm	N m	Kp cm	Kp m	Lbs in	Lbs ft
N cm	1	10-2	1,01972 x 10-1	1,01972 x 10-3	8,85075 x 10-2	7,37562 x 10-3
N m	100	1	10,1972	1,01972 x 10-1	8,85075	7,37562 x 10-1
Kp cm	9,80665	9,80665 x 10-2	1	10-2	8,67962 x 10-1	7,23301 x 10-2
Kp m	980,665	9,80665	100	1	86,7962	7,23301
Lbs in	11,2985	1,12985	1,15212	1,15212 x 10-2	1	8,33333 x 10-2
Lbs ft	135,582	1,35582	13,8225	1,38225 x 10-1	12	1

POTENZA / *POWER*

	W	kW	CV	HP
W	1	10-3	1,36x10-3	1,34x10-3
kW	10+3	1	1,36	1,341
CV	735,5	0,735	1	0,986
HP	745,7	0,745	1,013	1

FORZA / *FORCE*

	N	Kgf	lb	oz
N	1	0,102	2,25x10-1	3,61
Kgf	9,81	1	2,2	35,33
lb	4,439	0,453	1	16
oz	2,77x10-1	2,83x10-2	6,25x10-2	1

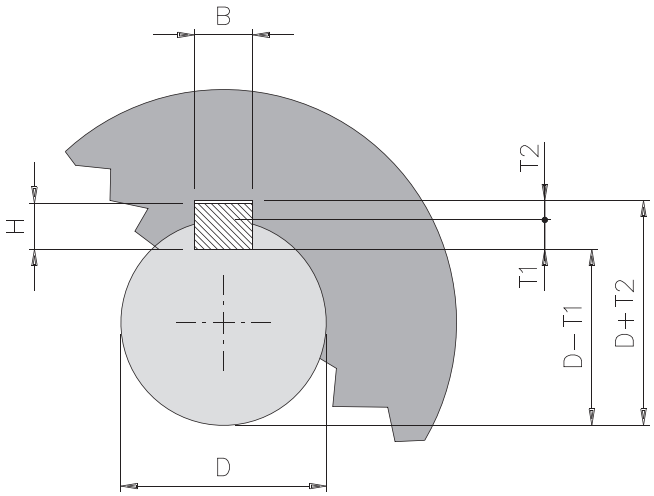

CAVE E LINGUETTE (secondo UNI 6604) - *KEYWAYS AND FEATHERS (according to UNI 6604)*

D	*>10 12*	*>12 17*	*>17 22*	*>22 30*	*>30 38*	*>38 44*	*>44 50*	*>50 58*	*>58 65*	*>65 75*	*>75 85*	*>85 95*	*>95 110*	*>110 130*	*>130 150*	*>150 170*
B H9	4	5	6	8	10	12	14	16	18	20	22	25	28	32	36	40
H	4	5	6	7	8	8	9	10	11	12	14	14	16	18	20	22
T1	2,5	3	3,5	4	5	5	5,5	6	7	7,5	9	9	10	11	12	13
T2	1,8	2,3	2,8	3,3	3,3	3,3	3,8	4,3	4,4	4,9	5,4	5,4	6,4	7,4	8,4	9,4
		+ 0,1 0		+ 0,2 0											+ 0,3 0	

COPPIE TRASMISSIBILI INDICATIVE IN FUNZIONE DEL DIAMETRO DELL'ALBERO (Nm)
INDICATIVE TRANSMISSIBLE TORQUE IN FUNCTION OF THE DIAMETER OF THE SHAFT (Nm)

Materiale *Material*	Diametro albero / *Shaft diameter* (mm)											
	Ø 6	Ø 10	Ø 12	Ø 15	Ø 17	Ø 20	Ø 25	Ø 30	Ø 40	Ø 50	Ø 75	Ø 100
Acciaio / *Steel* R = 35000 KN/m²	1,50	6,60	11,50	23	34	55	105	180	440	840	2800	6600
Acciaio / *Steel* R = 45000 KN/m²	1,90	8,50	15	28	43	70	135	230	550	100	3600	8500
Acciaio / *Steel* R = 60000 KN/m²	2,50	12	20	39	56	95	180	310	750	1500	4800	12000





Il nostro ufficio tecnico e la nostra flessibilità produttiva sono sempre a disposizione per qualsiasi esigenza e/o personalizzazione del prodotto

Our technical office and our flexible production capacity are always at your disposal for any product and/or customisation needs





COME RAGGIUNGERCI
HOW TO REACH US

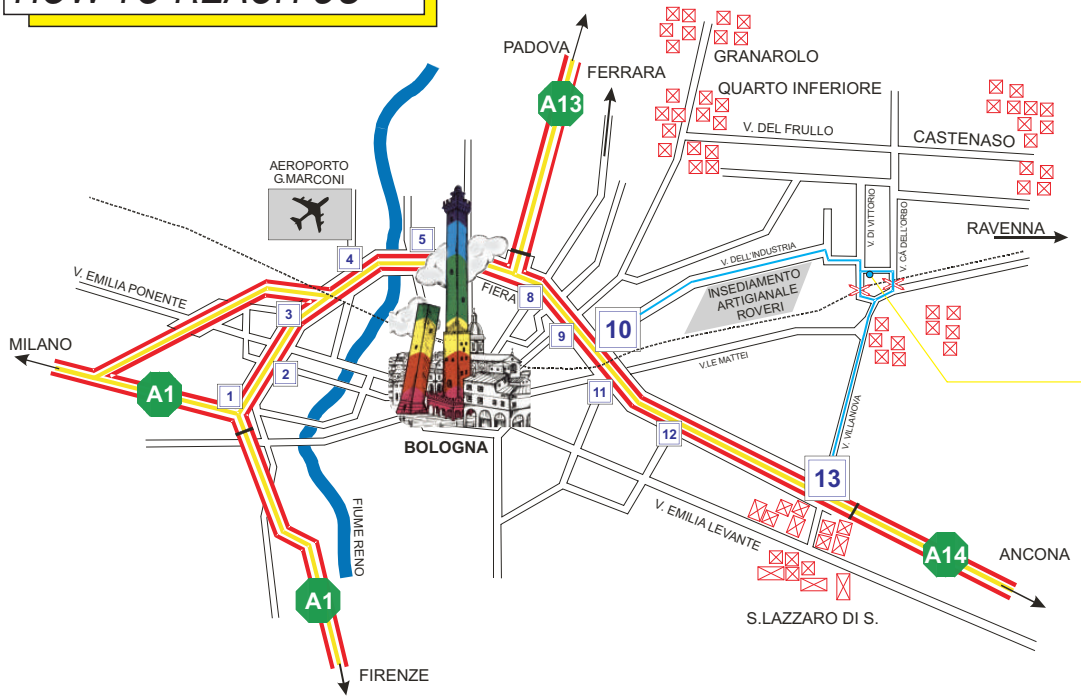

OMC® - ComInTec®

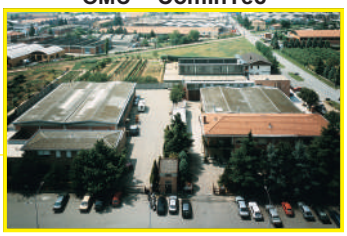

Stabilimento produttivo
Manufacturing factory
via Dell'Artigiano, 9
Villanova di Castenaso
(BO)

PROGRAMMA DI PRODUZIONE

PRODUCTION PROGRAM



ComInTec srl
Via Dell'Artigiano, 9
40050 Villanova di Castenaso
BOLOGNA (ITALY)
TEL. ++39 051 780216 r.a.
FAX ++39 051 782256
e-mail: info@comintec.it
http:// www.comintec.it

OMC - Edizione 09/2006