30 - Dispositivo fine-corsa RVS

Il dispositivo fine-corsa, tipo RVS, é progettato per completare ed adattare i motoriduttori a vite senza fine di Bonfiglioli Riduttori all'azionamento di:

- finestre e ombreggi per serre
- cancelli automatici
- finestre a vasistas
- dosatori per granaglie nel settore zootecnico
- valvole a farfalla

I motoriduttori dotati del dispositivo RVS sono anche idonei per qualsiasi altra applicazione intermittente, in cui si richieda un moto controllato e preciso.
Per le applicazioni sopra descritte, caratterizzate da un tipo di servizio leggero e intermittente, si raccomanda di effettuare la selezione del gruppo di trasmissione unicamente dalle pagine del paragrafo 36.
Le selezioni così effettuate saranno conformi al particolare tipo di servizio e alle massime velocità compatibili con il regolare funzionamento del dispositivo fine-corsa.
La configurazione completa si ottiene assemblando il dispositivo fine-corsa sul relativo motoriduttore, mediante lo specifico kit di montaggio (disponibile per i gruppi tipo VF 49, W63, W75 e W86), illustrato alla pag. 194
Per consentire il montaggio del dispositivo **RVS**, i motoriduttori devono essere nella forma costruttiva flangiata.

30 - RVS Limit-stop device

The limit-stop device type RVS has been designed to fit Bonfiglioli Riduttori worm gearmotors to operate:

- *Green house windows and shades*
- *Remote-controlled gates*
- *Hopper frame windows*
- *Dosing devices for the livestock farming industry*
- *Butterfly valves*

Worm gearmotors equipped with the RVS limit switch device are suitable for linear and rotary intermittent duty applications requiring accurate and repetitive positioning.
For the applications listed above, typically light duty, worm gearmotors should only be selected from relevant selection charts, given at paragraph 36.
The drive selection will then comply with both the application duty and the max. peripheral speed constraints of the limit-switch device.
The configuration is complete when the limit-switch device RVS is flanged onto the gearmotor through the relevant assembly kit (see page 194).
Configuration kits are available for worm gears type VF 49, W 63, W 75, and W 86 only.
*Please note that **RVS** devices will only fit F-flanged VF 49 and FC-flanged W worm gears.*
***RVS** mounting side is opposite to flange.*

30 - Endschalter-Vorrichtung RVS

Die Endschalter-Vorrichtung Typ RVS wurde entwickelt, um die Getriebemotoren mit Schnecke von Bonfiglioli Riduttori bei der Betätigung von:

- Fenstern und Vorrichtungen zur Schattenerzeugung für Treibhäuser
- automatischen Toren
- Klappfenstern
- Dosieranlagen für Getreide im Zootechnik-Sektor
- Drosselventilen zu vervollständigen und an diese anzupassen.

Die mit der Vorrichtung RVS ausgestatteten Getriebemotoren sind auch für alle anderen Schritt-Anwendungen geeignet, bei denen eine kontrollierte und genaue Bewegung erforderlich ist.
Für die oben beschriebenen Anwendungen, die durch einen leichten Schritt-Service charakterisiert sind, empfiehlt es sich, die Wahl der Übertragungsgruppen ausschließlich, wie auf den Seiten des Paragraphen 36 angegeben, durchzuführen. Die so durchgeführten Wahlen sind konform zu dem bestimmten Servicetyp und zu den Höchstgeschwindigkeiten, die mit dem regulären Betrieb der Endschalter-Vorrichtung verträglich sind.
Die vollständige Konfiguration wird durch die Montage der Endschalter-Vorrichtung auf das entsprechende Motorgetriebe mittels des spezifischen (auch für die Gruppen Typ VF 49, W63, W75 und W86 verfügbaren), auf S. 194 gezeigten Montage-Sets erhalten.
Für die Montage der Vorrichtung **RVS** müssen die Getriebemotoren in der geflanschten Herstellungsform sein.

30 - Dispositif de fin de course RVS

Le dispositif de fin de course type RVS est conçu pour compléter et adapter les motoréducteurs à vis sans fin Bonfiglioli Riduttori à l'actionnement de:

- *fenêtres et dispositifs d'ombrage pour serres*
- *grilles automatiques*
- *fenêtre à vasistas*
- *doseurs pour grenailles dans le secteur zootechnique*
- *vannes papillon*

Les motoréducteurs équipés du dispositif RVS sont aussi adaptés pour toute autre application intermittente nécessitant un mouvement contrôlé et précis. En ce qui concerne les applications susmentionnées, caractérisées par un type de service léger et intermittent, il est recommandé d'effectuer la sélection du groupe de transmission uniquement depuis les pages du paragraphe 36. Les sélections ainsi effectuées seront conformes au type de service particulier ainsi qu'aux vitesses maximales compatibles avec le fonctionnement régulier du dispositif de fin de course.
Pour obtenir la configuration complète, assembler le dispositif de fin de course sur le motoréducteur correspondant au moyen du kit de montage spécifique (disponible pour les groupes types VF 49, W63, W75 et W86), illustré à la page 194.
*Afin de permettre le montage du dispositif **RVS**, les motoréducteurs doivent être de forme de construction à bride.*

30.1 Caratteristiche tecniche

Il funzionamento del dispositivo fine-corsa si basa sul movimento differenziale di due coppie di ruote, dotate di camma, e dal relativo azionamento di microinterruttori di precisione che attraverso relais (a cura dell'installatore) comandano l'arresto e l'inversione del moto.
Le posizioni estreme del moto, tipicamente l'apertura e la chiusura del telaio, sono facilmente impostabili con il motoriduttore già installato e senza l'uso di specifiche attrezzature, al di fuori di una comune chiave a brugola.
Una volta raggiunta e fissata la regolazione desiderata, questa viene mantenuta costante nel tempo, consentendo una elevata ripetibilità negli azionamenti.
Nella sua esecuzione di base il gruppo fine-corsa **RVS** è fornito con una coppia di cavi, della lunghezza di ca. un metro, pre-cablati internamente.
Il gruppo è inoltre disponibile anche nelle seguenti varianti:

30.1 Technical features

The working principle of the limit-stop device is based on the differential movement of two pairs of wheels – each equipped with a cam – and the relative operation of precision micro-switches that stop and reverse motion through relays (to be fitted by the installer).
Travel end positions, normally the open and closed positions of application frame, are easily set using a common Allen key after gearmotor installation.
Once adjusted, the unit will retain its settings over time for guaranteed motion repeatability.
*In its basic version, the **RVS** limit-stop unit comes with a pair of approx. 1-m long cables. Internal wiring is made at the factory.*
*The **RVS** unit is available in the following variants:*

30.1 Technische eigenschaften

Der Betrieb der Endschalter-Vorrichtung gründet auf einer Differentialbewegung von zwei mit Nocken ausgestatteten Räderpaaren und auf die entsprechende Betätigung der Präzisions-Mikroschalter, die durch Relais (vom Installateur eingebaut) den Bewegungsstopp und die Bewegungsumkehr steuern.
Die Extrem-Positionen der Bewegung, die Öffnung und das Schließen des Rahmens, können leicht mit dem bereits installierten Getriebemotor und ohne Verwendung von spezifischen Ausrüstungen, sondern nur mit einem herkömmlichen Inbusschlüssel eingestellt werden.
Ist die gewünschte Einstellung erreicht und fixiert, wird diese in der Zeit konstant gehalten, wodurch die Betätigungen oft wiederholt werden können. In der Grundausführung wird die Endschalter-Gruppe **RVS** mit einem innen vorverkabelten und ungefähr ein Meter langen Kabelpaar geliefert.
Die Gruppe ist außerdem in folgenden Varianten erhältlich:

30.1 Caracteristiques techniques

Le fonctionnement du dispositif de fin de course est basé sur le mouvement différentiel de deux couples de roues, dotées de came, et de l'actionnement correspondant de microrupteurs de précision, qui, à travers des relais (à la charge de l'installateur) commandent l'arrêt et l'inversion du mouvement.
Les positions extrêmes du mouvement, généralement l'ouverture et la fermeture du bâti, sont facilement définissables avec le motoréducteur déjà installé et sans utilisation d'outils spécifiques autre qu'une clé à six pans ordinaire.
Une fois le réglage désiré obtenu et fixé, ce dernier est constant dans le temps, ce qui permet une répétitivité élevée des actionnements.
*Dans son exécution de base, le groupe de fin de course **RVS** est fourni avec une paire de câbles, d'une longueur d'environ un mètre, précâblés à l'intérieur.*
Le groupe est aussi disponible dans les variantes suivantes :

INDUSTRY PROCESS
AND AUTOMATION SOLUTIONS

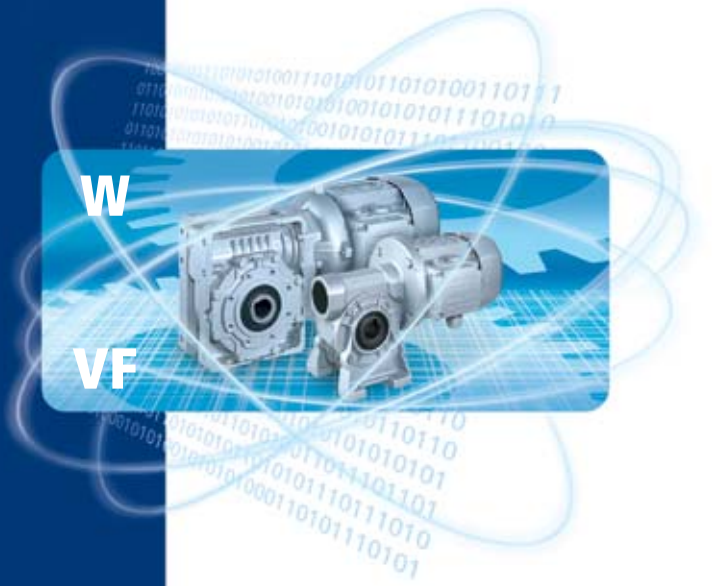

www.bonfiglioli.com

BONFIGLIOLI

RVS ME: dotato di scatola morsettiera esterna a sei terminali, ai quali allacciare i cavi di collegamento con i relais.

RVS DM: corredato di doppia serie di microinterruttori collegati in serie, per una sicurezza di intervento assoluta e conforme alle Norme che prevedono la ridondanza di questo dispositivo.

RVS ME DM: dispositivo dotato di morsettiera esterna e di doppia serie di microinterruttori, come più sopra descritto.

In tutte le sue varianti il dispositivo fine-corsa si caratterizza come:
- estremamente silenzioso
- di ingombro contenuto
- di facile installazione e regolazione
- dotato di protezione complessiva IP55
- regolabile all'interno di un campo massimo di 43 giri dell'albero lento

RVS ME: *the limit switch features a 6-stud terminal box for external wiring of cables wiring of cables to main relais.*

RVS DM: *features a double set of micro-switches, connected in series, for absolute reliability where applicable regional standards or regulations call for a redundant design.*

RVS ME DM: *features the combination of the two options described above.*

Regardless to the variant the RVS limit switch device offers the following features:
- *Extremely quite operation*
- *Space efficiency*
- *Ease of installation and setting*
- *Overall protection IP55*
- *Adjustment range within a maximum of 43 revolutions of drive shaft.*

RVS ME: ist mit einem äußeren Klemmenkasten mit sechs Endverschlüssen ausgestattet, an die die Verbindungskabel mit den Relais angeschlossen werden.

RVS DM: ist mit einer doppelten, serienverbundenen Mikroschalter-Serie für eine vollkommene Eingriffssicherheit und entsprechend der Normen ausgestattet, die die Redundanz dieser Vorrichtung vorsehen.

RVS ME DM: mit einer äußeren und doppelten Mikroschalter-Serie, wie oben beschrieben, ausgestat-tete Vorrichtung.

Alle Varianten der Endschalter-Vorrichtungen sind wie folgt charakterisiert:
- äußerst leise
- gemäßigter Raumbedarf
- leicht zu installieren und einzustellen
- mit Gesamtschutz IP55 ausgestattet
- innerhalb eines Höchstbereichs von 43 Umdrehungen der Abtriebswelle einstellbar

RVS ME: *dotée de boîte à bornes extérieure à six bornes auxquelles seront reliés les câbles de raccordement avec les relais.*

RVS DM: *équipée d'une double série de microrupteurs reliés en série, pour une sécurité d'intervention absolue et conforme aux normes prévoyant la redondance de ce dispositif.*

RVS ME DM: *dispositif équipé de boîte à bornes extérieure et d'une double série de microrupteurs, comme décrit plus haut.*

Quelles que soient les variantes, les caractéristiques du dispositif de fin de course sont les suivantes:
- *extrêmement silencieux*
- *encombrement limité*
- *facile à installer et à régler*
- *doté de protection IP55*
- *réglable à l'intérieur d'une plage de 43 tours de l'arbre de sortie*

31 - CODICI PER L'ORDINATIVO

Individuare il dispositivo, o la sua variante, necessario per l'applicazione e riferirsi alla tabella sottostante per il relativo codice per l'ordinativo:

31 - ORDERING CODES

Determine which device or variant best suits the specific application and locate the part number in the table below:

31 - ART.-NR. FÜR DIE BESTELLUNG

Die für die Anwendung notwendige Vorrichtung oder ihre Variante bestimmen und dabei auf die unterstehende Tabelle für die entsprechende Art.-Nr. für die Bestellung Bezug nehmen.

31 - REFERENCES POUR LA COMMANDE

Repérer le dispositif, ou sa variante, nécessaire pour l'application et se référer au tableau ci-dessous pour trouver la référence correspondante pour effectuer la commande :

RVS	RVS ME	RVS DM	RVS ME DM
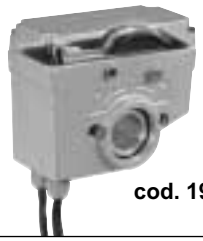 cod. 193312025	 cod. 193312026	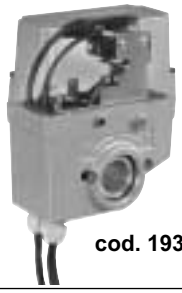 cod. 193312027	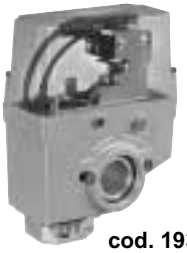 cod. 193312028

Selezionare inoltre il codice relativo al kit di configurazione per il riduttore sul quale si vuole installare il dispositivo fine-corsa:

Select also the part number of the specific configuration kit for the speed reducer the limit-stop device is to be installed to:

Außerdem die entsprechende Art.-Nr. des Konfigurations-Sets für das Getriebe auswählen, auf das die Endschalter-Vorrichtung installiert werden soll.

Sélectionner aussi la référence relative au kit de configuration pour le réducteur sur lequel le dispositif de fin de course sera installé:

 cod. 192860001	cod. 192860002	cod. 192860003	cod. 192860004
 VF 49 F - VFR 49 F	 W 63 UFC - WR 63 UFC	 W 75 UFC - WR 75 UFC	 W 86 UFC - WR 86 UFC

32 - ISTRUZIONI PER IL MONTAGGIO DEL DISPOSITIVO FINE-CORSA SUL RIDUTTORE

32 - INSTRUCTIONS FOR THE ASSEMBLING OF THE LIMIT-SWITCH DEVICE ONTO GEARBOX

32 - ANWEISUNGEN FÜR DIE MONTAGE DER ENDSCHALTER-VORRICHTUNG AUF DAS GETRIEBE

32 - INSTRUCTIONS DE MONTAGE DU DISPOSITIF DE FIN DE COURSE SUR LE REDUCTEUR

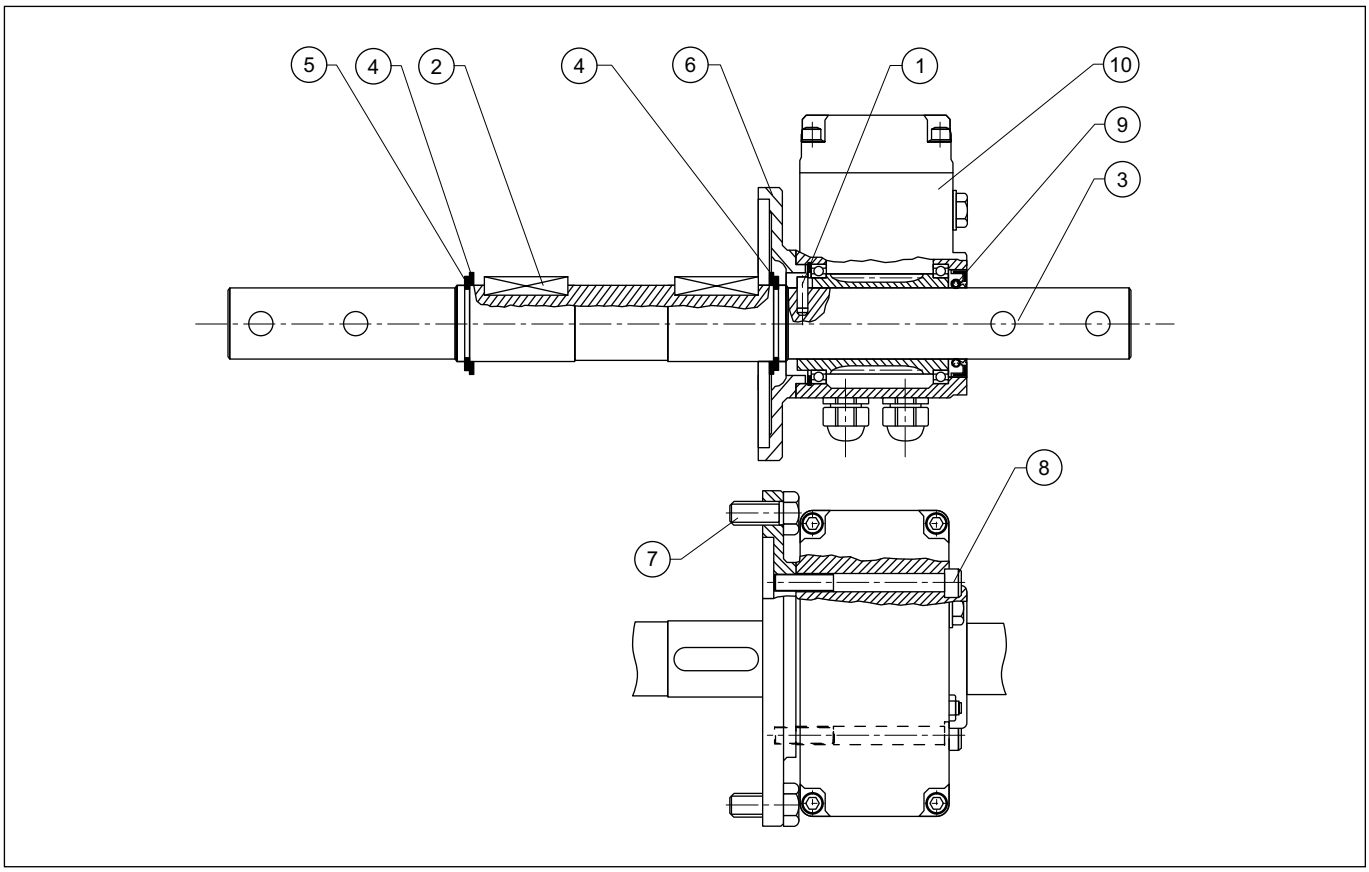

1. Accertarsi di disporre del dispositivo fine-corsa (10) nell'esecuzione richiesta, e del relativo kit di montaggio, specifico per il tipo di riduttore che si deve configurare.

2. Iniziare l'assemblaggio con i componenti del kit di configurazione. Verificare dapprima che la spina elastica (1) e le chiavette (2) siano correttamente collocate nelle rispettive sedi. Inserire quindi l'albero cilindrico (3) nell'albero cavo del riduttore. La posizione della spina elastica (1) definirà il lato di accoppiamento con il dispositivo fine-corsa (10).

3. Bloccare l'albero assialmente inserendo prima le ralle (4) e poi gli anelli elastici (5) nelle gole appositamente ricavate per questi ultimi.

4. Applicare la flangia di collegamento (6) sul riduttore, utilizzando le due viti a testa esagonale (7).

1. *Make sure that the limit-switch device (10), as well as the mounting kit for the specific gearbox, is available in the required configuration.*

2. *Start assembling the components of the mounting kit first. Insert the dowel pin (1) and keys (2) into their sites. Then slide shaft (3) into the hollow shaft of the gearbox. The position of the dowel pin (1) will define the side the limit-switch (10) fits onto.*

3. *Retain shaft axially inserting the washers (4) first and then snap rings (5) into their groves*

4. *Fit connecting flange (6) onto the gearbox and lock it with the two bolts (7)*

1. Sicherstellen, dass Sie über die Endschalter-Vorrichtung (10) in der geforderten Ausführung und über das entsprechende Montage-Set verfügen, das für das zu konfigurierende Getriebe spezifisch ist.

2. Die Montage mit den Bestandteilen des Konfigurations-Sets beginnen. Zuerst überprüfen, dass der Spannstift (1) und die Schlüssel (2) richtig in den entsprechenden Sitzen angeordnet sind. Die Zylinderwelle (3) in die hohle Welle des Getriebes einfügen. Die Position des Spannstifts (1) bestimmt die Verbindungsseite zur Endschalter-Vorrichtung (10).

3. Die Welle axial blockieren, indem zuerst die Scheiben (4) eingefügt und dann die Sprengringe (5) in die aus diesen eigens dafür gewonnenen Kehlen einfügen.

4. Den Verbindungsflansch (6) auf das Getriebe unter Verwendung von den zwei Sechskantschrauben (7) montieren.

1. *Vérifier que le dispositif de fin de course (10), dans l'exécution demandée, ainsi que le kit de montage correspondant spécifique pour le type de réducteur à monter sont corrects.*

2. *Commencer l'assemblage avec les composants du kit de configuration. Vérifier tout d'abord que le goujon élastique (1) et les clavettes (2) sont correctement positionnés dans leur logement respectif. Ensuite, introduire l'arbre cylindrique (3) dans l'arbre creux du réducteur. La position du goujon élastique (1) définira le côté d'assemblage avec le dispositif de fin de course (10).*

3. *Bloquer l'arbre axialement en introduisant tout d'abord les crapaudines (4) puis les bagues élastiques (5) dans les rainures prévues à cet effet sur ces derniers.*

4. *Appliquer la bride de raccord (6) sur le réducteur, en utilisant les deux vis à 6 pans (7).*

5. Montare il gruppo RVS (10) sulla flangia di collegamento (6), facendo uso delle viti TCEI (8). In questa fase avere cura di inserire la spina elastica (1), destinata al trascinamento del dispositivo fine-corsa, nell'asola appositamente ricavata nel manicotto interno dello stesso.

6. Inserire infine con cura l'anello parapolvere (9) nel suo alloggiamento. Vedi figura.

5. *Mount limit-switch (10) onto connecting flange (6) and secure it with the two socket head bolts (8). Whilst performing this, make sure that the dowel pin (1) is located in the grove machined into the bush trailing the entire limit-switch device.*

6. *Finally insert the dust proof contact seal (9) carefully into its site. See figure for reference.*

5. Die Gruppe RVS (10) auf den Verbindungsflansch (6) unter Verwendung der Schrauben TCEI (8) montieren. In dieser Phase den für die Mitnahme der Endschalter-Vorrichtung bestimmten Spannstift (1) in den eigens dafür in dessen Muffe gewonnen Schlitz einfügen.

6. Zum Schluss sorgfältig den Staubschutzring (9) in sein Gehäuse einfügen. Siehe Abbildung.

5. *Monter le groupe RVS (10) sur la bride de raccord (6), en utilisant des vis (8). Durant cette phase, prendre soin d'introduire le goujon élastique (1) destiné à l'entraînement du dispositif de fin de course dans l'orifice présent à cet effet dans le fourreau à l'intérieur de ce dernier.*

6. *Enfin, introduire soigneusement la bague pare-poussière (9) dans son logement. Voir figure.*

33 - REGOLAZIONE DELLE POSIZIONI DI APERTURA E CHIUSURA

Quando si eseguono interventi sul dispositivo fine-corsa deve essere isolata l'alimentazione del motore elettrico.

Le operazioni di installazione, allacciamento, regolazione e manutenzione devono essere eseguite solo da personale qualificato, nel rispetto di:
- **queste ed altre istruzioni o schemi forniti insieme, o separatamente, dal dispositivo**
- **le normative applicabili nel paese o regione.**

33 - SETTING OF THE LIMIT-SWITCH DEVICE RVS

For your safety, when operating on the device the electrical supply must be disconnected.

Installation, wiring and repair works may only be carried out by qualified specialists in accordance with:
- ***this as well as any other schemes or instructions supplied with the device or separately***
- ***national and regional regulation governing safety and the prevention of accidents.***

33 - EINSTELLUNGEN DER ÖFFNUNGS- UND SCHLIESSPOSITIONEN

Bei der Durchführung von Eingriffen auf der EndschalterVorrichtung muss die Speisung des Elektromotors isoliert sein.

Die Installations-, Verbindungs-, Einstellungs- und Instandhaltungsarbeiten dürfen nur von Fachpersonal durchgeführt werden, das
- **die vorliegenden und andere, getrennt oder zusammen mit der Vorrichtung gelieferten Anweisungen oder Schemata sowie**
- **die im Land oder in der Region anwendbaren Richtlinien befolgt.**

33 - REGLAGE DES POSITIONS D'OUVERTURE ET DE FERMETURE

En cas d'intervention sur le dispositif de fin de course, il est nécessaire d'isoler l'alimentation du moteur électrique.

Les opérations d'installation, de branchement, de réglage et d'entretien doivent être effectuées uniquement par du personnel qualifié en respectant :
- ***les présentes instructions et autres ainsi que les schémas fournis avec le dispositif ou séparément.***
- ***Les règlements applicables dans le pays ou la région d'installation.***

I microinterruttori che intervengono arrestando la rotazione del motoriduttore nei versi corrispondenti alle frecce (**A**) e (**B**) sono identificati dalla lettera corrispondente.
Per la regolazione delle funzioni di apertura e di chiusura realizzate dal dispositivo fine-corsa, installare dapprima il motoriduttore sul telaio che deve essere azionato ed impegnare il pignone con la relativa cremagliera.
Successivamente, rimuovere il coperchio superiore del dispositivo e procedere come segue:

*The micro switches carry the letters (**A**) or (**B**) which refer to the direction of rotation of the drive shaft.*
To set the "open" and "close" positions of the equipment, first install the gearmotor onto the framework.
Allow the drive pinion to mesh with the relative rack.
Thereafter, remove the lid from the top and follow the procedure, as described below:

Die Mikroschalter, die eingreifen und die Drehung des Getriebemotors in den den Pfeilen (**A**) und (**B**) entsprechenden Richtungen anhalten, sind durch den jeweiligen Buchstaben gekennzeichnet.
Für die Einstellung der von der Endschalter-Vorrichtung durchgeführten Öffnungs- und Schließfunktionen zuerst den zu betätigenden Getriebemotor auf dem Rahmen installieren und dann das Ritzel mit der entsprechenden Zahnstange einsetzen. Danach den oberen Deckel der Vorrichtung entfernen und, wie folgt, vorgehen:

*Les microrupteurs qui interviennent en arrêtant la rotation du motoréducteur dans les sens correspondant aux flèches (**A**) et (**B**) sont identifiés par la lettre correspondante. En ce qui concerne le réglage des fonctions d'ouverture et de fermeture effectuées par le dispositif de fin de course, installer tout d'abord le motoréducteur sur le bâti qui doit être actionné puis engager la crémaillère correspondante sur le pignon.*
Ensuite, enlever le couvercle supérieur du dispositif et procéder comme suit :



Fase 1

Azionare il motoriduttore fino a portare l'albero lento in una delle due posizioni d'estremità (apertura o chiusura) desiderate.
Con riferimento alle frecce ricavate sulla scatola, prendere nota del corrispondente verso di rotazione dell'albero (**A**) o (**B**).

Phase 1

*Drive the gearmotor until either one of the two end positions is reached. Disconnect power. While performing this, observe which direction the shaft is rotating, whether (**A**) or (**B**). Refer to raised arrows on side of the housing.*

Phase 1

Das Motorgetriebe solange betätigen, bis sich die Abtriebswelle in einer der zwei gewünschten Extrempositionen (Öffnung oder Schließung) befindet. Mit Bezug auf die auf dem Kasten ersichtlichen Pfeile die entsprechende Drehrichtung der Welle (**A**) oder (**B**) zur Kenntnis nehmen.

Phase 1

*Actionner le motoréducteur jusqu'à porter l'arbre de sortie dans l'une des deux positions d'extrémité (ouverture ou fermeture) désirées. En se référant aux flèches présentes sur la boîte, prendre note du sens de rotation correspondant de l'arbre (**A**) ou (**B**).*

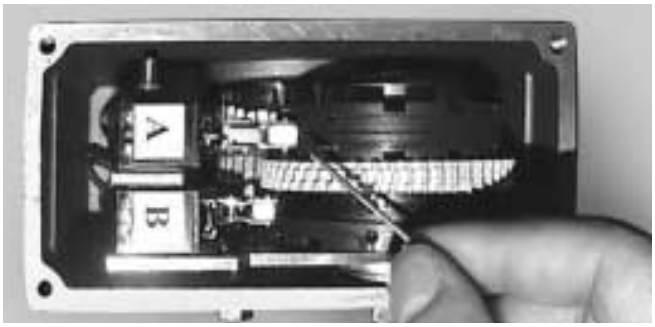

Fase 2

Svincolare le ruote in nylon relative al microinterruttore corrispondente al verso di rotazione (**A**) o (**B**), utilizzando la chiave a brugola di 1,5 mm, fornita a corredo. Affiancare le scanalature presenti sulle ruote e ruotare manualmente le stesse fino ad ottenere lo scatto (udibile) del microinterruttore. Bloccare infine le ruote nella posizione così ottenuta, serrando i grani di fissaggio con la stessa chiave. Per la regolazione dell'altra posizione d'estremità azionare il motoriduttore fino a raggiungerla. Ripetere poi le operazioni più sopra descritte, operando in identica maniera sull'altro microinterruttore. Al termine, richiudere il coperchio e serrare le quattro viti con la testa a brugola.

N.B.Con riferimento all'albero lento del riduttore, il campo di regolazione del dispositivo finecorsa è compreso fra 0 e 43 giri.

Phase 2

*Loosen the pair of nylon wheels in relation to the micro switch which corresponds to the direction of rotation previously observed (carrying the letter **A** in the example alongside). Use the 1.5 mm Allen key supplied with the device.*
Set the two grooves side by side and rotate both wheels manually until the roller of the switch snaps into the grooves and a click can be heard. Then lock both the wheels in that position by screwing down the respective grub screws.
To set the other end position, drive the gearmotor in the opposite direction until that end position is reached. Follow same procedure described above, operating on the correspondent micro-switch. At the end, close the lid and lock it with the 4 nos. socket head screws.

N.B. With reference to the revolutions of the output shaft, the limit switch range is 0 – 43 turns.

Phase 2

Die Nylon-Räder des Mikroschalters entsprechend der Drehrichtung mit dem mitgelieferten Inbusschlüssel von 1,5 mm lösen. Die auf den Rädern vorhandenen Nuten Seite an Seite stellen und manuell drehen, bis ein Geräusch des Mikroschalters zu hören ist. Schließlich die Räder in der so erhaltenen Position blockieren und dafür die Feststellstifte mit dem gleichen Schlüssel anziehen. Für die Einstellung der anderen Extremposition den Getriebemotor betätigen, bis diese erreicht ist. Danach die oben beschriebenen Arbeiten wiederholen und dabei auf die gleiche Weise auf dem anderen Mikroschalter vorgehen. Zum Schluss den Deckel schließen und die vier Inbusschrauben anziehen.

HINWEIS Mit Bezug auf die Abtriebswelle des Getriebes beträgt der Einstellungsbereich der Endschalter-Vorrichtung zwischen 0 und 43 Umdrehungen.

Phase 2

*Dégager les roues en nylon relatives au microrupteur correspondant au sens de rotation (**A**) ou (**B**), en utilisant la clé à six pans de 1,5 mm fournie en dotation. Rapprocher les rainures présentes sur les roues puis tourner manuellement ces dernières jusqu'à l'obtention du déclic (audible) du microrupteur. Enfin, bloquer les roues dans la position ainsi obtenue en serrant les vis de fixation sans tête avec la même clé. En ce qui concerne le réglage de l'autre position d'extrémité, actionner le motoréducteur jusqu'à ce qu'elle soit atteinte. Répéter ensuite les opérations décrites plus haut en opérant de façon identique sur l'autre microrupteur. A la fin, refermer le couvercle et serrer les quatre vis à six pans.*

REMARQUE En référence à l'arbre de sortie du réducteur, la plage de réglage du dispositif de fin de course est comprise entre 0 et 43 tours.

34 - DESIGNAZIONE

Designazione **VF** e **W** per accoppiamento al dispositivo fine-corsa.

34 - DESIGNATION

*Ordering code for RVS acceptable **VF** and **W** gear units.*

34 - BEZEICHNUNG

Einsatz der **VF** und **W** für Passung an Anlaufvorrichtung.

34 - DESIGNATION

*Désignation **VF** et **W** pour accouplement dispositif fin de course.*

RIDUTTORE / *GEAR UNIT* / GETRIEBE / *REDUCTEUR*

W R 75 UFC1 D30 240 P71 B5 B3 .....

OPZIONI / *OPTIONS*
OPTIONEN / *OPTIONS*

POSIZIONE DI MONTAGGIO / *MOUNTING POSITION*
EINBAULAGEN / *POSITION DE MONTAGE*
B3 (default)**, B6, B7, B8, V5, V6**

FLANGIA MOTORE IEC / *IEC MOTOR MOUNTING*
MOTORFLANSCH IEC / *BRIDE MOTEUR IEC*
B5
B14

INGRESSO TIPO / *INPUT TYPE*
BEZEICHNUNG DER ANTRIEBSSEITE / *DESIGNATION ENTREE*
VF: **P** (IEC)
W: **S_, P** (IEC)

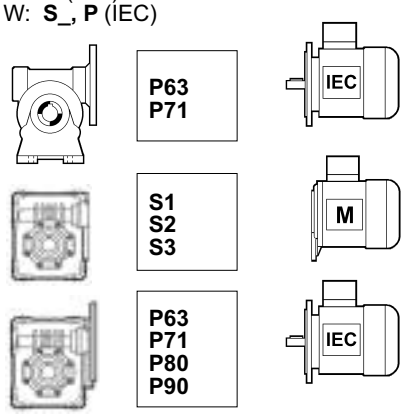

RAPPORTO DI RIDUZIONE / *GEAR RATIO*
ÜBERSETZUNG / *RAPPORT DE REDUCTION*

DIAMETRO ALBERO LENTO / *SHAFT BORE*
ABTRIEBSWELLEDURCHMESSER / *DIAMETRE ARBRE LENT*
D30 (solo W75; *W75 alone*; nür für W75; *seulement pour W75*)

FORMA COSTRUTTIVA / *VERSION* / BAUFORM / *FORME DE CONSTRUCTION*
VF: **F**
W: **UFC**

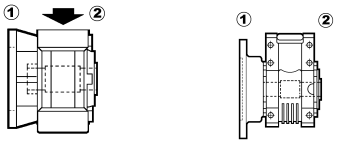

F (1, 2) **UFC(1, 2)**

GRANDEZZA / *FRAME SIZE* / BAUGRÖSSE / *TAILLE*
VF: **49**
W: **63, 75, 86**

PRECOPPIA / *HELICAL REDUCTION* / VORSTUFE / *PRE-ETAGE*
/
R

TIPO RIDUTTORE / *GEAR TYPE* / GETRIEBE TYP / *TYPE REDUCTEUR*


VF


W

0.12 kW

n_2 min^{-1}	M_2 Nm	i	IEC					
4.7	98	300	**VFR 49_300**	**P63**	**BN 63A 4**			
5.8	89	240	**VFR 49_240**	**P63**	**BN 63A 4**			
6.7	83	210	**VFR 49_210**	**P63**	**BN 63A 4**			
7.8	76	180	**VFR 49_180**	**P63**	**BN 63A 4**			
10.4	64	135	**VFR 49_135**	**P63**	**BN 63A 4**			
14.0	41	100	**VF 49_100**	**P63**	**BN 63A 4**	**VF 49_100**	**P63**	**K 63A 4**
17.5	37	80	**VF 49_80**	**P63**	**BN 63A 4**	**VF 49_80**	**P63**	**K 63A 4**
20.0	34	70	**VF 49_70**	**P63**	**BN 63A 4**	**VF 49_70**	**P63**	**K 63A 4**
23.3	31	60	**VF 49_60**	**P63**	**BN 63A 4**	**VF 49_60**	**P63**	**K 63A 4**

0.18 kW

n_2 min^{-1}	M_2 Nm	i	IEC					
7.8	112	180	**VFR 49_180**	**P63**	**BN 63B 4**			
10.4	95	135	**VFR 49_135**	**P63**	**BN 63B 4**			
14.0	61	100	**VF 49_100**	**P63**	**BN 63B 4**			
17.5	54	80	**VF 49_80**	**P63**	**BN 63B 4**	**VF 49_80**	**P63**	**K 63B 4**
20.0	49	70	**VF 49_70**	**P63**	**BN 63B 4**	**VF 49_70**	**P63**	**K 63B 4**
23.3	45	60	**VF 49_60**	**P63**	**BN 63B 4**	**VF 49_60**	**P63**	**K 63B 4**

0.25 kW

n_2 min^{-1}	M_2 Nm	i	IEC					
4.7	214	300	**WR 63_300**	**P71**	**BN 71A 4**			
5.8	192	240	**WR 63_240**	**P71**	**BN 71A 4**			
7.3	170	192	**WR 63_192**	**P71**	**BN 71A 4**			
10.4	136	135	**WR 63_135**	**P71**	**BN 71A 4**			
12.3	121	114	**WR 63_114**	**P71**	**BN 71A 4**			
14.0	82	100	**VF 49_100**	**P71**	**BN 71A 4**			
17.5	72	80	**VF 49_80**	**P71**	**BN 71A 4**			
20.0	66	70	**VF 49_70**	**P71**	**BN 71A 4**			
23.3	61	60	**VF 49_60**	**P71**	**BN 71A 4**	**VF 49_60**	**P71**	**K 71A 4**

0.37 kW

n_2 min^{-1}	M_2 Nm	i	IEC					
4.7	382	300	**WR 86_300**	**P71**	**BN 71B 4**			
5.8	306	240	**WR 75_240**	**P71**	**BN 71B 4**			
7.3	290	192	**WR 86_192**	**P71**	**BN 71B 4**			
7.8	257	180	**WR 75_180**	**P71**	**BN 71B 4**			
9.3	226	150	**WR 75_150**	**P71**	**BN 71B 4**			
10.4	204	135	**WR 63_135**	**P71**	**BN 71B 4**			
12.3	181	114	**WR 63_114**	**P71**	**BN 71B 4**			
14.0	133	100	**W 63_100**	**P71**	**BN 71B 4**	**W 63_100**	**S1**	**M1SD 4**
17.5	108	80	**VF 49_80**	**P71**	**BN 71B 4**			
20.0	98.3	70	**VF 49_70**	**P71**	**BN 71B 4**			
23.3	90.5	60	**VF 49_60**	**P71**	**BN 71B 4**			

0.55 kW

n_2 min^{-1}	M_2 Nm	i	IEC					
4.7	559	300	**WR 86_300**	**P80**	**BN 80A 4**			
5.8	483	240	**WR 86_240**	**P80**	**BN 80A 4**			
7.3	423	192	**WR 86_192**	**P80**	**BN 80A 4**			
7.8	376	180	**WR 75_180**	**P80**	**BN 80A 4**			
8.3	383	168	**WR 86_168**	**P80**	**BN 80A 4**			
9.3	331	150	**WR 75_150**	**P80**	**BN 80A 4**			
10.1	330	138	**WR 86_138**	**P80**	**BN 80A 4**			
11.7	287	120	**WR 75_120**	**P80**	**BN 80A 4**			
14.0	194	100	**W 63_100**	**P80**	**BN 80A 4**	**W 63_100**	**S1**	**M1LA 4**
17.5	170	80	**W 63_80**	**P80**	**BN 80A 4**	**W 63_80**	**S1**	**M1LA 4**
21.9	148	64	**W 63_64**	**P80**	**BN 80A 4**	**W 63_64**	**S1**	**M1LA 4**
23.3	148	60	**W 75_60**	**P80**	**BN 80A 4**	**W 75_60**	**S1**	**M1LA 4**

0.75 kW

n_2 min^{-1}	M_2 Nm	i	IEC					
7.3	568	192	**WR 86_192**	**P80**	**BN 80B 4**			
8.3	514	168	**WR 86_168**	**P80**	**BN 80B 4**			
9.3	444	150	**WR 75_150**	**P80**	**BN 80B 4**			
10.1	443	138	**WR 86_138**	**P80**	**BN 80B 4**			
11.7	386	120	**WR 75_120**	**P80**	**BN 80B 4**			
14.0	281	100	**W 75_100**	**P80**	**BN 80B 4**	**W 75_100**	**S2**	**M2SA 4**
17.5	241	80	**W 75_80**	**P80**	**BN 80B 4**	**W 75_80**	**S2**	**M2SA 4**
21.9	199	64	**W 63_64**	**P80**	**BN 80B 4**	**W 63_64**	**S2**	**M2SA 4**
23.3	199	60	**W 75_60**	**P80**	**BN 80B 4**	**W 75_60**	**S2**	**M2SA 4**

1.1 kW

n_2 min^{-1}	M_2 Nm	i	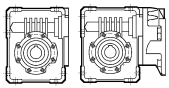 IEC 	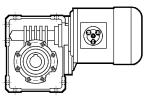
10.1	652	138	**WR 86_138 P90 BN 90S 4**	
11.7	594	120	**WR 86_120 P90 BN 90S 4**	
14.0	443	100	**W 86_100 P90 BN 90S 4**	**W 86_100 S2 M2SB 4**
17.5	384	80	**W 86_80 P90 BN 90S 4**	**W 86_80 S2 M2SB 4**
21.9	326	60	**W 86_60 P90 BN 90S 4**	**W 86_60 S2 M2SB 4**

1.5 kW

n_2 min^{-1}	M_2 Nm	i	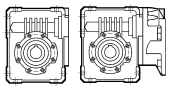 IEC 	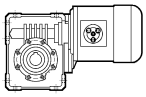
11.7	816	120	**WR 86_120 P90 BN 90LA 4**	
17.5	527	80	**W 86_80 P90 BN 90LA 4**	**W 86_80 S3 M3SA 4**
21.9	448	60	**W 86_60 P90 BN 90LA 4**	**W 86_60 S3 M3SA 4**

36 - DIMENSIONI *36 - DIMENSIONS* **36 - ABMESSUNGEN** *36 - DIMENSIONS*

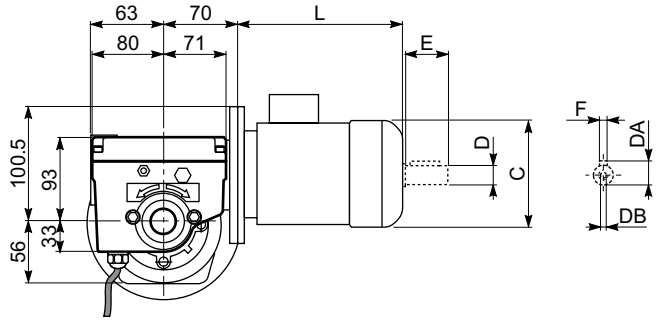

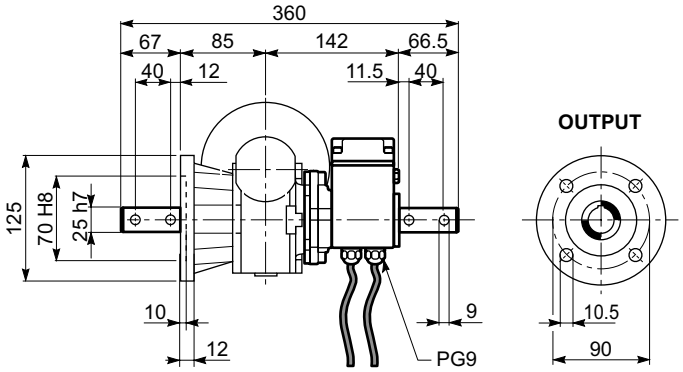

VF 49_F

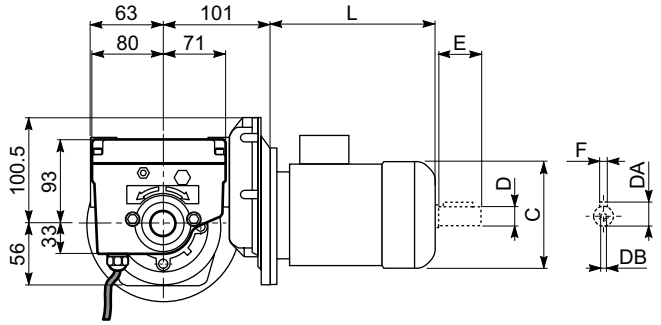

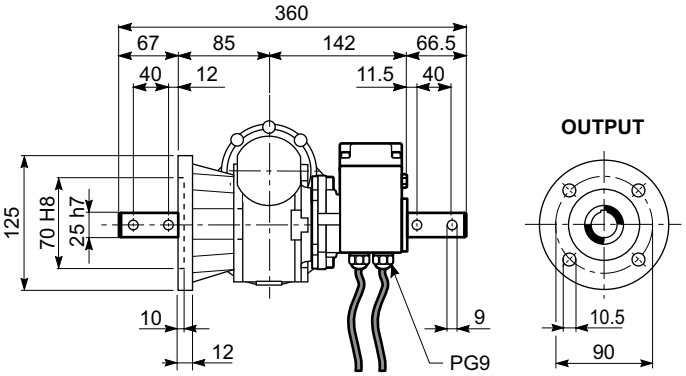

VFR 49_F

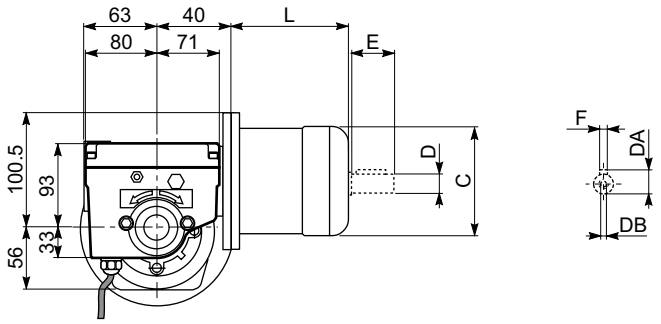

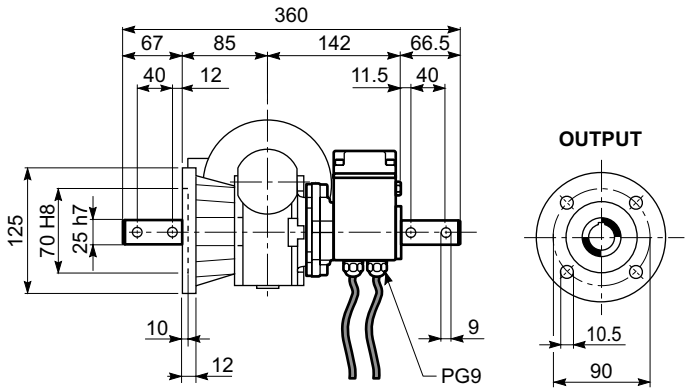

VF 49_K

	C	D	DA	DB	E	F	L
VF 49_P 63	124	11	12.5	M4	23	4	190
VF 49_P 71	138	14	16	M5	30	5	219
VFR 49 _P 63 B5	124	11	12.5	M4	23	4	190
VF 49_K 63	122	11	12.5	M4	23	4	165
VF 49_K 71	139	14	16	M5	30	5	186

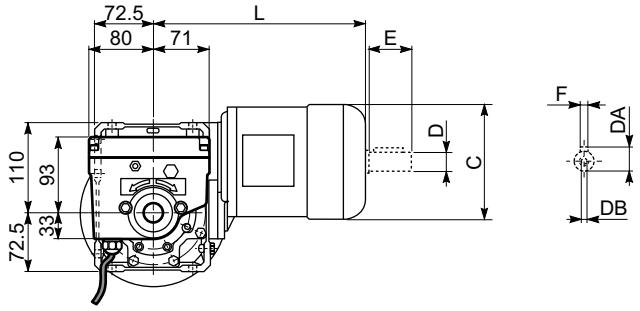

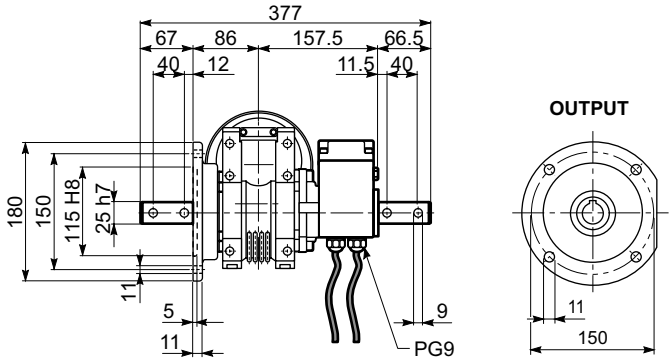

W 63 UFC_S

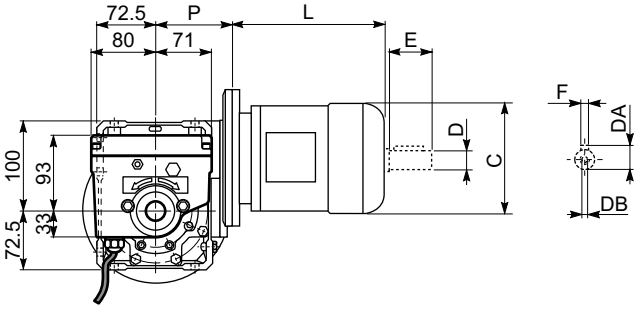

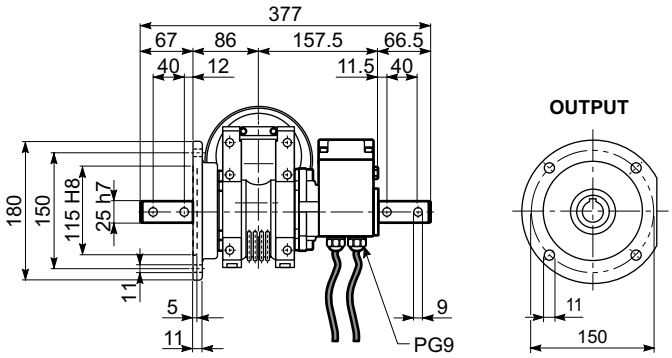

W 63 UFC

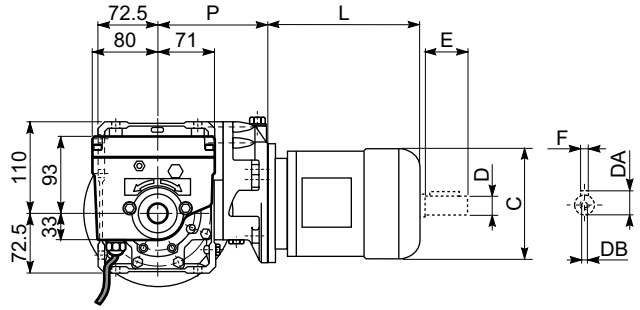

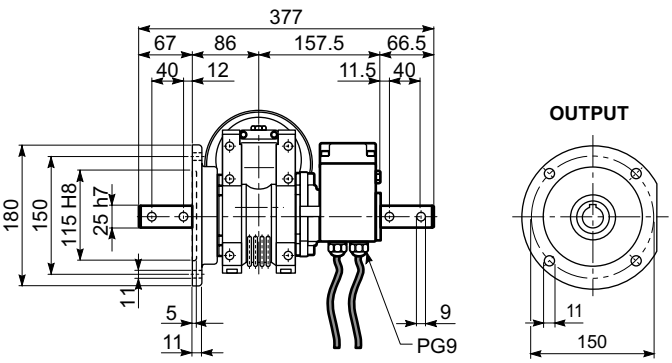

WR 63 UFC

	C	D	DA	DB	E	F	L	P
W 63_S1 M1L	138	14	16	M5	30	5	289	—
W 63_S2 M2S	156	19	21.5	M6	40	6	317	—
W 63_P 71	138	14	16	M5	30	5	219	95
W 63_P 80	156	19	21.5	M6	40	6	233	102
W 63_P 90	176	24	27	M8	50	8	252	102
WR 63_P 63 B5	124	11	12.5	M4	23	4	190	133.5
WR 63_P 71 B5	138	14	16	M5	30	5	219	133.5

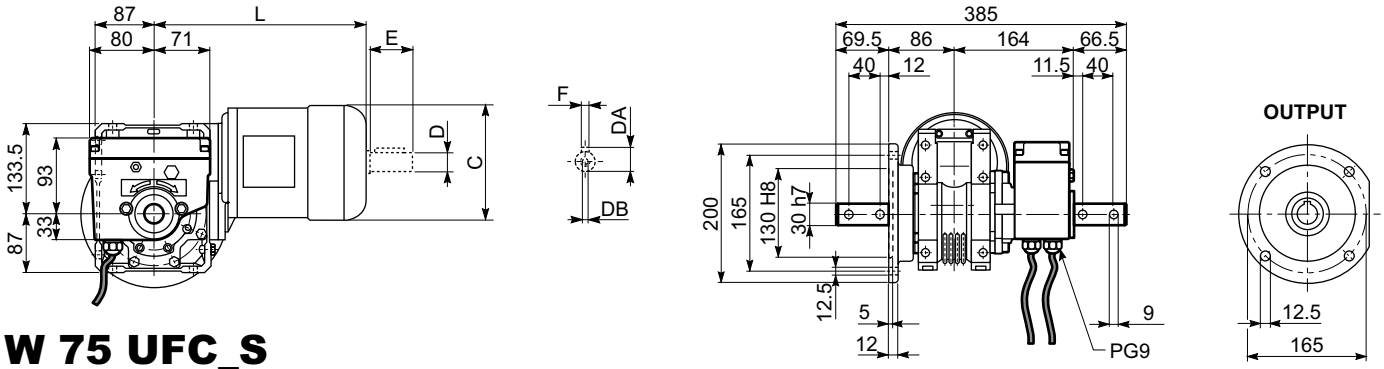

W 75 UFC_S

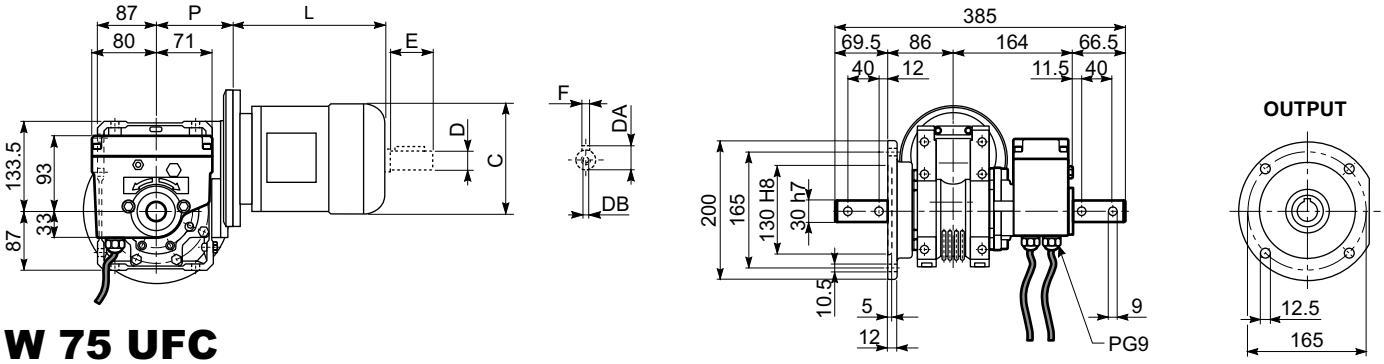

W 75 UFC

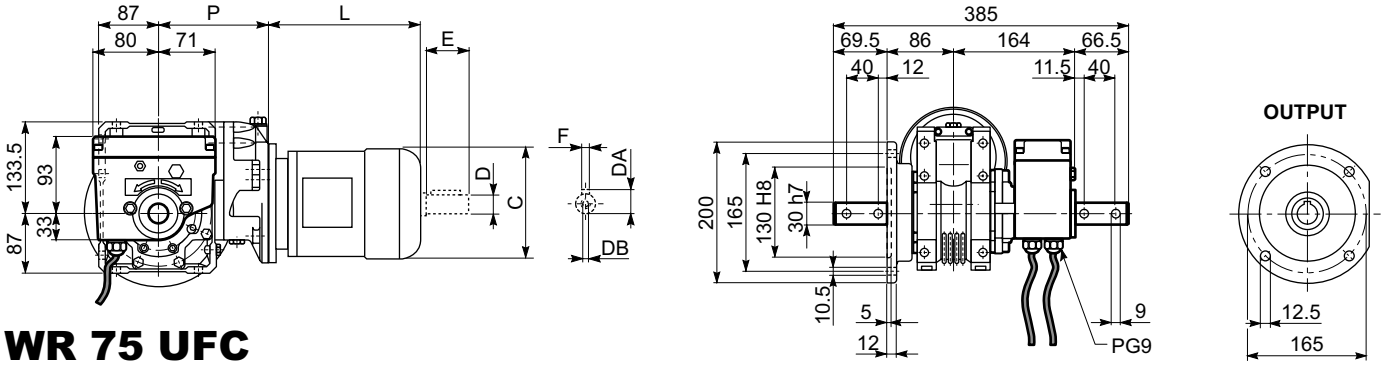

WR 75 UFC

	C	D	DA	DB	E	F	L	P
W 75_S1 M1L	138	14	16	M5	30	5	308	—
W 75_S2 M2S	156	19	21.5	M6	40	6	333	—
W 75_S3 M3S	193	28	31	M10	60	8	376	—
W 75_S3 M3L	193	28	31	M10	60	8	408	—
W 75_P 71	138	14	16	M5	30	5	219	112
W 75_P 80	156	19	21.5	M6	40	6	233	112
W 75_P 90	176	24	27	M8	50	8	252	112
WR 75_P 63	124	11	12.5	M4	23	4	190	152
WR 75_P 71	138	14	16	M5	30	5	219	152
WR 75_P 80	156	19	21.5	M6	40	6	233	163.5
WR 75_P 90	176	24	27	M8	50	8	252	163.5

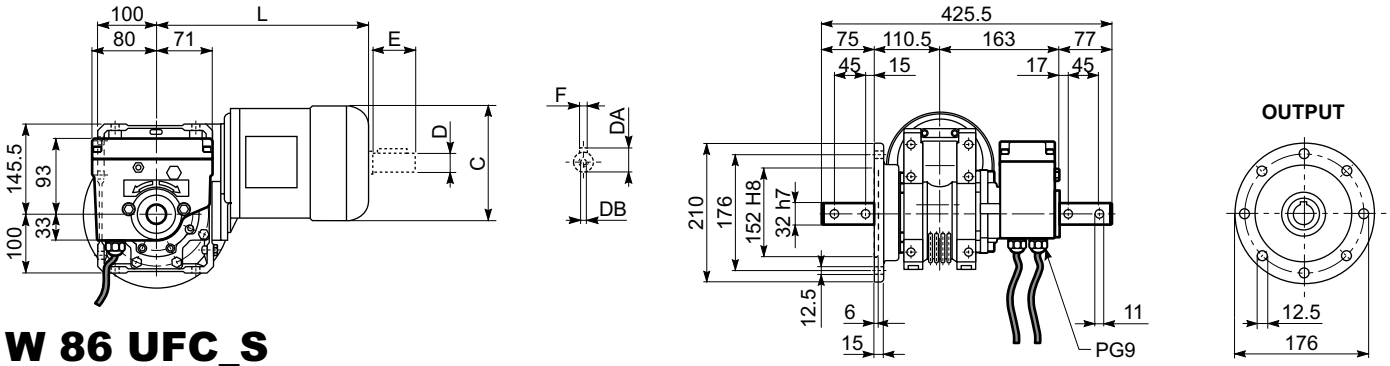

W 86 UFC_S

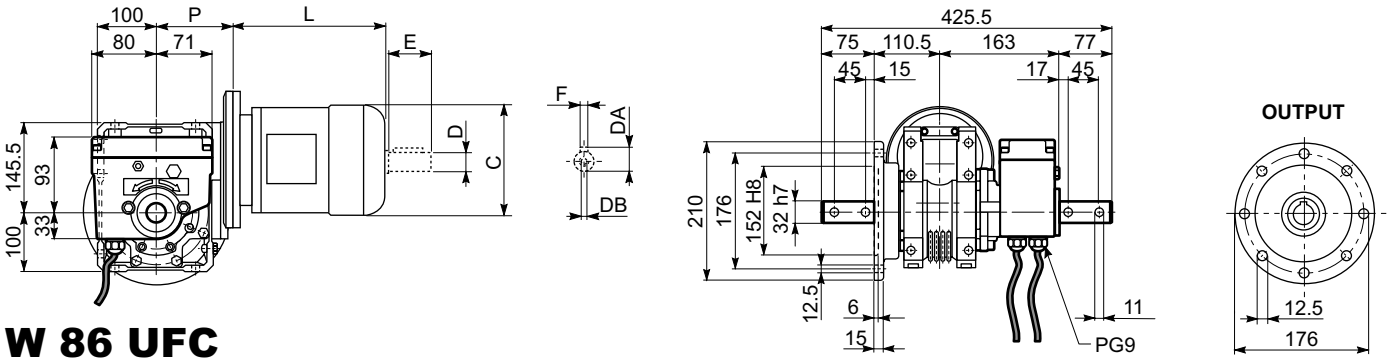

W 86 UFC

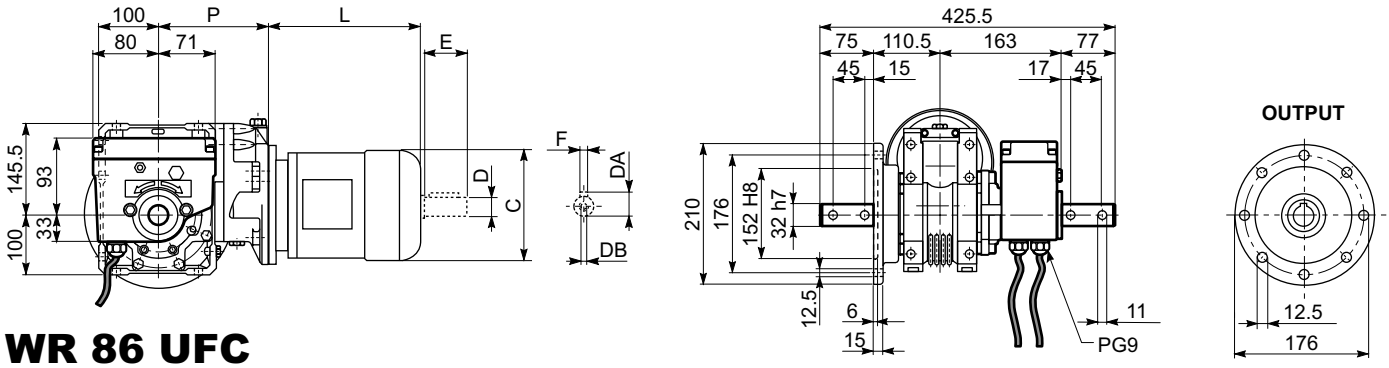

WR 86 UFC

	C	D	DA	DB	E	F	L	P
W 86_S1 M1L	138	14	16	M5	30	5	324	—
W 86_S2 M2S	156	19	21.5	M6	40	6	349	—
W 86_S3 M3S	193	28	31	M10	60	8	392	—
W 86_S3 M3L	193	28	31	M10	60	8	424	—
W 86_P 71	138	14	16	M5	30	5	219	128
W 86_P 80	156	19	21.5	M6	40	6	233	128
W 86_P 90	176	24	27	M8	50	8	252	128
WR 86_P 63	124	11	12.5	M4	23	4	190	168
WR 86_P 71	138	14	16	M5	30	5	219	168
WR 86_P 80	156	19	21.5	M6	40	6	233	179.5
WR 86_P 90	176	24	27	M8	50	8	252	179.5

37 - OPZIONI	*37 - OPTIONS*	37 - OPTIONEN	*37 - OPTIONS*
Varianti fine corsa	***Limit switch modifications***	**Endschalter-Varianten**	***Variantes fin de course***

ME

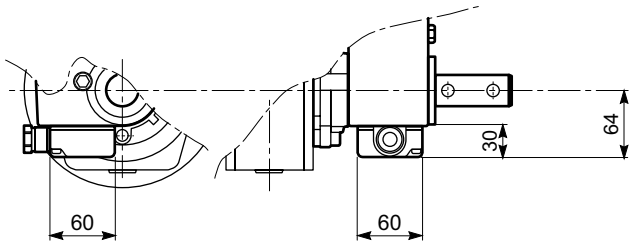

Versione con morsetteria	*Version with terminal box*	Version mit Klemmenkasten	*Version avec boîte à bornes*

DM

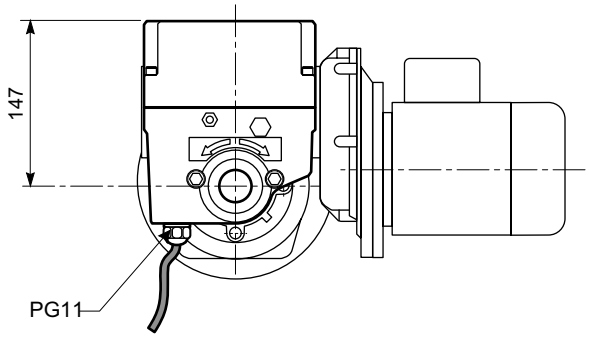

Versione con doppi micro	*Four microswitch version*	Version mit vier Mikroschaltern	*Version équipée de quatre microrupteurs*

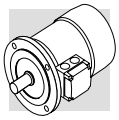

MOTORI ELETTRICI *ELECTRIC MOTORS* ELEKTROMOTOREN *MOTEURS ELECTRIQUES*

M1 - SIMBOLOGIA E UNITÀ DI MISURA *M1 - SYMBOLS AND UNITS OF MEASUREMENT* M1 - SYMBOLE UND MAßEINHEITEN *M1 - SYMBOLES ET UNITES DE MESURE*

Simb. Symb.	U.m. Einheit	Descrizione	*Description*	Beschreibung	*Description*
$\cos\varphi$	–	Fattore di potenza	*Power factor*	Leistungsfaktor	*Facteur de puissance*
η	–	Rendimento	*Efficiency*	Wirkungsgrad	*Rendement*
f_m	–	Fattore correttivo della potenza	*Power adjusting factor*	Leistungskorrekturfaktor	*Facteur de correction de la puissance*
I	–	Rapporto di intermittenza	*Cyclic duration factor*	Relative Einschaltdauer	*Rapport d'intermittence*
I_N	[A]	Corrente nominale	*Rated current*	Nennstrom	*Courant nominal*
I_S	[A]	Corrente di spunto	*Locked rotor current*	Kurzschlußstrom	*Courant de démarrage*
J_C	[Kgm^2]	Momento di inerzia del carico	*Load moment of inertia*	Massenträgheitsmoment der externen Massen	*Moment d'inertie de la charge*
J_M	[Kgm^2]	Momento di inerzia motore	*Moment of inertia*	Trägheitsmoment	*Moment d'inertie du moteur*
K_c	–	Fattore di coppia	*Torque factor*	Drehmomentfaktor	*Facteur de couple*
K_d	–	Fattore di carico	*Load factor*	Lastfaktor	*Facteur de charge*
K_J	–	Fattore di inerzia	*Inertia factor*	Trägheitsfaktor	*Facteur d'inertie*
M_A	[Nm]	Coppia accelerante media	*Mean breakaway torque*	Losbrechmoment	*Couple d'accélération moyen*
M_B	[Nm]	Coppia frenante	*Brake torque*	Bremsemoment	*Couple du frein*
M_N	[Nm]	Coppia nominale	*Rated torque*	Nennmoment	*Couple nominal*
M_L	[Nm]	Coppia resistente media	*Counter-torque during acceleration*	Lastmoment	*Couple résistant moyen*
M_S	[Nm]	Coppia di spunto	*Starting torque*	Startmoment	*Couple de démarrage*
n	[min^{-1}]	Velocità nominale	*Rated speed*	Nenndrehzahl	*Vitesse nominale*
P_B	[W]	Potenza assorbita dal freno a 20°C	*Power drawn by the brake at 20°C*	Leistungsaufnahme der Bremse bei 20°C	*Puissance absorbée par le frein à 20°C*
P_n	[kW]	Potenza nominale	*Motor rated power*	Nennleistung	*Puissance nominale*
P_r	[kW]	Potenza richiesta	*Required power*	Benötigte Leistung	*Puissance nécessaire*
t_1	[ms]	Ritardo di sblocco del freno con alimentatore a semionda	*Brake response time with one-way rectifier*	Ansprechzeit Bremse mit Einweg-Gleichrichter	*Temps de déblocage du frein avec alimentation à demi-onde*
t_{1s}	[ms]	Tempo di sblocco del freno con alimentatore a controllo elettronico	*Brake response time with electronic-controlled rectifier*	Ansprechzeit Bremse mit elektronisch gesteuertem Gleichrichter	*Temps de déblocage du frein avec alimentation à contrôle électronique*
t_2	[ms]	Ritardo di frenatura con disgiunzione lato c.a.	*Brake reaction time with a.c. disconnect*	Einfallzeit Bremse bei Unterbrechung der Stromversorgung WS	*Retard de freinage avec coupure coté c.a.*
t_{2c}	[ms]	Ritardo di frenatura con disgiunzione circuito c.a. e c.c.	*Brake reaction time with a.c. and d.c. disconnect*	Einfallzeit Bremse bei Unterbrechung der Stromversorgung WS und GS	*Retard de freinage avec coupure coté c.a. et c.c.*
t_a	[°C]	Temperatura ambiente	*Ambient temperature*	Umgebungstemperatur	*Température ambiante*
t_f	[min]	Tempo di funzionamento a carico costante	*Work time at constant load*	Betriebsdauer unter Nennbelastung	*Temps de fonctionnement à charge constante*
t_r	[min]	Tempo di riposo	*Rest time*	Aussetzzeit	*Temps de repos*
W	[J]	Lavoro di frenatura accumulato tra due regolazioni del traferro	*Braking work between service interval*	Bremsenergie zwichen zwei Einstellungen	*Energie de freinage accumulée entre deux réglages de l'entrefer*
W_{max}	[J]	Energia massima per singola frenatura	*Maximum brake work for each braking*	Max. Bremsarbeit pro Bremsvorgang	*Energie maxi par freinage*
Z	[1/h]	N° di avviamenti ammissibili, a carico	*Permissible starting frequency, loaded*	Schalthäufigkeit Nennbetrieb	*Nombre de démarrages admissibles en charge*
Z_0	[1/h]	N° di avviamenti ammissibili a vuoto (I = 50%)	*Max. permissible unloaded starting frequency (I = 50%)*	Max. Schalthäufigkeit im Leerlauf (relative Einschaltdauer I = 50%)	*Nombre de démarrages admissible à vide (I = 50%)*

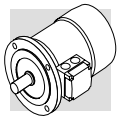

M2 - CARATTERISTICHE GENERALI

Programma di produzione

I motori elettrici asincroni trifase del programma di produzione della BONFIGLIOLI RIDUTTORI sono previsti nelle forme costruttive base IMB5, IMB14 e loro derivate con le seguenti polarità: 2, 4, 6, 2/4, 2/6, 2/8, 2/12. Nel presente catalogo sono evidenziate inoltre, le caratteristiche tecniche dei motori in versione integrata, tipo M.

Normative

I motori descritti in questo catalogo sono costruiti in accordo alle Norme ed unificazioni applicabili evidenziate nella tabella seguente.

M2 - GENERAL CHARACTERISTICS

Production range

The asynchronous three-phase electric motors of BONFIGLIOLI RIDUTTORI's production, are available in basic designs IMB5 and IMB14 and derived versions, with the following polarities: 2, 4, 6, 2/4, 2/6, 2/8, 2/12. The technical characteristics of compact motors, M type, are also supplied in this manual.

Standards

The motors described in this catalogue are manufactured to the applicable standards shown in the following table.

M2 - ALLGEMEINE EIGENSCHAFTEN

Produktprogramm

Die Dreiphasen-Asynchronmotoren aus dem Produktprogramm von BONFIGLIOLI RIDUTTORI gibt es in den Grundbauformen IMB5, IMB14 und deren Ableitungen mit folgenden Polzahlen: 2, 4, 6, 2/4, 2/6, 2/8 und 2/12.
Im vorliegenden Katalog sind außerdem die technischen Eigenschaften der Motoren in Kompaktausführung hervogehoben.

Normen

Die in diesem Katalog beschriebenen Motoren sind in Übereinstimmung mit den in der folgenden Tabelle angegebenen einschlägigen Normen und Vereinheitlichungsrichtlinien konstruiert worden.

M2 - CARACTERISTIQUES GENERALES

Programme de production

Les moteurs électriques asynchrones triphasés du programme de production de BONFIGLIOLI RIDUTTORI sont prévus dans les formes de construction de base IMB5, IMB14 et leur dérivés avec les polarités suivantes: 2, 4, 6, 2/4, 2/6, 2/8, 2/12.
Dans le présent catalogue sont également mises en évidence les caractéristiques techniques des moteurs en version compacte, type M.

Réglementations

Les moteurs décrits dans ce catalogue sont construits en accord avec les Normes et standardisations applicables mises en évidence dans le tableau ci-dessous.

(A26)

Titolo / *Title* / Titel / *Titre*	**CEI**	**IEC**
Prescrizioni generali per macchine elettriche rotanti *General requirements for rotating electrical machines* Allgemeine Vorschriften für umlaufende elektrische Maschinen *Prescriptions générales pour machines électriques tournantes*	**CEI EN 60034-1**	**IEC 60034-1**
Marcatura dei terminali e senso di rotazione per macchine elettriche rotanti *Terminal markings and direction of rotation of rotating machines* Kennzeichnung der Anschlußklemmen und Drehrichtung von umlaufenden elektrischen Maschinen *Définitions des bornes et sens de rotation pour machines électriques tournantes*	**CEI 2-8**	**IEC 60034-8**
Metodi di raffreddamento delle macchine elettriche *Methods of cooling for electrical machines* Verfahren zur Kühlung von elektrischen Maschinen *Méthodes de refroidissement des machines électriques*	**CEI EN 60034-6**	**IEC 60034-6**
Dimensioni e potenze nominali per macchine elettriche rotanti *Dimensions and output ratings for rotating electrical machines* Auslegung der Nennleistung von umlaufenden elektrischen Maschinen *Dimensions, puissances nominales pour machines électriques tournantes*	**EN 50347**	**IEC 60072**
Classificazione dei gradi di protezione delle macchine elettriche rotanti *Classification of degree of protection provided by enclosures for rotating machines* Klassifizierung der Schutzart von umlaufenden elektrischen Maschinen *Classification des degrés de protection des machines électriques tournantes*	**CEI EN 60034-5**	**IEC 60034-5**
Limiti di rumorosità *Noise limits* Geräuschgrenzwerte *Limites de bruit*	**CEI EN 60034-9**	**IEC 60034-9**
Sigle di designazione delle forme costruttive e dei tipi di installazione *Classification of type of construction and mounting arrangements* Abkürzungen zur Kennzeichnung der Bauform und der Einbaulagen *Sigles de dénomination des formes de construction et des types d'installation*	**CEI EN 60034-7**	**IEC 60034-7**
Tensione nominale per i sistemi di distribuzione pubblica dell'energia elettrica a bassa tensione *Rated voltage for low voltage mains power* Nennspannung für öffentliche NS-Stromverteilungssysteme *Tension nominale pour les systèmes de distribution publique de l'énergie électrique en basse tension*	**CEI 8-6**	**IEC 60038**
Grado di vibrazione delle macchine elettriche *Vibration level of electric machines* Schwingstärke bei elektrischen Maschinen *Degré de vibration des machines électriques*	**CEI EN 60034-14**	**IEC 60034-14**

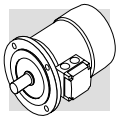

I motori corrispondono inoltre alle Norme straniere adeguate alle IEC 60034-1 e qui riportate.

The motors also comply with foreign standards adapted to IEC 60034-1 as shown here below.

Die Motoren entsprechen außerdem den an die IEC-Norm 60034-1 angepaßten ausländischen Normen, die in der folgenden Tabelle genannt werden.

En outre, les moteurs correspondent aux Normes étrangères adaptées aux IEC 60034-1 indiquées dans le tableau ci-dessous.

(A27)

DIN VDE 0530	Germania	*Germany*	Deutschland	*Allemagne*
BS5000 / BS4999	Gran Bretagna	*Great Britain*	Großbritannien	*Grande Bretagne*
AS 1359	Australia	*Australia*	Australien	*Australie*
NBNC 51 - 101	Belgio	*Belgium*	Belgien	*Belgique*
NEK - IEC 34	Norvegia	*Norway*	Norwegen	*Norvège*
NF C 51	Francia	*France*	Frankreich	*France*
OEVE M 10	Austria	*Austria*	Österreich	*Autriche*
SEV 3009	Svizzera	*Switzerland*	Schweiz	*Suisse*
NEN 3173	Paesi Bassi	*Netherlands*	Niederlande	*Pays Bas*
SS 426 01 01	Svezia	*Sweden*	Schweden	*Suède*

CUS

MOTORI PER USA E CANADA

I motori BN ed M sono disponibili in esecuzione NEMA Design C (per le caratteristiche elettriche), certificata in conformità alle norme CSA (Canadian Standard) C22.2 N° 100 e UL (Underwriters Laboratory) UL 1004 con targhetta riportante il marchio cCSAus (tensione ≤ 600V), specificare in questo caso l'opzione CUS.
Le tensioni delle reti di distribuzione americane e le corrispondenti tensioni nominali da specificare per il motore sono indicate nella tabella seguente:

MOTORS FOR USA AND CANADA

BN and M motors are available in NEMA Design C configuration (concerning electrical characteristics), certified to CSA (Canadian standard) C22.2 No. 100 and UL (Underwriters Laboratory) UL 1004. Name plate includes the cCSAus mark (voltage ≤ 600V), in this case, please specify CUS option.
US power mains voltages and the corresponding rated voltages to be specified for the motor are indicated in the following table:

MOTOREN FÜR DIE USA UND KANADA

Die BN/M-Motoren sind in der Ausführung NEMA, Design C (aufgrund der elektrischen Eigenschaften), den Normen CSA (Canadian Standard) C22.2 Nr 100 und UL (Underwriters Laboratory) UL 1004 gemäß zertifiziert, mit einem Typenschild mit cCSAus Zeichen (Spannung ≤ 600V), in diesem Fall muss die Option CUS angegeben werden.
Die Spannungen der amerikanischen Verteilernetze und die entsprechenden tens-Nennspannungen, die bei den Motoren angegeben werden müssen, können der folgenden Tabelle entnommen werden:

MOTEURS POUR ETATS-UNIS ET CANADA

Les moteurs BN et M sont disponibles en exécution NEMA Design C (pour les caractéristiques électriques), certifiée conforme aux normes CSA (Canadian Standard) C22.2 N°100 et UL (Underwriters Laboratory) UL 1004 avec plaque signalétique indiquant la marque cCSAus (tension ≤ 600V), dans ce cas, spécifier l'option CUS.
Les tensions des réseaux de distribution américains ainsi que les tensions nominales à spécifier por le moteur sont indiquées dans le tableau suivant :

(A28)

Frequenza / *Frequency* Frequenz / *Fréquence*	Tensione di rete / *Mains voltage* Netzspannung / *Tension de réseau*	V_{mot}
60 Hz	208 V	**200 V**
	240 V	**230 V**
	480 V	**460 V**
	600 V	**575 V**

I motori dotati di collegamento YY/Y (es. 230/460-60; 220/440-60) presentano di serie una morsettiera a 9 terminali.
Per le stesse esecuzioni, e inoltre per l'alimentazione 575V-60Hz, la potenza di targa corrisponde a quella normalizzata a 50Hz.
Per i motori autofrenanti con freno in c.c. tipo BN_FD l'alimentazione del raddrizzatore è da morsettiera motore con tensione 230V a.c. monofase.
Per i motori autofrenanti **l'alimentazione del freno** è così predisposta:

Motors with YY/Y connection (e.g. 230/460-60; 220/440-60) feature, as standard, a 9-stud terminal board. For same executions, as well as for 575V-60Hz supply, the nominal rating is coincident with the correspondent 50Hz rating.
For DC brake motors type BN_FD, the rectifier is connected to a single-phase 230 VAC supply voltage in the motor terminal box.
***Brake power supply** for brake motors is as follows:*

Motoren mit YY/Y-Anschluss (z.B. 230/460-60; 220/440-60) sind standardmäßig mit 9 Pins auf dem Klemmbrett ausgeführt. Für gleiche Ausführungen, ebenso wie für 575V-60Hz, die Nennleistung ist gleich mit der entsprechenden 50 Hz-Leistung.Für Bremsmotoren mit Gleichstrombremse vom Typ BN_FD erfolgt die Versorgung des Gleichrichters über den Motorklemmenkasten mit einer Spannung von 230V (einphasiger Wechselstrom). Bei Bremsmotoren stellt sich die **Versorgung der Bremse** wie folgt dar:

Les moteurs avec connexion YY/Y (ex. 230/460-60; 220/440-60) presentent, en standard, une plaque à borne avec 9 bornes. Pour les memes executions, et aussi pour l'alimentation 575V-60Hz, la puissance de plaque corresponde à celle normalisé à 50Hz.
Pour les moteurs frein avec frein en c.c. type BN_FD , l'alimentation du redresseur provient de la boîte à bornes moteur avec une tension 230V c.a. monophasée.
*Pour les moteurs frein **l'alimentation du frein** est la suivante :*

BN_FD **M_FD**	**BN_FA ; BN_BA** **M_FA**	Specificare / *Specify* Bitte angeben / *Spécifier*
Da morsettiera motore 1~230V c.a. *Wired to terminal box 1~230V a.c.* Vom Motorklemmenkasten 1~230V W.S. *Depuis boÎte à bornes moteur 1~230V c.a.*	Alimentazione separata / *Separate power supply* Fremdversorgung / *Alimentation séparée* 230V Δ - 60Hz	230SA
	Alimentazione separata / *Separate power supply* Fremdversorgung / *Alimentation séparée* 460V Y - 60Hz	460SA

L'opzione CUS non è applicabile ai motori dotati di servoventilazione.

The option CUS does not apply to servo-ventilated motors.

Die CUS-Option ist für die Fremdlüftermotoren nicht anwendbar.

L'option CUS n'est pas applicable aux moteurs doués de ventilation forcée.

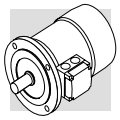

Direttive CEE 73/23 (LVD) e CEE 89/336 (EMC)

I motori delle serie BN ed M sono conformi ai requisiti delle Direttive CEE 73/23 (Direttiva Bassa Tensione) e CEE 89/336 (Direttiva Compatibilità Elettromagnetica), e riportano in targa la marcatura CE.
Per quanto riguarda la Direttiva EMC, la costruzione è in accordo alle Norme CEI EN 60034-1 sez. 12, EN 50081, EN 50082.
I motori con freno in c.c. tipo FD, se corredati dell'opportuno filtro capacitivo in ingresso al raddrizzatore (opzione **CF**), rientrano nei limiti di emissione previsti dalla Norma EN 50081-1 "Compatibilità elettromagnetica - Norma Generica sull'emissione - Parte 1: Ambienti residenziali, commerciali e dell'industria leggera".
I motori soddisfano inoltre le prescrizioni della Norma CEI EN 60204-1 "Equipaggiamento elettrico delle macchine".
È responsabilità del costruttore o dell'assemblatore dell'appa- recchiatura che incorpora i motori come componenti garantire la sicurezza e la conformità alle direttive del prodotto finale.

Directives 73/23/EEC (LVD) and 89/336/EEC (EMC)

BN motors meet the requirements of Directives 73/23/EEC (Low Voltage Directive) and 89/336/EEC (Electromagnetic Compatibility Directive) and their name plates bear the CE mark.
As for the EMC Directive, construction is in accordance with standards CEI EN 60034-1 Sect. 12, EN 50081, EN50082.
Motors with FD brakes, when fitted with the suitable capacitive filter at rectifier input (option CF), meet the emission limits required by Standard EN 50081-1 "Electromagnetic compatibility - Generic Emission Standard - Part 1: Residential, commercial and light industrial environment". Motors also meet the requirements of standard CEI EN 60204-1 "Electrical equipment of machines".
The responsibility for final product safety and compliance with applicable directives rests with the manufacturer or the assembler who incorporate the motors as component parts.

Richtlinien EWG 73/23 (LVD) und EWG 89/336 (EMC)

Die Motoren der Serie BN entsprechen den Anforderungen der Richtlinien EWG 73/23 (Richtlinie - Niederspannung) und CEE 89/336 (Richtlinie - elektromagnetische Kompatibilität) und sind mit dem CE-Zeichen ausgestattet.
Im Hinblick auf die Richtlinie EMC entspricht die Konstruktion den Normen CEI EN 60034-1, Abschn. 12, EN 50081, EN 50082.
Die Motoren mit dem Bremstyp FD fallen, falls mit dem entsprechenden kapazitiven Filter am Eingang des Gleichrichters ausgestattet (Option CF), unter die Emissionsgrenzwerte, die von der Norm EN 50081-1 "Elektromagnetische Kompatibilität - Allgemeine Norm für Emissionen - Teil 1: Wohngebiete, Handels- und Leichtindustriezonen" vorgesehen werden.
Die Motoren entsprechen darüber hinaus den von der Norm CEI EN 60204-1 "Elektrische Maschinenausstattung" gegebenen Vorschriften.
Es liegt in der Verantwortung des Herstellers oder es Monteurs der Ausrüstung, in der die Motoren als Komponenten montiert werden, die Sicherheit und die Übereinstimmung mit den Richtlinien des Endprodukts zu gewährleisten.

Directives CEE 73/23 (LVD) et CEE 89/336 (EMC)

Les moteurs de la série BN sont conformes aux conditions requises pae les Directives CEE 73/23 (Directive Basse Tension) et CEE 89/336 (Directive Compatibilité Electromagnétique), et le marquage CE est indiqué sur la plaquette signalétique.
En ce qui concerne la Directive EMC, la fabrication répond aux Normes CEI EN 60034-1 Sect. 12, EN 50081, EN 50082.
Les moteurs avec frein FD, s'ils sont équipés du frein capacitif approprié en entrée du redresseur (option CF), rentrent dans les limites d'émission prévues par la Norme EN 50081-1 "Compatibilité électromagnétique - Norme Générique sur l'émission - Partie 1 : Milieux résidentiels, commerciaux et de l'industrie légère".
Les moteurs répondent aussi aux prescriptions de la Norme CEI EN 60204-1 "Equipement électrique des machines".
Le fabricant ou le monteur de la machine qui comprend les moteurs comme composant est responsable et doit se charger de garantir la sécurité et la conformité aux directives du produit final.

Rendimento – Accordo CEMEP

Con l'obbiettivo di ridurre significativamente il consumo europeo di energia elettrica mediante la sensibilizzazione degli utenti all'uso di motori maggiormente efficienti, la Commissione Europea per l'Energia e il CEMEP hanno concordato le condizioni ricorrenti per la classificazione dei motori elettrici in classi di rendimento denominate, in senso decrescente, **eff1**, **eff2** ed **eff3**.
Oggetto di questo accordo sono solamente i motori trifase standard in c.a. a 2 e 4 poli, costruzione chiusa con rotore a gabbia di scoiattolo, ventilazione esterna e potenza all'albero compresa fra 1,1 e 90 kW, alimentazione a 400V - 50 Hz in servizio continuo S1.
È facoltà dei costruttori di motori elettrici decidere di classificare volontariamente i propri prodotti in una delle tre classi di rendimento sopra citate. In questo caso essi devono apporre sulla targa il marchio relativo alla classe di rendimento applicabile ed inserire, fra i dati tecnici, i valori di rendimento a pieno carico ed a ¾ del carico nominale.
I motori Bonfiglioli ricompresi nell'oggetto di questo accordo sono conformi alla classe di rendimento **eff2** e sono pertanto chiaramente identificati in targa tramite il logo sotto riportato:

Efficiency – the CEMEP agreement

*CEMEP, the European Committee of Manufacturers of Electrical Machines and Power Electronics hopes to reduce electrical energy consumption in Europe by informing users of the efficiency of electrical motors. As a contribution in this direction, CEMEP has recently published an agreement stating the specifications for electric motor energy efficiency classes **eff1**, **eff2** and **eff3** (listed in order of decreasing efficiency).*
The CEMEP agreement covers only standard, 2 and 4 pole, three phase, AC motors, of closed rotor and squirrel cage construction, with external ventilation and rated power at the output shaft of 1.1 to 90 kW, for use with a 400V - 50 Hz power supply under S1 continuous duty conditions.
It is left up to individual electric motor manufacturers to classify their products in one of the three above classes. If they decide to do so, they must apply the relevant efficiency mark to the motor and include, together with all the other relevant technical specifications, the measured efficiency figures for full rated load and ¾ rated load.
*Under the terms of this agreement, Bonfiglioli's electric motors conform to efficiency class **eff2** and are clearly identified as such by the following mark on the data plate:*

Wirkungsgrad - die CEMEP Vereinbarung

CEMEP, der europäische Herstellerverband von elektrischen Maschinen und Leistungs-Elektronik hofft, den elektrischen Energieverbrauch in Europa, durch Informationen über die Wirkungsgrade von elektrischen Motoren an die Benutzer, zu reduzieren.
Als Beitrag in dieser Richtung, hat die CEMEP vor kurzem eine Vereinbarung veröffentlicht, die die Energie-Effizienz-Klassen **eff1**, **eff2** und **eff3** für Elektromotoren spezifiziert. (Aufgelistet nach abnehmendem Wirkungsgrad).
Die CEMEP Vereinbarung beinhaltet nur 2 und 4 polige Drehstrommotoren mit geschlossenem Rotor als Kurzschlussläufer, integriertem Lüfter, Nennleistungen an der Abtriebswelle von 1.1 - 90 kW, mit einer Energieversorgung von 400V - 50Hz und der Betriebsart S1 (Dauerbetrieb).
Es bleibt den einzelnen Elektromotoren Herstellern überlassen, ihre Produkte nach einer der drei oben benannten Effizienz-Klassen zu klassifizieren. Wenn sie sich dazu entscheiden, müssen sie die relevante Markierung auf dem Motor anbringen und zusammen mit all den anderen relevanten technischen Einzelheiten, die gemessenen Wirkungsgradangaben bei Voll- und Dreiviertellast ausweisen.
Unter den Bedingungen dieser Vereinbarung entsprechen die elektrischen Motoren von Bonfiglioli der Effizienz-Klasse **eff2** und werden als solche durch die folgende Markierung auf dem Typenschild deutlich gekennzeichnet:

Rendement – L'accord CEMEP

*La Commission Européenne sur l'Energie et le CEMEP (European Committee of Manufacturers of Electrical Machines and Power Electronics), espère réduire de façon sensible la consommation européenne d'énergie électrique à travers l'information sur l'efficience des moteurs électriques. Pour ce faire, ils ont fixés une classification des moteurs électriques en « classes de rendement » appelée, en sens décroissant d'efficience : **eff1**, **eff2** et **eff3**.*
Font partie de cet accord seulement les moteurs triphasés standard en c.a. à 2 et 4 pôles, de type fermé et rotor à cage, ventilation extérieure et puissance à l'arbre comprise entre 1,1 et 90 KW, alimentation à 400V- 50 Hz en service continue S1.
C'est au choix de chaque constructeur de moteurs électriques de décider de classifier ces produits dans une des trois classes de rendement ci-dessus. Dans ce cas, le constructeur doit faire apparaître le logo de la classe de rendement sur la plaque marque et introduire, dans les caractéristiques techniques, les valeurs de rendement à pleine charge et à ¾ de la charge nominale.
*Le moteurs Bonfiglioli concernées dans cet accord, sont conformes à la classe de rendement **eff2** et de conséquence ils présentent, sur la plaque marque, le logo suivant :*



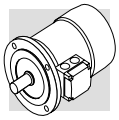

Tolleranze

Secondo le Norme sono ammesse le tolleranze indicate nella tabella seguente sulle grandezze garantite.

Tolerances

As per the Norms applicable the tolerances here below apply to the following quantities.

Toleranzen

Die Normen lassen die in folgenden Tabelle genannten Toleranzen bei den garantierten Größen zu.

Tolérances

Selon les Normes, les tolérances indiquées dans le tableau ci-dessous sont admises sur les tailles garanties.

(A29)

-0.15 (1 - η) P ≤ 50kW	Rendimento	*Efficiency*	Wirkungsgrad	*Rendement*
-(1 - cosφ)/6 min 0.02 max 0.07	Fattore di potenza	*Power factor*	Leistungsfaktor	*Facteur de puissance*
±20% *	Scorrimento	*Slip*	Schlupf	*Glissement*
+20%	Corrente a rotore bloccato	*Locked rotor current*	Strom bei blockiertem Läufer	*Courant à rotor bloqué*
-15% +25%	Coppia a rotore bloccato	*Locked rotor torque*	Drehmoment bei blockiertem Läufer	*Couple à rotor bloqué*
-10%	Coppia max	*Max. torque*	Max. Drehmoment	*Couple max*

* ± 30% per motori con Pn < 1 kW * ± *30% for motors with Pn < 1 kW* * ± 30% für Motoren mit Pn < 1 kW * ± *30% pour moteurs avec Pn < 1 kW*

M3 - CARATTERISTICHE MECCANICHE

Forme costruttive

I motori serie BN sono previsti nelle forme costruttive indicate in tabella (A30) secondo le Norme CEI EN 60034-14.

Le forme costruttive sono le seguenti:

IM B5 (base)
IM V1, IM V3 (derivate)

IM B14 (base)
IM V18, IMV19 (derivate)

I motori in forma costruttiva IM B5 possono essere installati nelle posizioni IM V1 e IM V3; i motori in forma costruttiva IM B14 possono essere installati nelle posizioni IM V18 e IM V19.
In questi casi, sulla targa del motore sarà indicata la forma costruttiva base IM B5 o IM B14.
Nelle forme costruttive dove il motore assume una posizione verticale con albero in basso, si consiglia di richiedere l'esecuzione con tettuccio parapioggia (da prevedere sempre nel caso di motori autofrenanti). Tale esecuzione, pressente nelle opzioni, va richiesta espressamente in fase di ordine in quanto non è prevista nella versione base.

M3 - MECHANICAL FEATURES

Versions

IEC-normalised BN motors are available in the design versions indicated in table (A30) as per Standards CEI EN 60034-14.

Mounting versions are:

***IM B5** (basic)*
IM V1, IM V3 (derived)

***IM B14** (basic)*
IM V18, IM V19 (derived)

IM B5 design motors can be installed in positions IM V1 and IM V3; IM B14 design motors can be installed in positions IM V18 and IM V19.
In such cases, the basic design IM B5 or IM B14 is indicated on the motor name plate.
In design versions with a vertically located motor and shaft downwards, it is recommended to request the drip cover (always necessary for brake motors). This facility, included in the option list should be specified when ordering as it does not come as a standard device.

M3 - MECHANISCHE EIGENSCHAFTEN

Bauformen

Die Motoren der Serie BN weisen die in der Abbildung (A30) angegebene Bauform gemäß den Normen CEI EN 60034-14 auf.

Die Bauformen sind:

IM B5 (Grundmodell)
IM V1, IM V3 (Ableitungen)

IM B14 (Grundmodell)
IM V18, IM V19 (Ableitungen)

Die Motoren mit der Bauform IM B5 können mit den Einbaulagen IM V1 und IM V3 eingebaut werden; die Motoren mit der Bauform IM B14 können mit den Einbaulagen IM V18 und IM V19 eingebaut werden.
In diesen Fällen ist auf dem Leistungsschild des Motors die Bauform IM B5 oder IM B 14 angegeben.
Bei Bauformen mit vertikaler Lage des Motors und nach unten gerichteter Welle wird die Aus-führung mit Regenschutzabdeckung empfohlen (bei Bremsmotoren stets vorzusehen). Dieses wahlweise Zubehör muß ausdrücklich zum Zeitpunkt der Bestellung verlangt werden, da es bei der Grundausführung nicht vorgesehen ist.

M3 - CARACTERISTIQUES MECANIQUES

Formes de construction

Les moteurs série BN sont prévus dans les formes de construction indiquées sur le tableau (A30) selon les normes CEI EN 60034-14.

Les formes de construction sont les suivantes:

***IM B5** (base)*
IM V1, IM V3 (dérivées)

***IMB14** (base)*
IM V18, IMV19 (dérivées)

Les moteurs en forme de construction IM B5 peuvent être installés dans les positions IM V1 et IM V3; les moteurs en forme de construction IM B14 peuvent être installés dans les positions IM V18 et IM V19.
Dans ces cas, la forme de construction base IM B5 ou IM B14 sera indiquée sur la plaque du moteur. Dans les formes de construction où le moteur présente une position verticale avec arbre vers le bas, nous conseillons de demander l'exécution avec capot de protection contre la pluie (à prévoir toujours dans le cas de moteurs freins). Cette exécution, prévue dans les options, doit être expressément demandée en phase de commande étant donné qu'elle n'est pas prévue dans la version de base.

(A30)

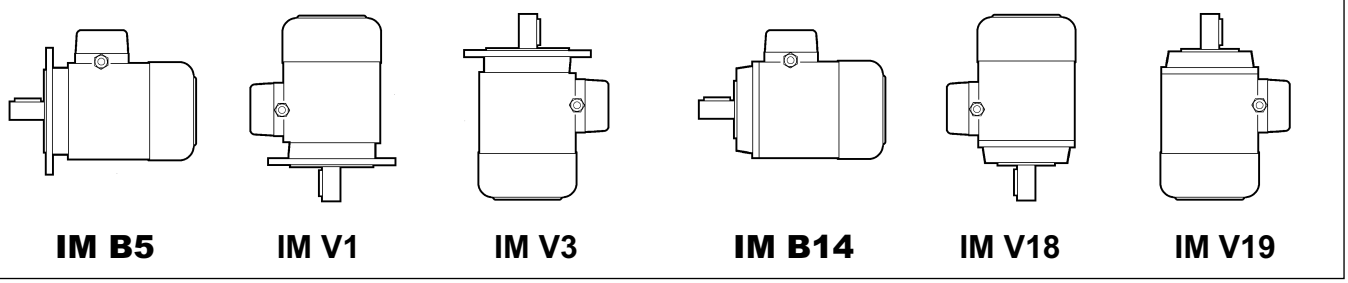

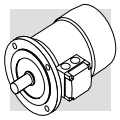

I motori in forma flangiata possono essere forniti con dimensioni di accoppiamento ridotte, come riportato in tabella (A31) - esecuzioni **B5R**, **B14R**.

Flanged motors can be supplied with a reduced mounting interface, as shown in chart (A31) below.

Die Motoren in der Auslegung mit Flansch können mit reduzierten Passmassen gemäß Tabelle (A31) - Versionen **B5R**, **B14R** geliefert werden.

*Les moteurs avec forme à bride peuvent être fournis avec des tailles d'accouplement réduites, comme indiqué dans le tableau (A31) - exécutions **B5R**, **B14R**.*

(A31)

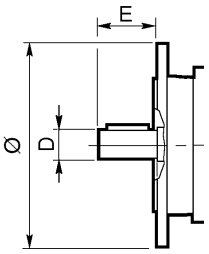

	BN 71	BN 80	BN 90	BN 100	BN 112	BN 132
	DxE - ∅					
B5R (1)	11x23 - 140	14x30 - 160	19x40 - 200	24x50 - 200	24x50 - 200	28x60 - 250
B14R (2)	11x23 - 90	14x30 - 105	19x40 - 120	24x50 - 140	—	—

(1) flangia con fori passanti

(2) flangia con fori filettati

(1) flange with through holes

(2) flange with threaded holes

(1) Flansch mit durchgehenden Bohrungen

(2) Flansch mit Gewindebohrungen

(1) bride avec orifices passants

(2) bride avec orifices filetés

IP..

Grado di protezione

La tabella sottostante riassume la disponibilità dei vari gradi di protezione.
Indipendentemente dal grado di protezione specificato, per installazione all'aperto i motori devono essere protetti dall'irraggiamento diretto e, nel caso d'installazione con albero rivolto verso il basso, è necessario specificare ulteriormente il tettuccio di protezione contro l'ingresso di acqua e corpi solidi (opzione **RC**).

Degree of protection

The following chart provides an overview of the degrees of protection available.
*In addition to the degree of protection specified when ordering, motors to be installed outdoors require protection against direct sunlight and also – when they are to be installed vertically down – a drip cover to prevent the ingress of water and solid particles (option **RC**).*

Schutzart

In der nachstehenden Tabelle werden die jeweiligs zur Verfügung stehenden Schutzarten zusammengefasst.
Unabhängig von der spezifischen Schutzart müssen die im Freien installierten Motoren vor direkten Strahlungen geschützt werden. Im Fall einer senkrechten Montage, in der die Welle nach unten gerichtet ist, sollte darüber hinaus das Schutzdach bestellt werden, das vor dem Eindringen von Wasser und festen Fremdkörpern schützt (Option **RC**).

Degré de protection

Le tableau ci-dessous résume la disponibilité des différents degrés de protection.
*Indépendamment du degré de protection spécifié, en cas d'installation en plein air, les moteurs doivent être protégés des rayons directs du soleil et, en cas d'installation avec l'arbre dirigé vers le bas, il est nécessaire de spécifier ultérieurement le capot de protection contre la pénétration de l'eau et des corps solides (option **RC**).*

(A32)

		IP 54	IP 55	IP 56
BN	**M**	⛔	standard	
BN_FD **BN_FA**	**M_FD** **M_FA**	standard		⛔
BN_BA	**–**	⛔	standard	⛔

Ventilazione

I motori sono raffreddati mediante ventilazione esterna (IC 411 secondo CEI EN 60034-6) e sono provvisti di ventola radiale

Cooling

The motors are externally ventilated (IC 411 to CEI EN 60034-6) and are equipped with a plastic fan working in both directions.

Lüftung

Die Motoren sind eigenbelüftet (IC 411 gemäß CEI EN 60034-6) und verfügen über ein Radiallüfterrad aus Kunststoff, das in beiden

Ventilation

Les moteurs sont refroidis à l'aide d'une ventilation extérieure (IC 411 selon CEI EN 60034-6) et sont dotés d'un ven-

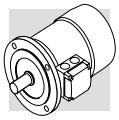

in plastica che funziona in entrambi i sensi di rotazione.
L'installazione deve assicurare una distanza minima dalla calotta copriventola alla parete in modo da non avere impedimenti all'ingresso aria e permettere la possibilità di eseguire l'opportuna manutenzione del motore e, se previsto, del freno.
Su richiesta è possibile prevedere una ventilazione forzata indipendente (opzione U1). Questa soluzione consente di aumentare il fattore di utilizzo del motore nel caso di alimentazione da inverter e funzionamento a giri ridotti.

The motors must be installed allowing sufficient space between fan cowl and the nearest wall to ensure free air intake and allow access for maintenance purposes on motor and brake, if supplied.
Independent, forced air ventilation (IC 416) can be supplied on request (option U1).
This solution enables to increase the motor duty factor when driven by an inverter and operating at reduced speed.

Drehrichtungen arbeiten kann.
Bei der Installation muß sichergestellt werden, daß die Lüfterradabdeckung soweit von der Wand entfernt ist, daß der Lufteintritt nicht behindert wird, und daß der Motor und (falls vorhanden) die Bremse problemlos gewartet werden können.
Auf Wunsch können die Motoren mit Fremdbelüftung geliefert werden (Option U1). Diese Lösung ermöglicht das Motorbetriebsfaktor zu erhöhen, wenn vom Frequenzumrichter gesteuert und zu niedrigen Geschwindigkeit betrieben.

tilateur à ailettes en plastique qui fonctionne dans les deux sens de rotation.
L'installation doit assurer une distance minimum entre le capot de protection du ventilateur et la paroi afin de permettre une bonne circulation de l'air et rendre plus aisé l'entretien du moteur et si prévu, du frein.
Sur demande, il est possible de prévoir une ventilation forcée indépendante (option U1).
Cette solution permet d'augmenter le facteur d'utilisation du moteur en cas d'alimentation, via un variateur de fréquence, et pour un fonctionnement à faible vitesse.

Senso di rotazione

È possibile il funzionamento in entrambi i sensi di rotazione.
Con collegamento dei morsetti U1,V1,W1 alle fasi di linea L1,L2,L3 si ha rotazione oraria vista dal lato accoppiamento, mentre la marcia antioraria si ottiene scambiando fra loro due fasi.

Direction of rotation

Rotation is possible in both directions. If terminals U1, V1, and W1 are connected to line phases L1,L2 and L3, clockwise rotation (looking from drive end) is obtained. For counterclockwise rotation, switch two phases.

Drehrichtung

Der Betrieb in beiden Drehrichtungen ist möglich.
Schließt man die Klemmen U1, V1, W1 an die Phasen L1, L2, L3 an, dreht sich der Motor im Uhrzeigersinn (von der Verbindungsseite her betrachtet); die Drehung im Gegenuhrzeigersinn erhält man, indem man zwei Phasen vertauscht.

Sens de rotation

Un fonctionnement dans les deux sens de rotation est possible. Avec raccordement des bornes U1, V1,W1 aux phases de ligne L1, L2,L3, on a la rotation dans le sens des aiguilles d'une montre vue du côté liaison alors que le sens inverse s'obtient en intervertissant les deux phases entre elles.

Rumorosità

I valori di rumorosità, rilevati secondo il metodo previsto dalle Norme ISO 1680, sono contenuti entro i livelli massimi previsti dalle Norme CEI EN 60034-9.

Noise

Noise levels, measured using the method prescribed by ISO 1680 Standards, are within the maximum levels specified by Standards CEI EN 60034-9.

Geräuschpegel

Die mit der von der ISO-Norm 1680 vorgesehenen Methoden gemessenen Lärmstärkewerte liegen innerhalb der gemäß den Normen CEI EN 60034-9 zulässigen Höchstgrenzen.

Niveau de bruit

Les valeurs relevées selon la méthode prévue par les normes ISO 1680 sont situées sous les niveaux maximums prévus par les normes CEI EN 60034-9.

Vibrazioni ed equilibratura

Tutti i rotori sono equilibrati con mezza linguetta e rientrano nei limiti di intensità di vibrazione previsti dalle Norme CEI EN 60034-14.
Per particolari esigenze di silenziosità potrà essere previsto, a richiesta, un'esecuzione antivibrante in grado ridotto R.
La tabella seguente riporta i valori della velocità efficace di vibrazione per equilibratura standard (N) e incrementata (R).

Vibrations and balancing

Rotor shafts are balanced with half key fitted and fall within the vibration class N, as per Standard CEI EN 60034-14.
If a further reduced noise level is required improved balancing can be optionally requested (class N).
Table below shows the value for the vibration velocity for standard (N) and improved (R) balancing.

Schwingungen und Ausgleich

Alle Rotoren werden durch einen halben Federkeil ausgeglichen und fallen somit unter die, von den Normen CEI EN 60034-14 vorgesehenen Scwingungsgradgrezen.
Bei besonderen Anforderungen an die Laufruhe kann auf Anfrage eine schwingungsdämpfende Ausführung in der reduzierten Klasse (R) geliefert werden.
Die folgende Tabelle führt die Werte der Ist-Schwingungsgeschwindigkeit für einen normalen (N) und verbesserten (R) Ausgleich auf.

Vibrations et équilibrage

Tous les rotors sont équilibrés avec une demi languette et rentrent dans les limites d'intensité de vibration prévues par les Normes CEI EN 60034-14.
En cas d'exigences particulière concernant le niveau de bruit, sur demande, il est possible de réaliser une exécution anti-vibrante, de degré réduit (R).
Le tableau ci-dessous indique les valeurs de la vitesse efficace de vibration pour un équilibrage standard (N) et améliorée (R).

(A33)

Grado di vibrazione *Vibration class* Schwingungsklasse *Degré de vibration*	Velocità di rotazione *Angular velocity* Drehungsgeswindikeit *Viitesse de rotation* n [min^{-1}]	Limiti della velocità di vibrazione *Limits of the vibration velocity* Grenzen der Schwingungsgeschwindigkeit *Limites de la vitesse de vibration* [mm/s]	
		BN 56…BN 132 M05…M4	**BN 160MR…BN 200 M5**
N	$600 \le n \le 3600$	1.8	2.8
R	$600 \le n \le 1800$	0.71	1.12
	$1800 < n \le 3600$	1.12	1.8

I valori si riferiscono a misure con motore liberamente sospeso e funzionamento a vuoto.

Values refer to measures with freely suspended motor in unloaded conditions.

Die Werte beziehen sich auf die Abmessungen mit stehendem Motor, ohne Getriebe und Leerlauf.

Les valeurs se réfèrent à des mesures avec moteur librement suspendu et fonctionnement à vide.

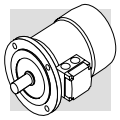

Morsettiera motore

La morsettiera principale è a sei morsetti per collegamento con capicorda. All'interno della scatola è previsto un morsetto per il conduttore di terra.
Le dimensioni dei perni di attacco sono riportate nella tabella seguente.
Nel caso di motori autofrenanti, il raddrizzatore per l'alimentazione del freno è fissato all'interno della scatola e provvisto di adeguati morsetti di collegamento.
Eseguire i collegamenti secondo gli schemi riportati all'interno della scatola coprimorsetti o nei manuali d'uso.

Terminal box

Terminal board features 6 studs for eyelet terminal connection.
A ground terminal is also supplied for earthing of the equipment.
Terminals number and type are shown in the following table.
Brakemotors house the a.c./d.c. rectifier (factory pre-wired) inside the terminal box.
Wiring instructions are provided either in the box or in the user manual.

Motorklemmenkasten

Die Hauptklemmleiste hat 6 Klemmen für den Anschluß mit Kabelschuhen. Im Innern des Klemmenkasten befindet sich eine Klemme für den Erdleiter.
Die Abmessungen der Auschüsse sind in der folgenden Tabelle angegeben.
Bei den Bremsmotoren befindet sich auch der mit den erforderlichen Anschlußklemmen ausgestattete Gleichrichter für die Stromversorgung der Bremse im Klemmenkasten.
Die Anschlüße müssen gemäß den Diagrammen im Klemmkasten oder in den Betriebsanwiesungen durchgeführt werden.

Bornier moteur

Le bornier principal prevoit six bornes pour raccordement avec cosses. Dans le boîtier se trouve une borne pour le conducteur de terre.
Les dimensions des axes de fixation sont reportées dans le tableau ci-dessous.
Dans le cas de moteurs freins, le redresseur pour l'alimentation du frein est fixé à l'intérieur du boîtier et est doté de bornes de raccordement.
Effectuer les connexions selon les schémas indiqués à l'intérieur du bornier, ou dans les manuels d'utilisation.

(A34)

		N° terminali *No. of terminals* Klemmen *N° bornes*	Filettatura terminali *Terminal threads* Gewinde *Filetage bornes*	Sezione max del conduttore *Wire max cross section area* Max. leiterquerschnitt *Section max du conducteur* mm^2
BN 56...BN 71	**M05, M1**	6	M4	2.5
BN 80, BN 90	**M2**	6	M4	2.5
BN 100...BN 112	**M3**	6	M5	6
BN 132...BN 160MR	**M4**	6	M5	6
BN 160M...BN 180M	**M5**	6	M6	16
BN 180L...BN 200L	**–**	6	M8	25

Ingresso cavi

Nel rispetto della Norma EN 50262, i fori di ingresso cavi nelle scatole morsettiera presentano filettature metriche della misura indicata nella tabella seguente.

Cable entry

The holes used to bring cables to terminal boxes use metric threads in accordance with standard EN 50262 as indicated in the table here after.

Kabeleingang

Unter Berücksichtigung der Norm EN 50262 verfügen die Kabeleingänge in die Klemmenkästen über metrische Gewinde, deren Maße, der nachstehenden Tabelle entnommen werden können.

Entrée câbles

Dans le respect de la Norme EN 50262, les orifices d'entrée câbles dans les boîtes à bornes présentent des filetages métriques de la taille indiquée dans le tableau ci-dessous.

(A35)

		Ingresso cavi / *Cable entry* kabeldurchführung / *Entrée câbles*	Diametro max. cavo allacciabile / *Max. cable diameter allowed* Max. zulässiger Kabeldurchmesser / *Diam. maxi câble* [mm]
BN 63	**M05**	2 x M20 x 1.5	13
BN 71	**M1**	2 x M25 x 1.5	17
BN 80 - BN 90	**M2**	2 x M25 x 1.5	17
BN 100	**M3**	2 x M32 x 1.5	21
		2 x M25 x 1.5	17
BN 112	**—**	2 x M32 x 1.5 4 x M25 x 1.5	17
BN 132...BN 160MR	**M4**	4 x M32 x 1.5	21
BN 160M...BN 200L	**M5**	2 x M40 x 1.5	29

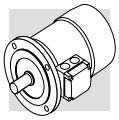

Cuscinetti

I cuscinetti previsti sono del tipo radiale a sfere con lubrificazione permanente precaricati assialmente.
I tipi utilizzati sono indicati nelle tabelle seguenti. La durata nominale a fatica L_{10h} dei cuscinetti, in assenza di carichi esterni applicati è superiore a 40.000 ore, calcolata secondo ISO 281.

DE = lato comando
NDE = lato opposto comando

Bearings

Life lubricated preloaded radial ball bearings are used, types are shown in the chart here under.
Calculated endurance lifetime L_{10}, as per ISO 281, in unloaded condition, exceeds 40000 hrs.

***DE** = drive end*
***NDE** = non drive end*

Lager

Bei den Lagern handelt es sich um Radialkugellager mit Dauerschmierung.
Die verwendeten Typen sind in den folgenden Tabellen angegeben.
Die Lebensdauer der Lager bei einer Beanspruchung L_{10h} ist, sofern keine externen Kräfte wirken, über 40.000 Stunden (Berechnung gemäß ISO 281).

DE = Wellenseite
NDE = Lüfterseite

Roulements

Les roulements prévus sont du type radial à billes avec lubrification permanente.
Les types utilisés sont indiqués dans les tableaux ci-dessous.
La résistance à la déformation L_{10h} des roulements en absence de charges extérieures appliquées est supérieure à 40.000 heures calculée selon ISO 281.

***DE** = sortie arbre*
***NDE** = côté ventilateur*

(A36)

	**DE**	**NDE**	
	M, M_FD, M_FA	**M**	**M_FD; M_FA**
M05	6004 2Z C3	6201 2Z C3	6201 2RS C3
M1	6004 2Z C3	6202 2Z C3	6202 2RS C3
M2	6007 2Z C3	6204 2Z C3	6204 2RS C3
M3	6207 2Z C3	6206 2Z C3	6206 2RS C3
M4	6309 2Z C3	6308 2Z C3	6308 2RS C3
M5	6309 2Z C3	6309 2Z C3	6309 2RS C3

(A37)

	**DE**	**NDE**	
	BN, BN_FD, BN_FA, BN_BA	**BN, BN_BA**	**BN_FD; BN_FA**
BN 56	6201 2Z C3	6201 2Z C3	–
BN 63	6201 2Z C3	6201 2Z C3	6201 2RS C3
BN 71	6202 2Z C3	6202 2Z C3	6202 2RS C3
BN 80	6204 2Z C3	6204 2Z C3	6204 2RS C3
BN 90	6205 2Z C3	6205 2Z C3	6305 2RS C3
BN 100	6206 2Z C3	6206 2Z C3	6206 2RS C3
BN 112	6306 2Z C3	6306 2Z C3	6306 2RS C3
BN 132	6308 2Z C3	6308 2Z C3	6308 2RS C3
BN 160MR	6309 2Z C3	6308 2Z C3	6308 2RS C3
BN 160M/L	6309 2Z C3	6309 2Z C3	6309 2RS C3
BN 180M	6310 2Z C3	6309 2Z C3	6309 2RS C3
BN 180L	6310 2Z C3	6310 2Z C3	6310 2RS C3
BN 200L	6312 2Z C3	6310 2Z C3	6310 2RS C3

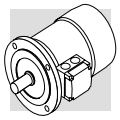

M4 - CARATTERISTICHE ELETTRICHE

Tensione

I motori a una velocità sono previsti nell'esecuzione normale per tensione nominale 230V Δ / 400V Y, 50 Hz con tolleranza di tensione ± 10% (escluso i tipi M3LC4 e M3LC6).
In targa sono indicati oltre alla tensione nominale i campi di funzionamento consentiti,p.e.:
220 - 240V Δ
380 - 415V Y /50 Hz.
In accordo alle Norme CEI EN 60034-1 i motori possono funzionare alle tensioni sopra indicate con tolleranza del ± 5%.
Per funzionamento ai limiti di tolleranza la temperatura può superare di 10 K il limite previsto dalla classe di isolamento adottata.
Ad eccezione dei motori autofrenanti tipo BN_FD in targa vengono indicati anche i valori corrispondenti al funzionamento a 60 Hz (p.e. 460Y, 60 Hz) ed il relativo campo di tensione:
440 - 480VY, 60 Hz.

Per i motori autofrenanti con freno tipo FD le tensioni standard sono:
220V - 240V Δ - 50 Hz
380V - 415V Y - 50 Hz
con tensione di alimentazione freno 230V ± 10%.

La tabella seguente riporta le tensioni previste per i motori.

M4 - ELECTRICAL CHARACTERISTICS

Voltage

Single speed motors are rated for 230/400 V - 50 Hz.
A tolerance of ±10% applies to nominal voltage, with the exception of motors type M3LC4 and M3LC6.
In addition to nominal voltage-frequency values the name plate also shows voltage ranges the motor can operate under, e.g.:
220-240V Δ - 50 Hz
380-415V Y - 50 Hz
As per Norms CEI EN 60034-1 on above voltage values the ±5% tolerance applies.
When operating close to the tolerance limit values the winding temperature can exceed by 10 K the rated temperature for the given insulation class.
With the exception of BN_FD brakemotors, the rated voltage values for operation under 60 Hz mains are also shown on the nameplate, e.g. 460Y-60 Hz along with related tolerance field, e.g. 440-480V Y-60 Hz.

For brakemotors, FD type, rated voltage is:
220-240V Δ - 50 Hz
380-415V Y - 50 Hz
Brake supply is a.c. 230V ±10% single phase.

Chart below shows standard and optional wiring of motors.

M4 - ELEKTRISCHE EIGENSCHAFTEN

Spannung

Die eintourigen Motoren müssen in der Standardausführung mit einer Spannung von 230 V Δ / 400 V Y, 50 Hz mit einer Toleranz von ± 10% gespeist werden (Type M3LC4 und M3LC6 ausgenommen).
Auf dem Schild werden die Nennspannung hinaus, auch die zulässigen Ansprechbereiche angegeben, z.B.:
220-240V Δ
380-415V Y/50 Hz.
Gemäß den Normen CEI EN 60034-1 können die Motoren auf die oben genannten Spannungen mit Toleranzen von ± 5% arbeiten.
Bei Betrieb an den Spannungsgrenzen, kann die Temperatur bis zum 10K die für die verwendeten Isolierstoffklasse angegebenen Grenze überschreiten.
Darüber hinaus wird auf den Typensschild die dem 60 Hz-Betrieb entsprechenden Werte angegeben (d.h. 460 Y, 60 Hz) und das entsprechende Spannungsfeld, 440-480VY, 60 Hz.

Für die selbstbremsenden Motoren mit dem Bremsetyp FD sind die Standardspannungen folgende:
220V - 240V Δ - 50 Hz
380V - 415V Y - 50 Hz
mit Bremsspannungsversorgung von 230V ± 10%.

Die folgende Tabelle fürth die für die Motoren vorgesehenen Spannungen auf.

M4 - CARACTERISTIQUES ELECTRIQUES

Tension

Les moteurs à polarité unique sont prévus dans l'exécution normale pour tension 230V Δ / 400V Y, 50 Hz avec tolérance de tension ± 10% (sauf les types M3LC4 et M3LC6).
Outre la tension nominale, les plages de fonctionnement permises sont indiquées sur la plaquette signalétique, à savoir:
220-240V Δ
380-415V Y/50 Hz.
Selon les normes CEI EN 60034-1 les moteurs peuvent fonctionner aux tension indiquées ci-dessus avec une tolérance de ± 5%.
Pour un fonctionnement à la limite de tolérance, la température peut dépasser les 10K, la limite prevue de la classe d'isolation choisie.
Sur la plaque marque sont de plus indiqués les valeurs correspondantes au fonctionnement en 60 Hz (ex.460Y, 60 Hz) et la relative plage de tension:
440 - 480VY, 60 Hz.

En ce qui concerne les moteurs autofrenants avec frein de type FD, les tensions standard sont les suivantes :
220V - 240V Δ - 50 Hz
380V - 415V Y - 50 Hz
avec tension d'alimentation du frein 230V ± 10%.

La tableau ci-dessous indique les tensions prévues pour les moteurs.

(A38)

		**BN** **M**	**BN_FD** **M_FD**		**BN_FA / BN_BA** **M_FA**		Esecuzione *Configuation* Version *Execution*
		V_{mot} ± 10 % 3 ~	V_{mot} ± 10 % 3 ~	V_B ± 10 % 1 ~	V_{mot} ± 10 % 3 ~	V_B ± 10 % 3 ~	
BN 56 - BN 132	**M05…M4**	230/400 - 50Hz 460 - 60Hz	230/400V Δ/Y- 50 Hz	230V	230/400V Δ/Y- 50 Hz 460V Y - 60Hz	230/400V Δ/Y- 50 Hz 460V Y - 60Hz	Standard
BN 100 - BN 132	**M3 - M4**	400/690 - 50Hz 460 - 60Hz	400/690V Δ/Y- 50 Hz	400V	400/690V Δ/Y- 50 Hz 460V Y - 60Hz	400/690V Δ/Y- 50 Hz 460V Y - 60Hz	A richiesta, senza sovrapprezzo *On request at no extra charge* Auf Anfrage, ohne Aufpreis *Sur demande, sans majoration de prix*

I motori a due velocità 400V/50Hz, sono previsti per tensione nominale standard 400V; tolleranze applicabili secondo CEI EN 60034-1.

Nella tabella seguente sono indicati i vari tipi di collegamenti previsti per i motori in funzione della polarità.

The only rated voltage for motors type 400V/50Hz and all double speed motors is 400V.
Applicable tolerances as per CEI EN 60034-1.

The table below shows the wiring options available.

Alle polumschaltbaren Motoren, die Typen 400V/50Hz, sind nicht umschaltbar, standard-mäßig nur für ein Spannung 400V vorgesehen; geltenden Toleranzen gemäß CEI EN 60034-1.

Auf die folgende Tabelle werden die verschiedenen für die Motoren vorgesehenen Anschlußtypen angegeben.

Tous les moteur à deux vitesses, les types 400V/50Hz, sont prevus pour une tension nominale standard de 400V; toléranc es applicables selon CEI EN 60034-1.

Dans le tableau ci-dessous sont indiqués les differents types de connexion prevus pour les moteurs.

(A39)

		Poli / *Pole* / Polig / *Pôles*	Collegamento avvolgimento / *Wiring options* Wicklungsanschlubß / *Connexion du bobinage*
BN 56…BN 200	**M05…M5**	2, 4, 6	Δ / Y
		2/4	Δ / YY (Dahlander)
		2/6, 2/8, 2/12	Y / Y (due avvolgimenti / *Two windings* zwei Wicklungen / *Deux bobinage*)

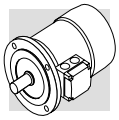

Frequenza

I motori ad una velocità nell'esecuzione standard riportano in targa oltre alle tensioni del funzionamento a 50 Hz il campo di tensione 440 - 480V 60 Hz (escluso motori autofrenanti con freno FD) con potenza aumentata di circa il 20%
La potenza di targa dei motori a 60Hz corrisponde a quanto riportato nella tabella (A40) seguente:

Frequency

With the exception of brakemotors, name plate of standard single speed motors shows, besides the 50 Hz voltage ratings, also the rated power output for 60 Hz operation in the 440-480 V range.
Power output is increased by approx 20%.
Rated output power for 60 Hz operation is shown in the following diagram.

Frequenz

Bei eintourigen Motoren in der Standardausführung wird außer den 50 Hz-Betriebsspannungen auch den Spannungsfeld 440 - 480V 60 Hz angegeben (mit Ausnahme von Bremsmotoren mit Bremsentyp FD) mit einer erhöhten Leistung von ungefähr 20%.
Die Leistung auf das Namenschild von 60 Hz-Motoren entspricht den Daten aus der folgenden Tabelle (A40):

Fréquence

Les moteurs à une vitesse en exécution standard reportent sur la plaque marque en plus des tension du fonctionnement à 50 Hz la plage de tension 440 - 480V 60 Hz (moteurs freins avec frein FD exclus) avec puissance augmentée de 20% env.
La puissance sur la plaque marque des moteurs à 60 Hz correspond à celle indiquée au tableau (A40) suivant:

(A40)

		2P	4P	6P
		P_n [kW]		
BN 56A	**–**	–	0.06	–
BN 56B	**M0B**	–	0.10	–
BN 63A	**M05A**	0.21	0.14	0.10
BN 63B	**M05B**	0.30	0.21	0.14
BN 71A	**M05C**	0.45	0.30	0.21
BN 71B	**M1SD**	0.65	0.45	0.30
BN 80A	**M1LA**	0.90	0.65	0.45
BN 80B	**M2SA**	1.30	0.90	0.65
BN 90S	**M2SB**	–	1.30	0.90
BN 90SA	**M2SB**	1.8	–	–
BN 90L	**M3SA**	2.5	–	1.3
BN 90LA	**M3SA**	–	1.8	–
BN 100L	**M3LA**	3.5	–	–
BN 100LA	**M3LA**	–	2.5	1.8
BN 100LB	**M3LB**	4.7	3.5	2.2
BN 112M	**M3LB**	4.7	4.7	2.5
	M3LC	–	4.7	2.5
BN 132S	**M4SA**	–	6.5	3.5
BN 132SA	**M4SA**	6.3	–	–
BN 132SB	**M4SB**	8.7	–	–
BN 132M	**M4LA**	11	–	–
BN 132MA	**M4LA**	–	8.7	4.6
BN 132MB	**M4LB**	–	11	6.5
BN 160MR	**M4LC**	12.5	12.5	–
BN 160MB	**M5SB**	17.5	–	–
BN 160M	**M5SA**	–	–	8.6
BN 160L	**M5S**	21.5	17.5	12.6
BN 180M	**M5LA**	24.5	21.5	–
BN 180L	**–**	–	25.3	17.5
BN 200L	**–**	34	34	22

Motori a doppia polarità alimentati a 60 Hz avranno un aumento della potenza nominale, riferita a 50 Hz, pari al 15%.
Qualora sulla targhetta di un motore destinato ad essere alimentato a 60 Hz sia richiesto un valore di potenza nominale pari a quello normalizzato a 50 Hz specificare in designazione l'opzione PN.

For two-speed motors operated under 60 Hz supply the rated power output is increased by 15% as compared to same motor with 50 Hz supply.
If same IEC-normalised 50 Hz power rating value is desired on name plate of a 60 Hz operated motor specify option PN in the ordering code.
Standard motors wound for 50

Für polumschaltbare Motoren mit 60 Hz Spannungsversorgung ist die vorgesehene Leistungserhöhung gemäß den Datenblätter von 15%.
Wenn die angefragte 60 Hz-Leistung der normierten 50 Hz-Leistung entspricht, geben bei der Bezeichnung das Option PN an.
Die Motoren mit einer Wicklung für eine Frequenz von 50 Hz

Pour les moteurs à deux vitesses avec alimentation 60 Hz l'augmentation de puissance prevue per rapport aux valeurs indiquées dans les tableaux techniques, sera de 15%.
Si la puissance requise à 60 Hz correspond à la puissance normalisée à 50 Hz on devra indiquer l'option PN.
Les moteurs bobinés pour fré-

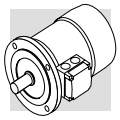

I motori normalmente avvolti per frequenza 50 Hz possono essere usati in reti a 60 Hz con i loro dati che saranno corretti come da tabella seguente.
I freni, se presenti, dovranno sempre essere alimentati alla tensione V_b, riportata in targa.

Hz supply can be operated under 60 Hz with main data corrected as per chart below:
Brakes, if fitted, must be supplied with the voltage value V_b that is stated on the nameplate.

können entsprechend den Angaben von Tabelle (A40) an Netze mit 60 Hz angeschlossen werden.
Die Bremse muss, falls angebaut, mit der auf dem Typenschild angegebenen Spannung V_b betrieben werden.

quence 50 Hz peuvent être utilisés sur réseau à 60 Hz selon les indications du tableau (A40).
Les freins, si présents, devront toujours être alimentés avec la tension V_b rapportée sur la plaque.

(A41)

50 Hz	**60 Hz**			
V - 50 Hz	**V** - 60 Hz	**Pn** - 60 Hz	**M_n, M_a/M_n** - 60 Hz	**n** [min^{-1}] - 60 Hz
230/400 Δ/Y	220 - 240 Δ 380 - 415 Y	1	0.83	1.2
400/690 Δ/Y	380 - 415 Δ			
230/400 Δ/Y	265 - 280 Δ 440 - 480 Y	1.15	1	1.2
400/690 Δ/Y	440 - 480 Δ			

Potenza nominale

Le tabelle dei dati tecnici del catalogo riportano le caratteristiche funzionali a 50 Hz in condizioni ambientali standard secondo le Norme CEI EN 60034-1 (temperatura 40 °C e altitudine <1000 m s.l.m.).
I motori possono essere impiegati a temperature comprese tra 40 °C e 60 °C applicando i declassamenti di potenza indicati nelle tabelle seguenti.

Rated power

Catalogue rating values are calculated for 50 Hz operation and for standard ambient conditions (temperature 40 °C; elevation <1000 m a.s.l.) as per the CEI EN 60034-1 Standards.
The motors can be used within the 40 - 60 °C temperature range with rated power output adjusted by factors given in the following charts.

Nennleistung

Die Betriebsdatentabellen des Katalogs enthalten die technischen Daten bei einer Frequenz von 50 Hz bei normalen Umgebungsbedingungen gemäß den Normen CEI EN 60034-1 (Temperatur 40°C und Höhe <1000 m ü.d.M.). Die Motoren können in größeren Temperaturen zwischen 40°C und 60°C betrieben werden, wenn man die in den Tabellen (A41) angegebenen Rückstufungen anwendet.

Puissance nominale

Les tableaux fonctionnels du catalogue présentent les caractéristiques techniques à 50 Hz dans des conditions ambiantes standard selon les normes CEI EN 60034-1 (température 40°C et altitude <1000 m).
Les moteurs peuvent être employés à des températures comprises entre 40°C et 60°C en appliquant les déclassements de puissance indiqués dans les tableaux suivants.

(A42)

Temperatura ambiente / *Ambient temperature* / Umgebungstemperatur / *Température ambiante(°C)*	40°	45°	50°	55°	60°
Potenza ammissibile in % della potenza nominale / *Permitted power as a % of rated power* Zulässige Leistung in % der Nennleistung / *Puissance admissible en % de la puissance nominale*	100%	95%	90%	85%	80%

Quando è richiesto un declassamento del motore superiore al 15%, contattare il ns. Servizio Tecnico.

Should a derating factor higher than 15% apply please consult factory.

Wenn eine Motordeklassierung höher als 15% gefragt ist, wir bitten um Rückfrage.

Si un déclassement du moteur supérieur à 15% est requis, on devra contacter notre Service Technique.

Classe d'isolamento

Insulation class

Isolationsklasse

Classes d'isolation

CL F

I motori di produzione Bonfiglioli impiegano, di serie, materiali isolanti (filo smaltato, isolanti, resine d'impregnazione) in classe **F**.

*Bonfiglioli motors use class **F** insulating materials (enamelled wire, insulators, impregnation resins) as compare to the standard motor.*

Die Motoren von Bonfiglioli sind serienmäßig mit Isolierstoffen (Emaildraht, Isolierstoffen, Imprägnierharzen) der Klasse **F** ausgestattet.

*De série, les moteurs fabriqués par Bonfiglioli utilisent des matériaux isolants (fil émaillé, isolants, résines d'imprégnation) en classe **F**.*

CL H

Su richiesta può venire specificata la classe di isolamento **H**.

In genere, per i motori in esecuzione standard la sovratemperatura dell'avvolgimento statore è contenuta entro il limite di 80 K, corrispondente alla sovratemperatura di classe B.

*Motors manufactured in insulation class **H** are available at request.*

In standard motors, stator windings over temperature normally stays below the 80 K limit corresponding to class B over temperature.

Auf Anfrage können sie auch in der Klasse **H** geliefert werden.

Allgemein hält sich die Übertemperatur der Motoren in der Standardausführung innerhalb des Grenzwerts von 80 K, der einer Übertemperatur der Klasse B entspricht.

*Sur demande, la classe d'isolation **H** peut être spécifiée.*

En général, pour les moteurs en exécution standard, l'échauffement de l'enroulement du stator se situe dans la limite de 80 K, correspondant à un échauffement de classe B.

L'accurata scelta dei componenti del sistema isolante consente l'impiego dei motori anche in climi tropicali ed in presenza di vibrazioni normali.
Per applicazioni in presenza di sostanze chimiche aggressive, o di elevata umidità, è consigliabile contattare il Servizio Tecnico Bonfiglioli per la selezione del prodotto più idoneo.

A careful selection of insulating components makes the motors compatible with tropical climates and normal vibration.
For applications involving the presence of aggressive chemicals or high humidity, contact Bonfiglioli Engineering for assistance with product selection.

Die sorgfältig Wahl der Komponenten des Isoliersystem gestatten den Einsatz dieser Motoren auch unter tropischen Klimabedingungen und bei Vorliegen normaler Schwingungen.
Für den Einsatz in in der Nähe aggressiv wirkenden chemischen Substanzen oder bei hoher Luftfeuchtigkeit, wird empfohlen sich zur Wahl eines passendes Produktes mit unserem Technischen Kundendienst in Verbindung zu setzen.

Le choix soigné des composants du système d'isolation permet d'utiliser également les moteurs dans des climats tropicaux et en présence de vibrations normales.
Pour des applications en présence de substances chimiques agressives, ou d'humidité élevée, il est conseillé de contacter le Service Technique Bonfiglioli pour sélectionner le produit le plus adapté.

(A43)

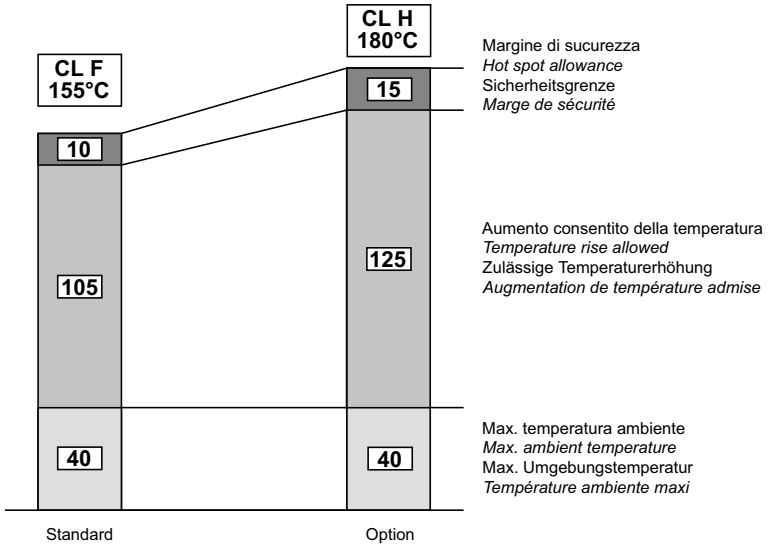

Tipo di servizio

Se non indicato diversamente la potenza dei motori riportata a catalogo si riferisce al servizio continuo S1.
Per i motori utilizzati in condizioni diverse da S1 sarà necessario identificare il tipo di servizio previsto con riferimento alle Norme CEI EN 60034-1.
In particolare, per i servizi S2 ed S3, è possibile ottenere una maggiorazione della potenza termica rispetto a quella prevista per il servizio continuo secondo quanto indicato nella tabella (A44) valida per motori ad una velocità. Per motori a doppia polarità interpellare il nostro Servizio Tecnico.

Type of duty

Unless otherwise indicated, the power of motors specified in the catalogue refers to continuous duty S1.
For motors used under conditions other than S1, the type of duty required must be adjusted with reference to CEI EN 60034-1 Standards.
In particular, for duties S2 and S3, power can be adjusted with respect to continuous duty according to data in table (A44) applicable to single speed motors. For double speed motors, contact our Technical Service.

Betriebsart

Sofern nicht anders angegeben, bezieht sich die im Katalog angegebene Motorleistung auf den Dauerbetrieb S1.
Bei den Motoren, die für eine andere Betriebsart als S1 vorgesehen sind, muß man die Betriebsart unter Bezugnahme auf die Normen CEI EN 60034-1 identifizieren.
Insbesondere kann man für die Betriebsarten S2 und S3 nach der für Motoren mit einer Drehzahl. Gültigen Tabelle (A44) eine Überdimensionierung der Leistung für den Dauerbetrieb im Vergleich zur vorgesehenen Betriebsart erreichen. Für polumschaltbaren Motoren, bitte Rückfrage.

Type de service

Sauf indication contraire, la puissance des moteurs reportée dans le catalogue se réfère au service continu S1.
Pour les moteurs utilisés dans des conditions différentes de S1, il sera nécessaire d'identifier le type de service prévu en se référant aux normes CEI EN 60034-1.
En particulier, pour les services S2 et S3, il est possible d'obtenir une majoration de la puissance par rapport à celle prévue pour le service continu selon ce qui est indiqué dans le tableau (A44) valable pour les moteurs à une vitesse. Pour les moteurs à double polarité, contacter notre Service Technique.

(A44)

	Servizio / *Duty* / Betriebsart / *Service*						
	S2			**S3 ***			**S4 - S9**
	Durata del ciclo (min) / *Cycle duration (min)* Zyklusdauer (min) / *Durée du cycle (min)*			Rapporto di intermittenza (I) / *Cyclic duration factor (I)* Relative Einschaltdauer (I) / *Rapport d'intermittence (I)*			Interpellarci *Consult factory* Rückfrage *Nous contacter*
	10	**30**	**60**	**25%**	**40%**	**60%**	
f_m	1.35	1.15	1.05	1.25	1.15	1.1	

* La durata del ciclo dovrà comunque essere uguale o inferiore a 10 minuti; se superiore interpellare il nostro Servizio Tecnico.

** Cycle duration must, in any event, be equal to or less than 10 minutes; if this time is exceeded, please contact our Technical Service.*

* Die Zyklusdauer muß in jedem Fall kleiner oder gleich 10 Minuten sein. Wenn sie darüber liegt, unseren Technischen Kundendienst zu Rate ziehen.

** La durée du cycle devra être inférieure ou égale à 10 minutes. Si supérieure, contacter notre Service Technique.*

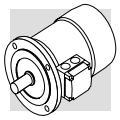

Rapporto di intermittenza: ***Cyclic duration factor:*** **Relative Einschaltdauer:** ***Rapport d'intermittence:***

$$I = \frac{t_f}{t_f + t_r} \cdot 100 \qquad (23)$$

t_f = tempo di funzionamento a carico costante
t_r = tempo di riposo

t_f = *work time under constant load*
t_r = *rest time*

t_f = Betriebszeit mit konstanter Last
t_r = Aussetzzeit

t_f = *temps de fonctionnement à charge constante*
t_r = *temps de repos*

Servizio di durata limitata S2

Caratterizzato da un funzionamento a carico costante per un periodo di tempo limitato, inferiore a quello richiesto per raggiungere l'equilibrio termico, seguito da un periodo di riposo di durata sufficiente a ristabilire, nel motore, la temperatura ambiente.

Limited duration duty S2

This type of duty is characterized by operation at constant load for a limited time, which is shorter than the time required to reach thermal equilibrium, followed by a rest period of sufficient duration to restore ambient temperature in the motor.

Kurzzeitbetrieb S2

Betrieb mit konstanter Last für eine begrenzte Zeit, die unter der Zeit liegt, die zum Erreichen des thermischen Gleichgewichts benötigt wird, gefolgt von einer Aussetzzeit, die so lang ist, daß der Motor wieder auf die Umgebungstemperatur abkühlen kann.

Service de durée limitée S2

Caractérisé par un fonctionnement à charge constante pour une période de temps limitée, inférieure à celle necessaire pour atteindre l'équilibre thermique, suivie par une période de repos de durée suffisante pour rétablir, dans le moteur, la température ambiante.

Servizio intermittente periodico S3:

Caratterizzato da una sequenza di cicli di funzionamento identici, ciascuno comprendente un periodo di funzionamento a carico costante ed un periodo di riposo. In questo servizio, la corrente di avviamento non influenza la sovratemperatura in modo significativo.

Periodical intermittent duty S3:

This type of duty is characterized by a sequence of identical operation cycles, each including a constant load operation period and a rest period.
For this type of duty, the starting current does not significantly influence overtemperature.

Periodische Einschaltsdauer S3:

Betrieb mit aufeinanderfolgenden identischen Betriebszyklen, die alle einen kurzzeitigen Betrieb mit konstanter Belastung und eine Aussetzzeit einschließen.
Bei dieser Betriebsart beeinflußt der Anlaufstrom die Übertemperatur nicht in signifikanter Weise.

Service intermittent périodique S3

Caractérisé par une séquence de cycles de fonctionnement identiques, comprenant chacun une période de fonctionnement à charge constante et une période de repos. Dans ce service, le courant de démarrage n'influence pas l'excès de température de façon significative.

Funzionamento con alimentazione da inverter

I motori elettrici della serie BN ed M possono essere utilizzati con alimentazione da inverter PWM, e tensione nominale all'ingresso del convertitore fino a 500 V.
Il sistema isolante sui motori di serie prevede l'isolamento di fase con separatori, l'utilizzo di filo smaltato in grado 2 e resine d'impregnazione in classe H (limite di tenuta all'impulso di tensione 1600V picco-picco e fronte di salita t_s > 0.1µs ai morsetti motore).
Le caratteristiche tipiche coppia/velocità in servizio S1 per motore con frequenza base f_b = 50 Hz sono riportate in tab. (A54).
Per frequenze di funzionamento inferiori a circa 30 Hz, a causa della diminuzione della ventilazione, i motori standard autoventilati (IC411) devono essere opportunamente declassati in coppia o, in alternativa, devono essere provvisti di servoventilatore indipendente.
Per frequenze maggiori alla frequenza base, raggiunto il valore massimo di tensione di uscita dell'inverter, il motore lavora in un

Inverter-controlled motors

The electric motors of series BN and M may be used in combination with PWM inverters with rated voltage at transformer input up to 500 V.Standard motors use a phase insulating system with separators, class 2 enamelled wire and class H impregnation resins (1600V peak-to-peak voltage pulse capacity and rise edge t_s > 0.1µs at motor terminals). Table (A54) shows the typical torque/speed curves referred to S1 duty for motors with base frequency f_b = 50 Hz.
Because ventilation is somewhat impaired in operation at lower frequencies (about 30 Hz), standard motors with incorporated fan (IC411) require adequate torque derating or - alternately - the addition of a separate supply fan cooling.
Above base frequency, upon reaching the maximum output voltage of the inverter, the motor enters a steady-power field of operation, and shaft torque drops with ratio (f/f_b).

Betrieb mit Versorgung über Inverter

Die Elektromotoren der Serie BN und M können über einen Inverter PWM und mit einen Nennspannung am Wandlereingang bis zu 500 V versorgt werden. Das an den Serienmotoren angewendete System sieht eine Phasenisolierung mittels Trennvorrichtungen vor, ebenso wie einen Emaildraht mit Grad 2 und Imprägnierungsharze in der Klasse H vor (Abdichtungsgrenze bei Spannungsimpuls 1600V Spitze-Spitze und Anstiegsfront t_s > 0.1µs an den Motorklemmen).Die typischen Merkmale von Drehmoment/Geschwindigkeit im Betrieb S1 für Motoren mit einer Grundfrequenz f_b = 50 Hz werden in der Tab. (A54) angegeben.Bei Betriebsfrequenzen unter ungefähr 30 Hz müssen die selbstlüftenden Standardmotoren (IC411) aufgrund der in diesem Fall abnehmenden Belüftung entsprechend paarweise deklassiert, oder in Alternative, mit unabhängigen Servoventilatoren ausgestattet werden. Bei über der Grundfrequenz liegenden Frequenzen arbeitet der Motor,

Fonctionnement avec alimentation par variateur de vitesse

Les moteurs électriques de la série BN et M peuvent être utilisés avec alimentation par variateur PWM, et tension nominale en entrée du convertisseur jusqu'à 500V.Le système adopté sur les moteurs de série prévoit l'isolation de phase avec des séparateurs, l'utilisation de fil émaillé niveau 2 et résines d'imprégnation de classe H (limite de maintien à l'impulsion de tension 1600V pic-pic et front de montée t_s > 0.1µs aux bornes moteur).Les caractéristiques typiques couple/vitesse en service S1 pour moteur avec fréquence de base f_b = 50 Hz sont indiquées dans le tab. (A54).
Pour des fréquences de fonctionnement inférieures à environ 30 Hz, à cause de la diminution de la ventilation, les moteurs standards autoventilés (IC411) doivent être opportunément déclassés au niveau du couple ou, en alternative, doivent être équipés de servoventilateur indépendant.
Pour des fréquences supérieures à la fréquence de base, une fois

campo di funzionamento a potenza costante, con coppia all'albero che si riduce ca. con il rapporto (f/f_b).
Poiché la coppia massima del motore decresce ca. con $(f/f_b)^2$, il margine di sovraccarico ammesso dovrà essere progressivamente ridotto.

As motor maximum torque decreases with $(f/f_b)^2$, the allowed overloading must be reduced progressively.

nach Erreichen des max. Spannungswerts am Inverterausgang in einem Betriebsbereich unter konstanter Leistung mit einem Drehmoment an der Welle, der sich ungefähr im Verhältnis (f/f_b) reduziert. Da das max. Drehmoment des Motors mit ungefähr $(f/f_b)^2$ abnimmt, muss auch der zulässige Überbelastungsgrenzwert progressiv reduziert werden.

la valeur maximale de tension de sortie du variateur atteinte, le moteur fonctionne dans une plage de fonctionnement à puissance constante, avec couple à l'arbre qui se réduit avec le rapport (f/f_b).Dans la mesure où le couple maximal du moteur diminue avec $(f/f_b)^2$, la marge de surcharge admise doit être progressivement réduite.

(A45)

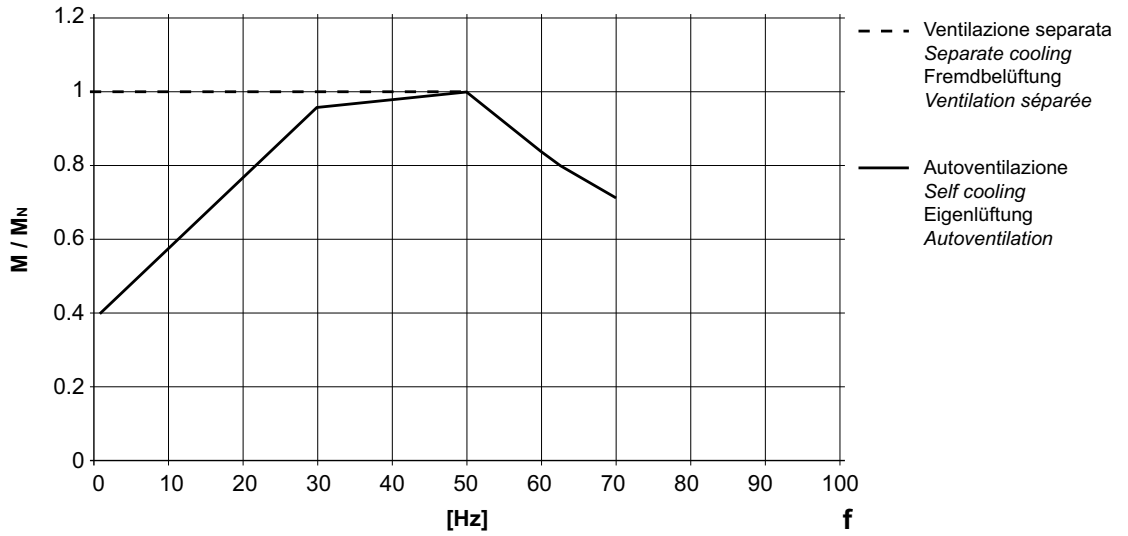

Per funzionamento oltre la frequenza nominale, la velocità limite meccanica dei motori è riportata in tabella (A45):

Table (A45) reports the mechanical limit speed for motor operation above rated frequency:

Für einen Betrieb, der über die Nennfrequenz hinausgeht, wird die Geschwindigkeitsbegrenzung der Motoren in der Tabelle (A45) angegeben:

En cas de fonctionnement au-delà de la fréquence nominale, la vitesse limite mécanique des moteurs est indiquée dans le tableau (A45):

(A46)

		n [min^{-1}]		
		2p	**4p**	**6p**
≤ **BN 112**	**M05…M3**	5200	4000	3000
BN 132...BN 200L	**M4, M5**	4500	4000	3000

A velocità superiori alla nominale i motori presentano maggiori vibrazioni meccaniche e rumorosità di ventilazione; è consigliabile, per queste applicazioni, un bilanciamento del rotore in grado R e l'eventuale montaggio del servoventilatore indipendente.

Above rated speed, motors generate increased mechanical vibration and fan noise. Class R rotor balancing is highly recommended in these applications. Installing a separate supply fan cooling may also be advisable.

Bei Geschwindigkeiten über die Nennwerte hinaus, weisen die Motoren höhere mechanische Schwingungen und mehr Funktionsgeräusche bei der Belüftung auf. Bei diesen Applikationen wird ein Auswuchten des Rotors im Grad R und eine eventuelle Montage des unabhängig funktionierenden Servoventilators empfohlen.

A des vitesses supérieures à la vitesse nominale, les moteurs présentent plus de vibrations mécaniques et de bruit de ventilation ; pour ces applications, il est conseillé d'effectuer un équilibrage du rotor en niveau R et de monter éventuellement un servoventilateur indépendant.

Il servoventilatore e, se presente, il freno elettromagnetico devono sempre essere alimentati direttamente da rete.

Remote-controlled fan and brake (if fitted) must always be connected direct to mains power supply.

Der Servoventilator und, falls vorhanden, die elektromagnetische Bremse müssen immer direkt über das Netz gespeist werden.

Le servoventilateur et, si présent, le frein électromagnétique doivent toujours être alimentés directement par le réseau.

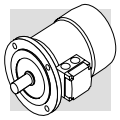

Frequenza massima di avviamento Z

Nelle tabelle dei dati tecnici motori è indicata la max frequenza di inserzione a vuoto Z_0 con I = 50% riferita alla versione autofrenante. Questo valore definisce il numero max di avviamenti orari a vuoto che il motore può sopportare senza superare la max temperatura ammessa dalla classe di isolamento F.
Nel caso pratico di motore accoppiato ad un carico esterno con potenza assorbita P_r, massa inerziale J_c e coppia resistente media durante l'avviamento M_L, il numero di avviamenti ammissibile si può calcolare in modo approssimato con la seguente formula:

Permissible starts per hour, Z

The rating charts of brakemotors lend the permitted number of starts Z_0, based on 50% intermittence and for unloaded operation.
The catalogue value represents the maximum number of starts per hour for the motor without exceeding the rated temperature for the insulation class F.
To give a practical example for an application characterized by inertia J_c, drawing power P_r and requiring mean torque at start-up M_L the actual number of starts per hour for the motor can be calculated approximately through the following equation:

Maximale Schaltungshäufigkeit Z

In den Tabellen mit den Technischen Daten der Motoren ist die maximale Schaltungshäufigkeit im Leerlauf Z_0 bei relativer Einschaltdauer I = 50% bezüglich auf die Bremsausführung. Dieser Wert definiert die maximale Anzahl von Anfahrten im Leerlauf pro Stunde, die der Motor ertragen kann, ohne die durch die Isolierstoffklasse F festgelegte maximal zulässige Temperatur zu überschreiten.
Im praktischen Fall eines mit einer externen Last verbundenen Motors mit einer Leistungsaufnahme von P_r, Trägheitsmasse J_c und mittlerem Gegenmoment während des Anfahrens von M_L kann die zulässige Anzahl Anfahrten mit folgender Formel approximativ berechnet werden:

Fréquence maximum de démarrage Z

Dans les tableaux des caractéristiques techniques des moteurs se trouve la fréquence maximum d'insertion à vide Z_0 avec intermittence I = 50% référée à la version frein. Cette valeur définit un nombre maximum de démarrages horaires à vide que le moteur peut supporter sans dépasser la température maximum admise par la classe d'isolation F.
Dans le cas pratique de moteur accouplé à une charge extérieure avec puissance absorbée P_r, masse inertielle J_c et couple résistant moyen pendant le démarrage M_L, le nombre de démarrages admissible peut se calculer de façon approximative avec la formule suivante:

$$Z = \frac{Z_0 \cdot K_c \cdot K_d}{K_J}$$

dove:

$K_J = \frac{J_m + J_c}{J_m}$ = fattore di inerzia

$K_c = \frac{M_a - M_L}{M_a}$ = fattore di coppia

K_d = fattore di carico vedi tabella (A46)

where:

$K_J = \frac{J_m + J_c}{J_m}$ = *inertia factor*

$K_c = \frac{M_a - M_L}{M_a}$ = *torque factor*

K_d = *load factor see table (A46)*

wobei gilt:

$K_J = \frac{J_m + J_c}{J_m}$ = Trägheitsfaktor

$K_c = \frac{M_a - M_L}{M_a}$ = Drehmomentsfaktor

K_d = Lastfaktor siehe Tabelle (A46)

où:

$K_J = \frac{J_m + J_c}{J_m}$ = *facteur d'inertie*

$K_c = \frac{M_a - M_L}{M_a}$ = *facteur de couple*

K_d = *facteur de charge voir tableau (A46)*

(A47)

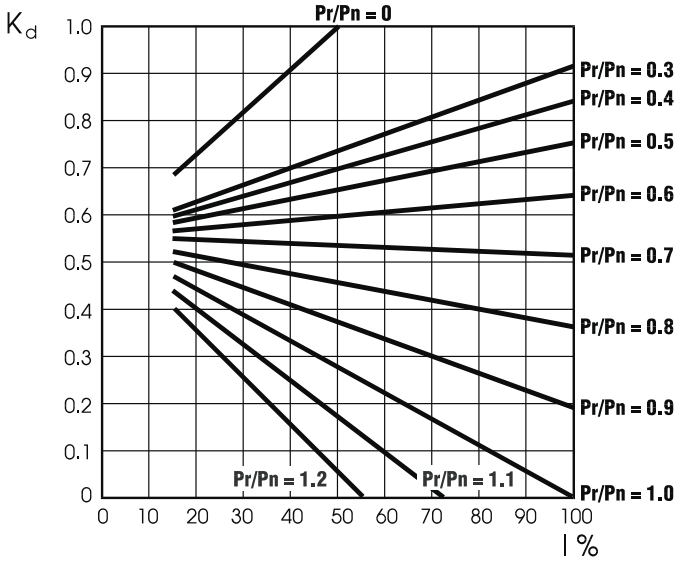

Con il numero di avviamenti così ottenuto si dovrà in seguito verificare che il massimo lavoro di frenatura sia compatibile con la capacità termica del freno W_{max} indicata nella tabella (A54).

If actual starts per hour is within permitted value (Z) it may be worth checking that braking work is compatible with brake (thermal) capacity W_{max} also given in table (A54) and dependent on the number of switches (c/h).

Auf Grundlage der so berechneten Anzahl Schaltungen muß man dann prüfen, ob die maximale Bremsarbeit mit der Wärmegrenzleistung der Bremse W_{max} kompatibel ist, die in die Tabelle (A54) angegeben ist.

Avec le nombre de démarrages ainsi obtenu, il faudra ensuite vérifier que le travail maximum de freinage soit compatible avec la capacité thermique du frein W_{max} indiquée dans le table (A54).

M5 - MOTORI ASINCRONI AUTOFRENANTI

Funzionamento

L'esecuzione autofrenante prevede l'impiego di freni a pressione di molle alimentati in c.c. (tipo FD) o in c.a. (tipo FA, BA).
Tutti i freni funzionano secondo il principio di sicurezza, ossia intervengono in seguito alla pressione esercitata dalle molle, in mancanza di alimentazione.

M5 - ASYNCHRONOUS BRAKE MOTORS

Operation

Versions with incorporated brake use spring-applied DC (FD option) or AC (FA, BA options) brakes.
All brakes are designed to provide fail-safe operation, meaning that they are applied by spring-action in the event of power failure.

M5 - DREHSTROMBREMS-MOTOREN

Betriebsweise

Die selbstbremsende Ausführung der Motoren sieht den Einsatz von Federdruckbremsen vor, die mit Gleichstrom (Typ FD) oder mit Wechselstrom (Typ FA, BA) gespeist werden.
Alle Bremsen arbeiten gemäß dem Sicherheitsprinzip, d.h. sie greifen, im Fall eines Stromausfalls in Folge eines auf die Feder ausgeübten Drucks ein.

M5 - MOTEURS FREIN ASYNCHRONES

Fonctionnement

L'exécution avec frein prévoit l'utilisation de freins à pression de ressorts alimentés en c.c. (type FD) ou en c.a. (type FA, BA).
Tous les freins fonctionnent selon le principe de sécurité, c'est-à-dire qu'ils interviennent suite à la pression exercée par les ressorts, en cas de coupure d'alimentation.

(A48)

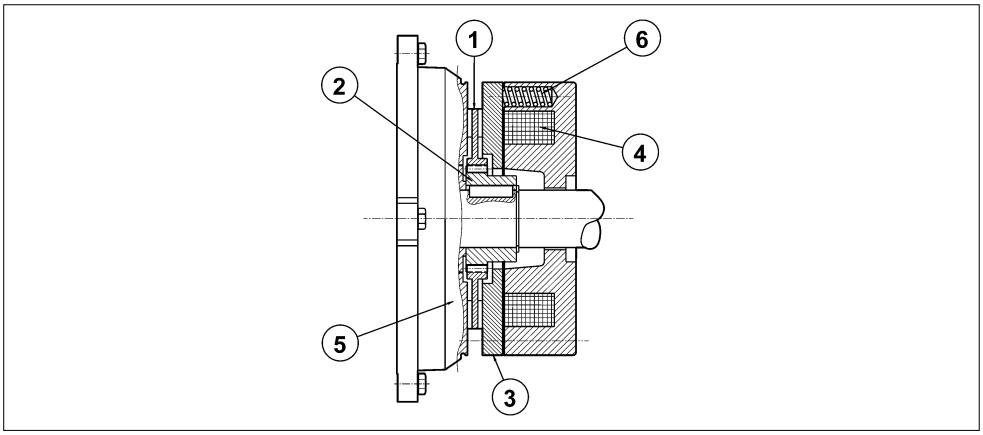

Legenda:
① disco
② mozzo
③ áncora mobile
④ bobina
⑤ scudo post.motore
⑥ molle

Key:
① *brake disc*
② *disc carrier*
③ *pressure plate*
④ *brake coil*
⑤ *motor rear shield*
⑥ *brake springs*

Zeichenerklärung:
① Brems scheibe
② Nabe
③ Bewglicher Anker
④ Ringspule
⑤ Motorschild
⑥ Schußfedern

Légende:
① *disque*
② *moyeu d'entraînement*
③ *disque de freinage*
④ *bobine de frein*
⑤ *flasque-frein*
⑥ *ressort de frein*

In mancanza di tensione, l'ancora mobile spinta dalle molle di pressione blocca il disco freno tra la superficie dell'ancora stessa e lo scudo motore impedendo la rotazione dell'albero.
Quando la bobina viene eccitata, l'attrazione magnetica esercitata sull'ancora mobile vince la reazione elastica delle molle e libera il disco freno, e conseguentemente l'albero motore con esso solidale.

When voltage is interrupted, pressure springs push the armature plate against the brake disc. The disc becomes trapped between the armature plate and motor shield and stops the shaft from rotation.
When the coil is energized, a magnetic field strong enough to overcome spring action attracts the armature plate, so that the brake disc – which is integral with the motor shaft – is released.

Wenn die Spannungsversorgung abfällt, sorgt der bewegliche, von den Druckfedern geschobene Anker für die Blockierung der Bremsscheibe zwischen der Ankerfläche und dem Motorschild und blockiert damit den Rotor
Wird die Spule erregt, kommt es durch den magnetischen auf den beweglichen Anker wirkenden Anzug zur Überwindung der elastischen Federkraft und zum Lösen der Bremsscheibe, wodurch der rotor wieder freigegeben wird.

En cas de coupure de courant, l'armature mobile, poussée par les ressorts, bloque le disque de frein entre la surface de l'armature et le bouclier moteur en empêchant la rotation de l'arbre.
Lorsque la bobine est excitée, l'attraction magnétique exercée sur l'armature mobile annule la réaction élastique des ressorts et libère le disque de frein, et par conséquent l'arbre moteur, qui est solidaire.

Caratteristiche generali

- Coppie frenanti elevate (generalmente $M_b \approx 2\ M_n$) e regolabili.
- Disco freno con anima in acciaio a doppia guarnizione d'attrito (materiale a bassa usura, senza amianto).
- Cava esagonale sull'albero motore, lato ventola (NDE), per rotazione manuale (non prevista quando sono presenti le opzioni PS, RC, TC, U1, U2, EN1, EN2, EN3).
- Sblocco meccanico manuale.

Most significant features

- *High braking torques (normally $M_b \approx 2\ M_n$), braking torque adjustment.*
- *Steel brake disc with double friction lining (low-wear, asbestos-free lining).*
- *Hexagonal seat on motor shaft fan end (N.D.E.) for manual rotation (not compatible with options PS, RC, TC, U1, U2, EN1, EN2, EN3).*
- *Manual release lever.*
- *Corrosion-proof treatment on all brake surfaces.*
- *Insulation class F*

Allgemeine Eigenschaften

- Hohe und regulierbare Bremsmomente (allgemein $M_b \approx 2_{Mn}$).
- Bremsscheibe mit Stahlkern und doppeltem Bremsbelag (Material mit geringem Verschleiß, asbestfrei).
- Sechskant hinten an der Motorwelle, auf Lüfterradseite (N.D.E.), für eine manuelle Drehung des Rotors mit einem Inbusschlüssel. (nicht lieferbar, wenn die Optionen PS, RC, TC, U1, U2, EN1, EN2, EN3) bestellt wurden.
- Manuell zu betätigende, mechanische Bremslüftvorrichtung.
- Korrionsschutzbehandlung an allen Flächen der Bremse.
- Isolierung in Klasse F

Caractéristiques générales

- *Couples de freinage élevés (généralement $M_b \approx 2\ M_n$) et réglables.*
- *Disque de frein avec structure en acier à double garniture de frottement (matière à faible usure, sans amiante).*
- *Empreinte hexagonale sur l'arbre moteur, côté ventilateur (N.D.E.), pour la rotation manuelle (non prévue en cas de présence des options PS, RC, TC, U1, U2, EN1, EN2, EN3).*
- *Déblocage mécanique manuel.*
- *Traitement anticorrosion sur toute la surface du frein.*
- *Isolation en classe F*

M6 - MOTORI AUTOFRENANTI IN C.C., TIPO BN_FD

M6 - DC BRAKE MOTORS TYPE BN_FD

M6 - DREHSTROMBREMSMOTOREN MIT GLEICHTROMBREMSE: TYP BN_FD

M6 - MOTEURS FREIN EN C.C., TYPE BN_FD

Grandezze: BN 63 … BN 200L

Frame sizes: *BN 63 … BN 200L*

Baugrößen: BN 63 … BN 200L

Tailles : *BN 63 … BN 200L*

(A49)

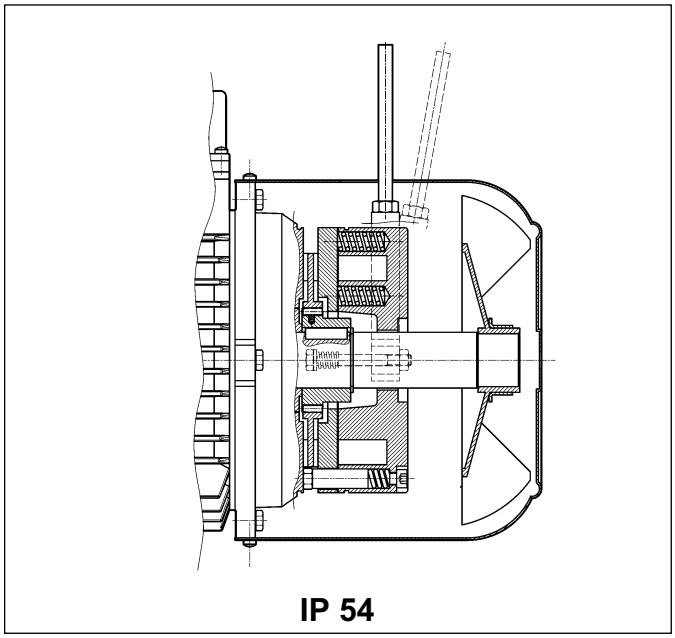

IP 54

(A50)

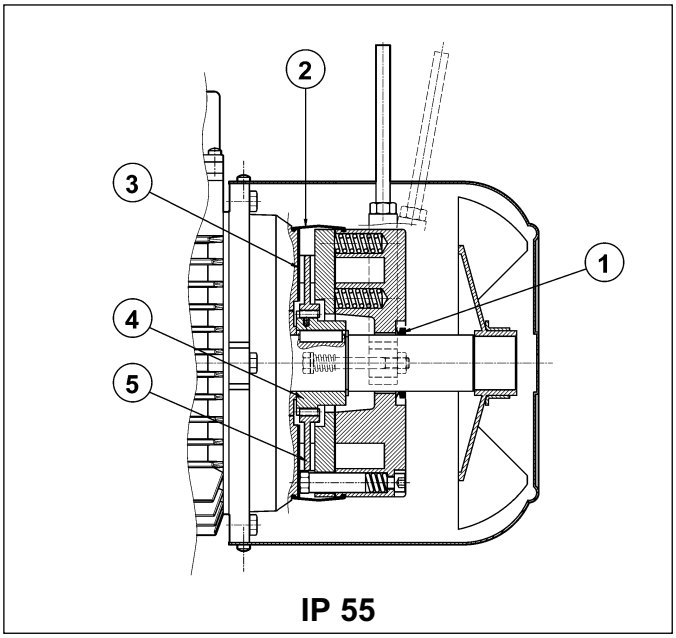

IP 55

Freno elettromagnetico con bobina toroidale in **corrente continua** fissato con viti allo scudo motore; le molle di precarico realizzano il posizionamento assiale del corpo magnete.
Il disco freno è scorrevole sul mozzo trascinatore in acciaio calettato sull'albero e previsto di molla antivibrazione.
I motori sono forniti con freno tarato in fabbrica al valore di coppia riportato nelle tabelle dati tecnici; la coppia frenante può essere regolata modificando il tipo e/o il numero delle molle.
A richiesta, i motori possono essere previsti di leva per lo sblocco manuale con ritorno automatico (**R**) o con mantenimento della posizione di rilascio freno (**RM**); per la posizione angolare della leva di sblocco vedi descrizione della relativa variante alla pag. 366.

Il freno FD garantisce elevate prestazioni dinamiche e bassa rumorosità; le caratteristiche d'intervento del freno in corrente continua possono essere ottimizzate in funzione dell'applicazione, utilizzando i vari tipi di alimentatore disponibili e/o realizzando l'opportuno cablaggio.

Direct current *toroidal-coil electromagnetic brake bolted onto motor shield. Preloading springs provide axial positioning of magnet body.*
Brake disc slides axially on steel hub shrunk onto motor shaft with anti-vibration spring.
Brake torque factory setting is indicated in the corresponding motor rating charts. Braking torque may be modified by changing the type and/or number of springs.
*At request, motors may be equipped with manual release lever with automatic return (**R**) or system for holding brake in the released position (**RM**).*

See variant at page 366 for available release lever locations.
FD brakes ensure excellent dynamic performance with low noise. DC brake operating characteristics may be optimized to meet application requirements by choosing from the various rectifier/power supply and wiring connection options available.

Elektromagnetische Bremse mit Ringwicklungsspule für **Gleichstromspannung,** die mittels Schrauben am hinteren Motorschild befestigt ist. Die Federn sorgen für die axiale Ausrichtung des Magnetkörpers.
Die Bremsscheibe gleitet axial auf der Mitnehmernabe aus Stahl, die über eine Paßfeder mit der Motorwelle verbunden und mit einer Schwingungsdämpfung ausgestattet ist.
Die Motoren werden vom Hersteller auf den in der Tabelle der technischen Daten angegebenen Bremsmoment eingestellt; das Bremsmoment kann durch das Ändern des Typs und/oder der Anzahl der Federn reguliert werden.
Auf Anfrage können die Motoren mit einem Bremslüfthebel für die manuelle Lüftung der Bremse mit selbstständiger Rückstellung (**R**) ohne Arretierung oder mit arretierbarem Lüfterhebel (**RM**) geliefert werden. Die Fesstlegung der Position des Bremslüfthebel in Abhängigkeit von der Klemmkastenlage erfolgt durch die Option auf Seite 366.

Die Bremse vom Typ FD garantiert hohe dynamische Leistungen und niedrige Laufgeräusche. Die Ansprecheigenschaften der Bremse unter Gleichstrom können in Abhängigkeit zur jeweiligen Anwendung durch den Einsatz der verschiedenen verfügbaren Gleichrichter oder durch eine entsprechenden Anschluß der Bremse optimiert werden.

*Frein électromagnétique avec bobine toroïdale en **courant continu**, fixé avec des vis au bouclier moteur ; les ressorts de précharge réalisent le positionnement axial de la bobine.*
Le disque frein coulisse de façon axiale sur le moyeu d'entraînement en acier calé sur l'arbre et doté de ressort antivibration.
Les moteurs sont fournis avec frein préréglé en usine à la valeur de couple indiquée dans les tableaux des caractéristiques techniques ; le couple de freinage peut être réglé en modifiant le type et/ou le nombre de ressorts.
*Sur demande, les moteurs peuvent être équipés de levier pour le déblocage manuel avec retour automatique (**R**) ou avec maintien de la position de déblocage frein (**RM**); pour la position angulaire du levier de déblocage, voir description de la variante correspondante à la page 366.*

Le frein FD garantit des performances dynamiques élevées et un faible niveau de bruit ; les caractéristiques d'intervention du frein en courant continu peuvent être optimisées en fonction de l'application en utilisant les différents types de dispositifs d'alimentation disponibles et/ou en réalisant un câblage approprié.

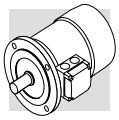

Grado di protezione

L'esecuzione standard prevede il grado di protezione IP54. In opzione il motore autofrenante tipo FD viene fornito con grado di protezione **IP 55**, prevedendo le seguenti varianti costruttive:

① anello V-ring posizionato sull'albero motore N.D.E.

② fascia di protezione in gomma

③ anello in acciaio inox interposto tra scudo motore e disco freno

④ mozzo trascinatore in acciaio inox

⑤ disco freno in acciaio inox

Degree of protection

Standard protection class is IP54.
*Brake motor FD is also available in protection class **IP 55**, which mandates the following variants:*

① *V-ring at N.D.E. of motor shaft*

② *dust and water-proof rubber boot*

③ *stainless steel ring placed between motor shieldand brake disc*

④ *stainless steel hub*

⑤ *stainless steel brake disc*

Schutzart

Die Standardausführung ist Schutzart IP54 vor. Optional kann der Bremsmotor vom Typ FD in der Schutzart **IP 55** geliefert werden, wobei sind folgende Komponenten eingesetzt werden:

① V-Ring an der Motorwelle N.D.E.

② Schutzring aus Gummi

③ Ring aus rostfreiem Stahl zwischen Motorschild und

④ Bremsscheibe Mitnehmernabe aus rostfreiem Stahl

⑤ Bremsscheibe aus rostfreiem Stahl

Degré de protection

L'exécution standard prévoit le degré de protection IP54.
*En option, le moteur frein type FD est fourni avec degré de protection **IP 55**, en prévoyant les variantes de construction suivantes :*

① *bague V-ring positionnées sur l'arbre moteur N.D.E.*

② *bande de protection en caoutchouc*

③ *bague en acier inox interposée entre le bouclier moteur et le disque de frein*

④ *moyeu d'entraînement en acier inox*

⑤ *disque frein en acier inox*

Alimentazione freno FD

L'alimentazione della bobina freno in c.c. è prevista per mezzo di opportuno raddrizzatore montato all'interno della scatola coprimorsetti e già cablato alla bobina del freno.
Per motori a singola polarità è inoltre previsto di serie il collegamento del raddrizzatore alla morsettiera motore.
Indipendentemente dalla frequenza di rete, la tensione standard di alimentazione del raddrizzatore V_B ha il valore indicato nella tabella (A51) qui di seguito:

FD brake power supply

A rectifier accommodated inside the terminal box feeds the DC brake coil. Wiring connection across rectifier and brake coil is performed at the factory.
On all single-pole motors, rectifier is connected to the motor terminal board.
Rectifier standard power supply voltage V_B is as indicated in the following table (A51), regardless of mains frequency:

Spannungsversorgung der Bremse FD

Die Versorgung der Gleichstrombremsspule erfolgt über einen Gleichrichter im Klemmenkasten der bei Lieferung, wenn nicht anders bestellt, bereits mit der Bremsspule verkabelt ist.
Bei den einpoligen Motoren ist serienmäßig der Anschluss des Gleichrichters an die Motorsspannung vorgesehen. Unabhängig von der Netzfrequenz erfolgt die Versorgung des Gleichrichters V_B über die in der nachstehenden Tabelle (A51) angegebenen Standardspannung:

Alimentation frein FD

L'alimentation de la bobine de frein en c.c. est prévue au moyen d'un redresseur approprié monté à l'intérieur de la boîte à bornes et déjà câblé à la bobine de frein.
De plus, pour les moteurs à simple polarité, le raccordement du redresseur au bornier moteur est prévu de série.
Indépendamment de la fréquence du réseau, la tension standard d'alimentation du redresseur V_B correspond à la valeur indiquée dans le tableau (A51) ci-dessous :

(A51)

2, 4, 6 P					**1 speed**
		**BN_FD / M_FD** V_{mot} ± 10% 3 ~	V_B ± 10% 1 ~	alimentazione freno da morsettiera *brake connected to terminal board power supply* Bremsversorgung über die Motorspannung *Alimentation frein depuis boîte à bornes*	alimentazione separata *separate power supply* Separate Versorgung *Alimentation séparée*
BN 63…**BN 132**	**M05...M4LB**	230/400 V – 50 Hz	230 V	standard	specificare **V_B SA** o **V_B SD** *specify **V_B SA** or **V_B SD*** **V_B SA** oder **V_B SD** angeben *spécifier **V_B SA** ou **V_B SD***
BN 160…**BN 200**	**M4LC...M5**	400/690 V – 50 Hz	400 V	standard	specificare **V_B SA** o **V_B SD** *specify **V_B SA** or **V_B SD*** **V_B SA** oder **V_B SD** angeben *spécifier **V_B SA** ou **V_B SD***

Per i motori a doppia polarità l'alimentazione standard del freno è da linea separata con tensione d'ingresso al raddrizzatore V_B come indicato in tabella (A52):

Switch-pole motors feature a separate power supply line for the brake with rectifier input voltage V_B as indicated in the table (A52):

Die polumschaltbaren Motoren müssen immer mit separater Bremsversorgungsspannung betrieben werden, deshalb erfolgt die Lieferung standardmäßig ohne Anschluß der Bremse an die Motorspannung, da diese mit einer am Eingang des Gleichrichters V_B anliegenden Spannung versorgt werden muß, entsprechend Werte in der nachstehenden Tabelle (A52):

Pour les moteurs à double polarité, l'alimentation standard du frein dérive d'une ligne séparée avec tension d'entrée au redresseur V_B comme indiqué dans le tableau (A52):

(A52)

2/4, 2/6, 2/8, 2/12, 4/6, 4/8 P					**2 speed**
		**BN_FD / M_FD** V_{mot} ± 10% 3 ~	V_B ± 10% 1 ~	alimentazione freno da morsettiera *brake powered via terminal board* Bremsversorgung über die Motorspannung *Alimentation frein depuis boîte à bornes*	alimentazione separata *separate power supply* Separate Versorging *Alimentation séparée*
BN 63…**BN 132**	**M05...M4LB**	400 V – 50 Hz	230 V	⛔	specificare **V_B SA** o **V_B SD** *specify **V_B SA** or **V_B SD*** **V_B SA** oder **V_B SD** angeben *spécifier **V_B SA** ou **V_B SD***

Il raddrizzatore è del tipo a diodi a semionda (Vc.c ≈ 0,45 x Vc.a.) ed è disponibile nelle versioni **NB**, **SB**, **NBR** e **SBR**, come dettagliato nella tabella (A53) seguente:

*The diode half-wave rectifier (VDC ≈ 0,45 x VAC) is available in versions **NB**, **SB**, **NBR** e **SBR**, as detailed in the table (A53) below:*

Bei dem Gleichrichter handelt es sich um einen Typ mit Halbwellendioden (Vc.c ≈ 0,45 Vc.a.). Er ist in den Versionen **NB**, **SB**, **NBR** und **SBR**, gemäß den Details in der nachstehenden Tabelle (A53), verfügbar:

*Le redresseur est du type à diodes à demi-onde (Vc.c ≈ 0,45 x Vc.a.) et il est disponible dans les versions **NB**, **SB**, **NBR** et **SBR**, comme indiqué de façon détaillée dans le tableau (A53) suivant :*

(A53)

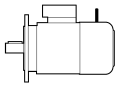		freno *brake* Bremse *frein*	standard	**a richiesta** ***at request*** **auf Anfrage** ***Sur demande***
BN 63	**M05**	**FD 02**	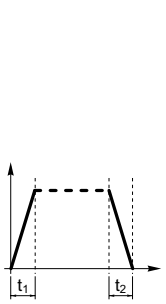	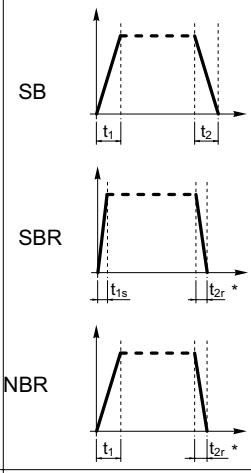
BN 71	**M1**	**FD 03**		
		FD 53		
BN 80	**M2**	**FD 04**		
BN 90S	**—**	**FD 14**		
BN 90L	**—**	**FD 05**		
BN 100	**M3**	**FD 15**		
—		**FD 55**		
BN 112	**—**	**FD 06S**	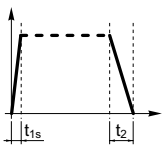	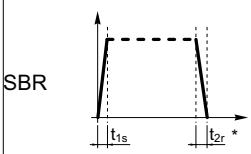
BN 132...160MR	**M4**	**FD 56**		
BN 160L - BN 180M	**M5**	**FD 06**		
BN 180L - NM 200L	**—**	**FD 07**		

(*) $t_{2c} < t_{2r} < t_2$

Il raddrizzatore **SB** a controllo elettronico dell'eccitazione, riduce i tempi di sblocco del freno sovreccitando l'elettromagnete nei primi istanti d'inserzione, per passare poi al normale funzionamento a semionda a distacco del freno avvenuto.

L'impiego del raddrizzatore tipo **SB** è sempre da prevedere nei casi di:

- elevato numero di interventi orari
- tempi di sblocco freno ridotti
- elevate sollecitazioni termiche del freno

Per applicazioni dove è richiesto un rapido rilascio del freno sono disponibili a richiesta i raddrizzatori **NBR** o **SBR**.
Questi raddrizzatori completano i tipi **NB** e **SB**, integrando nel cir-

*Rectifier **SB** with electronic energizing control over-energizes the electromagnet upon power-up to cut brake release response time and then switches to normal half-wave operation once the brake has been released.*

*Use of the **SB** rectifier is mandatory in the event of:*

- *high number of operations per hour*
- *reduced brake release response time*
- *brake is exposed to extreme thermal stress*

*Rectifiers **NBR** or **SBR** are available for applications requiring quick brake release response.*
*These rectifiers complement the **NB** and **SB** types as their elec-*

Der Gleichrichter **SB** mit elektronischer Kontrolle der Erregung reduziert die Bremslösezeiten, indem er die Bremsspule in den ersten Momenten der Einschaltung übermäig erregt, um dann, nach erfolgter Bremslösung, in die normale Halbwellenfunktion umzuschalten.

Der Einsatz eines Gleichrichters vom Typ **SB** wird in folgenden Fällen empfohlen:

- hohe Anzahl von Schaltungen pro Stunde
- schnelle Bremsansprechzeiten
- starke thermische Beanspruchungen der Bremse

Für die Anwendungen, bei denen eine schnelle Ansprechzeit der Bremse gefordert wird, können auf Anfrage die Gleichrichter **NBR** oder **SBR** geliefert werden.
Diese Gleichrichter erweitern die

*Le redresseur **SB** à contrôle électronique de l'excitation réduit les temps de déblocage du frein en surexcitant l'électro-aimant durant les premiers instants d'enclenchement pour passer ensuite au fonctionnement normal à demi-onde une fois le frein désactivé.*

*L'utilisation du redresseur type **SB** doit toujours être prévue dans les cas suivants :*

- *nombre d'interventions horaires élevé*
- *temps de déblocage frein réduits*
- *sollicitations thermiques du frein élevées*

*Pour les applications nécessitant un déblocage rapide du frein, sur demande les redresseurs **NBR** ou **SBR** sont disponibles.*
*Ces redresseurs complètent les types **NB** et **SB**, en intégrant*

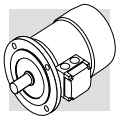

cuito elettronico un interruttore statico che interviene diseccitando rapidamente il freno in caso di mancanza di tensione.
Questa soluzione consente di ridurre i tempi di rilascio del freno evitando ulteriori cablaggi e contatti esterni.
Per il migliore utilizzo dei raddrizzatori **NBR** e **SBR** è richiesta l'alimentazione separata del freno.
Tensioni disponibili: 230V ± 10%, 400V ± 10%, 50/60 Hz.

tronic circuit incorporates a static switch that de-energizes the brake quickly in the event voltage is missing.
This arrangement ensures short brake release response time with no need for additional external wiring and contacts.
*Optimum performance of rectifiers **NBR** and **SBR** is achieved with separate brake power supply.*
Available voltages: 230V ± 10%, 400V ± 10%, 50/60 Hz.

Funktion der Typen **NB** und **SB**, indem in dem elektronischen Schaltkreis ein statischen Schalter integriert ist, durch dessen Auslösen die Bremse im Fall eines Spannungsausfalls schnell abgeregt wird.
Diese Lösung ermöglicht eine Verringerung der Ansprechzeiten der Bremse, wodurch weitere Schaltungen und externe Sensoren vermieden werden können.
Im Hinblick auf einen besseren Einsatz der Gleichrichter **NBR** und **SBR** ist bei der Bremse eine separate Versorgung erforderlich.
Verfügbare Spannungen: 230V ± 10%, 400V ± 10%, 50/60 Hz.

dans le circuit électronique un interrupteur statique qui intervient en désexcitant rapidement le frein en cas de coupure de tension.
Cette solution permet de réduire les temps de déblocage du frein en évitant d'autres câblages et contacts extérieurs.
*Pour une meilleure utilisation des redresseurs **NBR** et **SBR** l'alimentation séparée du frein est nécessaire.*
Tensions disponibles : 230V ± 10%, 400V ± 10%, 50/60 Hz.

Dati tecnici freni FD

Nella tabella (A54) sottostante sono riportati i dati tecnici dei freni in c.c. tipo FD.

FD brake technical specifications

The table (A54) below reports the technical specifications of DC brakes FD.

Technische Daten - Bremstyp FD

In der nachstehenden Tabelle (A54) werden die technischen Daten der Gleichstrombremsen vom Typ FD angegeben.

Caractéristiques techniques freins FD

Le tableau (A54) suivant indique les caractéristiques techniques des freins en c.c. type FD.

(A54)

Freno ***Brake*** **Bremse** ***Frein***	**Coppia frenante M_b [Nm]** ***Brake torque M_b [Nm]*** **Bremsmoment M_b [Nm]** ***Couple de freinage M_b [Nm]*** **molle / *springs* feder / *ressorts***			**Rilascio** ***Release*** **Ansprechzeit** ***Déblocage***		**Frenatura** ***Braking*** **Bremsung** ***Freinage***		**Wmax per frenata** ***Wmax per brake operation*** **Wmax pro Bremsung** ***Wmax par freinage*** **[J]**			**W**	**P**
	6	**4**	**2**	**t_1** **[ms]**	**t_{1s}** **[ms]**	**t_2** **[ms]**	**t_{2c}** **[ms]**	**10 s/h**	**100 s/h**	**1000 s/h**	**[MJ]**	**[W]**
FD02	–	3.5	1.75	30	15	80	9	4500	1400	180	15	17
FD03	5	3.5	1.75	50	20	100	12	7000	1900	230	25	24
FD53	7.5	5	2.5	60	30	100	12					
FD04	15	10	5	80	35	140	15	10000	3100	350	30	33
FD14												
FD05	40	26	13	130	65	170	20	18000	4500	500	50	45
FD15	40	26	13	130	65	170	20					
FD55	55	37	18	–	65	170	20					
FD06S	60	40	20	–	80	220	25	20000	4800	550	70	55
FD56	–	75	37	–	90	150	20	29000	7400	800	80	65
FD06		100	50		100	150	20					
FD07	150	100	50	–	120	200	25	40000	9300	1000	130	65
FD08*	250	200	170	–	140	350	30	60000	14000	1500	230	100
FD09**	400	300	200	–	200	450	40	70000	15000	1700	230	120

* valori di coppia frenante ottenuti con n° 9, 7, 6 molle rispettivamente

** valori di coppia frenante ottenuti con n° 12, 9, 6 molle rispettivamente

* *brake torque values obtained with 9, 7 and 6 springs, respectively*

** *brake torque values obtained with 12, 9 and 6 springs, respectively*

* Werte, der durch den Einsatz von jeweils 9, 7, 6 Federn erreichten Bremsmomente

** Werte, der durch den Einsatz von jeweils 12, 9, 6 Federn erreichten Bremsmomente

* *valeurs de couple de freinage obtenues respectivement avec n° 9, 7, 6 ressorts*

** *valeurs de couple de freinage obtenues respectivement avec n° 12, 9, 6 ressorts*

Legenda:

- t_1 = tempo di rilascio del freno con alimentatore a semionda
- t_{1s} = tempo di rilascio del freno con alimentatore a controllo elettronico dell'eccitazione
- t_2 = ritardo di frenatura con interruzione lato c.a. e alimentazione separata
- t_{2c} = ritardo di frenatura con interruzione lato c.a.e c.c. – I valori di t_1, t_{1s}, t_2, t_{2c} indicati nella tab. (A54) sono riferiti al freno tarato alla coppia massima, traferro medio e tensione nominale
- W_{max} = energia max per frenata
- W = energia di frenatura tra due regolazioni successive del traferro
- P_b = potenza assorbita dal freno a 20°C
- M_b = coppia frenante statica (±15%)
- s/h = avviamenti orari

Key:

- *t_1 = brake release time with half-wave rectifier*
- *t_{1s} = brake release time with over-energizing rectifier*
- *t_2 = brake engagement time with AC line interruption and separate power supply*
- *t_{2c} = brake engagement time with AC and DC line interruption – Values for t_1, t_{1s}, t_2, t_{2c} indicated in the tab. (A54) are referred to brake set at maximum torque, medium air gap and rated voltage*
- *W_{max} = max energy per brake operation*
- *W = braking energy between two successive air gap adjustments*
- *P_b = brake power absorption at 20 °C*
- *M_b = static braking torque (±15%)*
- *s/h = starts per hour*

Zeichenerklärung:

- t_1 = Ansprechzeit der Bremse mit Halbwellengleichrichter
- t_{1s} = Ansprechzeit der Bremse mit elektronisch gesteuerten Erregungsgleichrichter
- t_2 = Bremsverzögerung mit Unterbrechung auf Wechselstromseite und Fremdversorgung
- t_{2c} = Bremsverzögerung mit Unterbrechung auf Wechselstrom- und Gleichstromseite – Die in der Tab. (A54) angegebenen Werte t_1, t_{1s}, t_2, t_{2c} beziehen sich auf eine auf das max. Bremsmoment geeichte Bremse, mit mittlerem Luftspalt und Nennspannung
- W_{max} = max. Energie pro Bremsung
- W = Bremsenergie zwischen zwei Einstellungen des Luftspalts
- P_b = bei 20° C von der Bremse aufgenommene Leistung (50 Hz)
- M_b = statisches Bremsmoment (±15%)
- s/h = Einschaltungen pro stunde

Légende:

- *t_1 = temps de déblocage du frein avec dispositif d'alimentation à demi-onde*
- *t_{1s} = temps de déblocage du frein avec dispositif d'alimentation à contrôle électronique de l'excitation*
- *t_2 = retard de freinage avec interruption côté c.a. et alimentation séparée*
- *t_{2c} = retard de freinage avec interruption côté c.a. et c.c. – Les valeurs de t_1, t_{1s}, t_2, t_{2c} indiquées dans le tab. (A54) se réfèrent au frein étalonné au couple maximal, entrefer moyen et tension nominale*
- *W_{max} = énergie max. par freinage*
- *W = énergie de freinage entre deux réglages successifs de l'entrefer*
- *P_b = puissance absorbée par le frein à 20 °C*
- *M_b = couple de freinage statique (±15%)*
- *s/h = dèmarrages horaires*

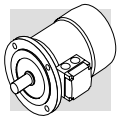

Collegamenti freno FD

I motori standard ad una velocità sono forniti con il collegamento del raddrizzatore alla morsettiera motore già realizzato in fabbrica.
Per motori a 2 velocità, e dove è richiesta l'alimentazione del freno separata, prevedere il collegamento al raddrizzatore in accordo alla tensione freno V_B indicata nella targhetta del motore.
Data la natura induttiva del carico, per il comando del freno e per l'interruzione lato corrente continua devono essere utilizzati contatti con categoria d'impiego AC-3 secondo IEC 60947-4-1.

Tabella (A55) - Alimentazione freno dai morsetti motore ed interruzione lato a.c.
Tempo di arresto t_2 ritardato e funzione delle costanti di tempo del motore. Da prevedere quando sono richiesti avviamenti/arresti progressivi.

Tabella (A56) - Bobina freno con alimentazione separata ed interruzione lato c.a.
Tempo di arresto normale ed indipendente dal motore.
Si realizzano i tempi di arresto t_2 indicati nella tabella (A54).

Tabella (A57) - Bobina freno con alimentazione dai morsetti motore ed interruzione lato c.a. e c.c.
Arresto rapido con i tempi d'intervento t_{2c} indicati in tabella (A54).

Tabella (A87) - Bobina freno con alimentazione separata ed interruzione lato c.a. e c.c.
Tempo di arresto ridotto secondo i valori t_{2c} indicati in tabella (A54).

FD brake connections

On standard single-pole motors, the rectifier is connected to the motor terminal board at the factory.
For switch-pole motors and where a separate brake power supply is required, connection to rectifier must comply with brake voltage V_B stated in motor name plate.
Because the load is of the inductive type, brake control and DC line interruption must use contacts from the usage class AC-3 to IEC 60947-4-1.

Table (A55) – Brake power supply from motor terminals and AC line interruption
Delayed stop time t_2 and function of motor time constants.
Mandatory when soft-start/stops are required.

Table (A56) – Brake coil with separate power supply and AC line interruption
Normal stop time independent of motor.
Achieved stop times t_2 are indicated in the table (A54).

Table (A57) – Brake coil power supply from motor terminals and AC/DC line interruption.
Quick stop with operation times t_{2c} as per table (A54).

Table (A58) – Brake coil with separate power supply and AC/DC line interruption.
Stop time decreases by values t_{2c} indicated in the table (A54).

Anschlüsse - Bremstyp FD

Die einpoligen Motoren werden vom Werk ab mit an die Motorspannung angeschlossenem Gleichrichters geliefert.
Für die polumschaltbaren Motoren, und Bremse mit separater Versorgung, wird in Übereinstimmung mit der auf dem Typenschild des Motors angegebenen Bremsspannung V_B der Anschluss an den Gleichrichter vorgesehen.
Da es sich bei der Bremsleistung um eine induktive Kraft handelt, müssen gemäß IEC 60947-4-1 für die Steuerung der Bremse und die Unterbrechung der Gleichstromseite Kontakte der Kategorie AC-3 verwendet werden.

Tabelle (A55) –Bremsversorgung über die Motorspannung und Unterbrechung der Wechselstromseite.
Verzögerter und von den Zeitkonstanten des Motors abhängige Haltezeit t_2.
Vorzusehen, wenn progressive Starts/Stopps erforderlich sind.

Tabelle (A56) – Bremsspule mit separater Spannungsversorgung und Unterbrechung der Wechselstromseite. Normale und vom Motor unabhängige Stoppzeiten. Es werden die in der Tabelle (A54) angegebenen Stoppzeiten t_2 realisiert.

Tabelle (A57) – Bremsspule mit Versorgung über die Motorspannung und Unterbrechung der Gleich- und der Wechselstromseite. Schneller Stopp mit den in der Tabelle (A54) angegebenen Ansprechzeiten t_{2c}.

Tabelle (A58) - Bremsspule mit separater Spannungsvversorgung und Unterbrechung der Gleich- und der Wechselstromseite. Reduzierte Stoppzeiten der in der Tabelle (A54) angegebenen Werte t_{2c}.

Raccordements frein FD

Les moteurs standard à une vitesse sont fournis avec le raccordement du redresseur au bornier moteur déjà réalisé en usine.
Pour les moteurs à 2 vitesses, et lorsqu'une alimentation séparée du frein est requise, prévoir le raccordement au redresseur conformément à la tension frein V_B indiquée sur la plaque signalétique du moteur.
Etant donné la nature inductive de la charge, pour la commande du frein et l'interruption côté courant continu, il est nécessaire d'utiliser des contacts avec catégorie d'utilisation AC-3 selon la norme IEC 60947-4-1.

Tableau (A55) - Alimentation frein depuis bornes moteur et interruption côté c.a.
Temps d'arrêt t_2 retardé et fonction des constantes de temps du moteur.
A prévoir lorsque des démarrages/arrêts progressifs sont requis.

Tableau (A56) - Bobine de frein avec alimentation séparée et interrupteur côté c.a.
Temps d'arrêt normal et indépendant du moteur.
Les temps d'arrêts t_2 sont ceux indiqués dans le tableau (A54).

Tableau (A57) - Bobine de frein avec alimentation depuis les bornes moteur et interruption côté c.a. et c.c.
Arrêt rapide avec les temps d'intervention t_{2c} indiqués dans le tableau (A54).

Tableau (A58) - Bobine de frein avec alimentation séparée et interruption côté c.a. et c.c.
Temps d'arrêt réduit selon les valeurs t_{2c} indiquées dans le tableau (A54).

(A55)

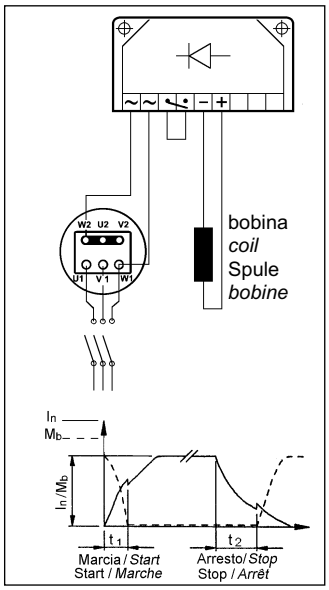

(A56)

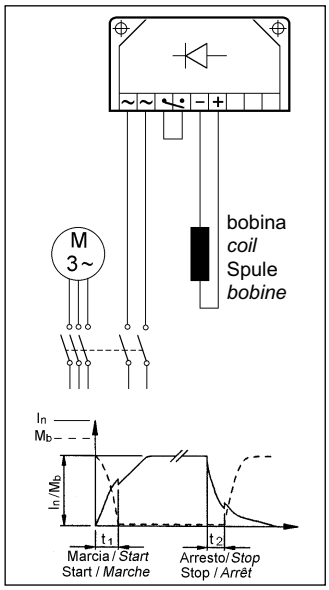

(A57)

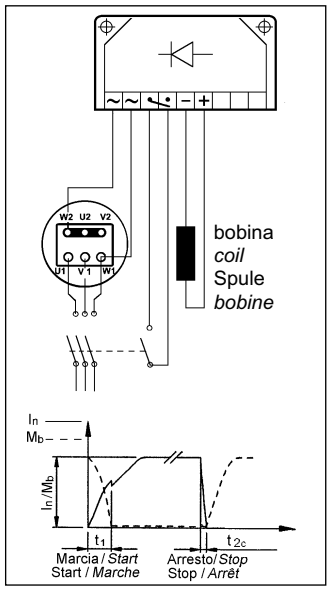

(A58)

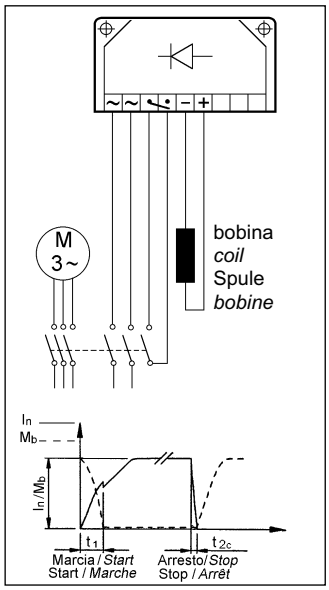

Le tabelle da (A55) a (A58) riportano gli schemi tipici di collegamento per alimentazione 400 V, motori 230/400V collegati a stella e freno 230 V.

Tables (A55) through (A58) show the typical connection diagrams for 400 V power supply, star-connected 230/400V motors and 230 V brake.

In den Tabellen (A55) bis (A58) werden die typischen Schaltungen für Versorgung mit 400 V, Motoren 230/400V mit Sternschaltung und einer Bremsspannung von 230 V wiedergegeben.

Les tableaux de (A55) à (A58) indiquent les schémas typiques de branchement pour une alimentation de 400 V, moteurs 230/400V raccordés en étoile et frein 230 V.

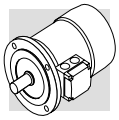

M7 - MOTORI AUTOFRENANTI IN C.A., TIPO BN_FA

M7 - AC BRAKE MOTORS TYPE BN_FA

M7 - WECHSELSTROM-BREMSMOTOREN–TYP BN_FA

M7 - MOTEURS FREIN EN C.A., TYPE BN_FA

Grandezze: BN 63 … BN 180M

Frame sizes: *BN 63 … BN 180M*

Baugrößen: BN 63 … BN 180M

Tailles : *BN 63 … BN 180M*

(A59)

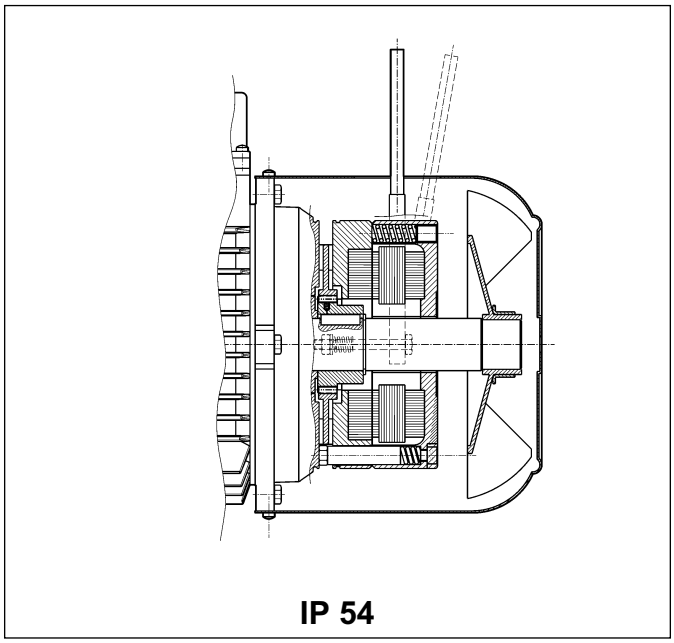

IP 54

(A60)

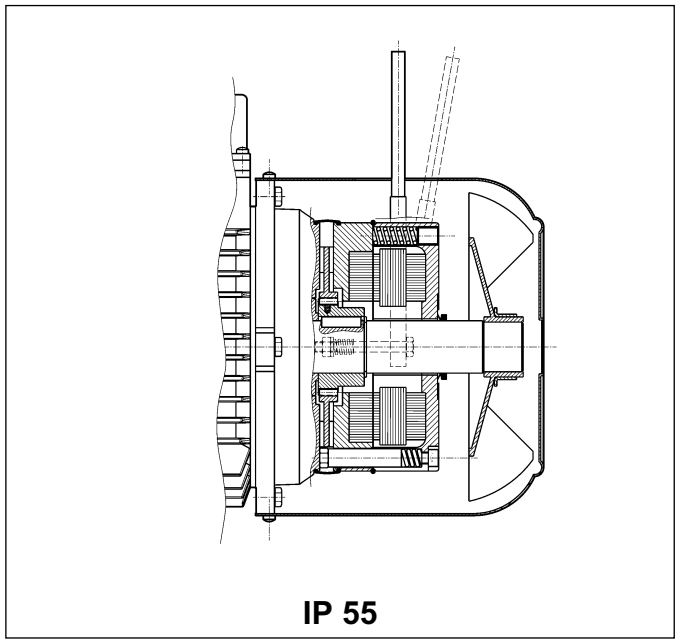

IP 55

Freno elettromagnetico con alimentazione in **corrente alternata** trifase, fissato con viti allo scudo motore; le molle di precarico realizzano il posizionamento assiale del corpo magnete.
Il disco freno è scorrevole assialmente sul mozzo trascinatore in acciaio calettato sull'albero e provvisto di molla antivibrazione.
La coppia frenante è pre-impostata in fabbrica su valori che sono indicati nelle tabelle dati tecnici dei relativi motori.
L'azione del freno è inoltre modulabile, regolando con continuità la coppia frenante, tramite le viti che realizzano il precarico delle molle; il campo di regolazione della coppia è: 30% M_{bMAX} < M_b < M_{bMAX} (M_{bMAX} è il momento frenante max riportato in tab. (A62).
Il freno tipo FA presenta dinamiche molto elevate che lo rendono idoneo in applicazioni dove sono richieste frequenze di avviamento elevate con tempi d'intervento molto rapidi.

A richiesta, i motori possono essere previsti di leva per lo sblocco manuale con ritorno automatico (**R**). Per la specifica della posizione angolare della leva vedi relativa variante alla pag. 366.

Electromagnetic brake operates from three-phase ***alternated current*** *power supply and is bolted onto conveyor shield. Preloading springs provide axial positioning of magnet body.*
Steel brake disc slides axially on steel hub shrunk onto motor shaft with anti-vibration spring.
Brake torque factory setting is indicated in the corresponding motor rating charts.
Spring preloading screws provide stepless braking torque adjustment.
Torque adjustment range is 30% M_{bMAX} < M_b < M_{bMAX} (where M_{bMAX} is maximum braking torque as shown in tab. (A62).
Thanks to their high dynamic characteristics, FA brakes are ideal for heavy-duty applications as well as applications requiring frequent stop/starts and very fast response time.

*Motors may be equipped with manual release lever with automatic return (**R**) at request. See variants at page 366 for available lever locations.*

Elektomagnetische Bremse mit **Drehstromversorgung,** die mittels Schrauben am hinteren Motorschild befestigt ist. Die Federn sorgen dabei für die axiale Ausrichtung des Magnetkörpers.
Die Bremsscheibe (Stahl) gleitet axial auf dem sich auf dem Rotor befindlichen Mitnehmer, der über eine Paßfeder mit Motorwelle verbunden und mit einer Schwingungsdämpffeder ausgestattet ist.
Das Bremsmoment wird auf das entsprechende Motormoment eingestellt (siehe Tabelle der technischen Daten der entsprechenden Motoren).
Das Bremsmoment ist stufenlos durch über die Schrauben die die Federvorspannung einstellbar. Der Einstellbereich beträgt 30% M_{bMAX} < M_b < M_{bMAX} (M_{bMAX} steht für den max. Bremsmoment, der in der Tab (A62) angegeben wird).
Die Bremse vom Typ FA zeichnet sich durch ihre hohen Dynamik aus, weshalb sie für Anwendungen geeignet sind, in denen hohe Schaltfrequenzen und schnelle Ansprechzeiten gefordert werden.

Auf Anfrage können die Motoren mit einem Lüfterhebel für die manuelle Lüftung der Bremse mit automatischer Rückstellung (**R**) geliefert werden. Die Angabe der Montageposition erfolgt über die Angabe der Option auf Seite 366.

Frein électromagnétique avec alimentation en ***courant alternatif*** *triphasé, fixé avec des vis au bouclier; les ressorts de précharge réalisent le positionnement axial de la bobine.*
Le disque frein coulisse de façon axiale sur le moyeu d'entraînement en acier, calé sur l'arbre et doté de ressort antivibration.
Le couple de freinage est préréglé en usine aux valeurs qui sont indiquées dans les tableaux des caractéristiques techniques des moteurs correspondants. De plus, l'action du frein est modulable, en réglant le couple de freinage en continu au moyen des vis qui réalisent la précharge des ressorts ; la plage de réglage du couple est de 30% M_{bMAX} < M_b < M_{bMAX} (M_{bMAX} est le couple de freinage maximum indiqué dans le tab. (A62).
Le frein type FA présente des caractéristiques dynamiques très élevées, il est donc adapté pour des applications nécessitant des fréquences de démarrage élevées et des temps d'intervention très rapides.

*Sur demande, les moteurs peuvent être prévus avec levier pour le déblocage manuel avec retour automatique (**R**). Pour la spécification de la position angulaire du levier, voir variante page 366.*

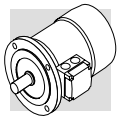

Grado di protezione

L'esecuzione standard prevede il grado di protezione IP54.
In opzione, il motore autofrenante BN_FA viene fornito con grado di protezione **IP 55** prevedendo le seguenti varianti costruttive:

- anello V-ring posizionato sull'albero motore NDE.
- fascia di protezione in gomma
- anello O-ring

Degree of protection

Standard protection class is IP54.
*Brake motor BN_FA is also available in protection class **IP 55**, which mandates the following variants:*

- *V-ring at N.D.E. of motor shaft*
- *rubber protection sleeve*
- *O-ring*

Schutzart

Die Standardausführung ist Schutzart IP54 vor.
Optional kann der Bremsmotor BN_FA auch in der Schutzart **IP 55** geliefert werden, was durch die folgenden zusätzlichen Bauteile erreicht wird:

- V-Ring an der Motorwelle N.D.E.
- Schutzring aus Gummi
- O-Ring

Degré de protection

L'exécution standard prévoit le degré de protection IP54.
*En option, le moteur frein BN_FA est fourni avec degré de protection **IP 55**, les variations de construction suivantes sont prévues :*

- *bague V-ring positionné sur l'arbre moteur N.D.E.*
- *bande de protection en caoutchouc*
- *joint torique*

Alimentazione freno FA

Nei motori a singola polarità l'alimentazione della bobina freno è derivata direttamente dalla morsettiera motore e la tensione del freno quindi coincide con la tensione del motore. In questo caso la tensione del freno può essere omessa dalla designazione
Per i motori a doppia polarità, e per i motori con alimentazione separata del freno, è presente una morsettiera ausiliaria con 6 terminali per il collegamento alla linea del freno. In entrambi i casi il valore di tensione del freno dovrà essere specificato in designazione.
Nella tabella seguente sono riportate le condizioni di alimentazione standard del freno in c.a. per i motori a singola e doppia polarità:

FA brake power supply

In single speed motors, power supply is brought to the brake coil direct from the motor terminal box. As a result, brake voltage and motor voltage are the same. In this case, brake voltage indication may be omitted in the designation.
Switch-pole motors and motors with separate brake power supply feature an auxiliary terminal board with 6 terminals for connection to brake line. In both cases, brake voltage indication in the designation is mandatory.
The following table reports standard AC brake power supply ratings for single- and switch-pole motors:

Stromversorgung - Bremstyp FA

Bei den einpoligen Motoren wird die Versorgung der Bremsspule direkt vom Motorklemmenkasten abgenommen, das bedeutet, dass die Spannung der Bremse mit der Motorspannung übereinstimmt. In diesem Fall braucht die Bremsenspannung nicht extra angegeben werden.
Für die polumschaltbaren Motoren und für eine separate Bremsversorgung ist eine Hilfsklemmenleiste mit 6 Anschlüssen vorgesehen, die einen Anschluß der Bremse ermöglichen.
In beiden Fällen muss die Bremspannung in der Bestellung angegeben werden.
In der nachstehenden Tabelle werden für die einpoligen und die polumschaltbaren Motoren die Standardspannungen der Wechselstrombremsen angegeben.

Alimentation frein FA

Sur les moteurs à simple polarité, l'alimentation de la bobine frein dérive directement du bornier moteur, par conséquent, la tension du frein coïncide avec la tension du moteur. Dans ce cas, la tension du frein peut être omise de la désignation.
Pour les moteurs à double polarité et les moteurs avec alimentation séparée du frein, une boîte à bornes auxiliaire avec 6 bornes pour le raccordement à la ligne du frein, est présente. Dans les deux cas, la valeur de tension du frein doit être spécifiée dans la désignation.
Le tableau suivant indique les conditions d'alimentation standard du frein en c.a. pour les moteurs à simple et double polarité :

(A61)

	BN 63…BN 132	BN 160…BN 180
motori a singola polarità ***single-pole motor*** **Einpolige Motoren** ***Moteurs à simple polarité***	M05...M4LB	M4LC...M5
	230Δ / 400Y V ±10% – 50 Hz	400Δ/ 690Y V ±10% – 50 Hz
	265Δ / 460Y ±10% - 60 Hz	460Y – 60 Hz

	BN 63…BN 132
motori a doppia polarità (alimentazione da linea separata) ***switch-pole motors*** *(separate power supply line)* **Polumschaltbare Motoren** (separate Versorgung) ***Moteurs à double polarité*** (*alimentation depuis ligne séparée*)	M05...M4
	230Δ / 400Y V ±10% – 50 Hz
	460Y - 60 Hz

Se non diversamente specificato, l'alimentazione standard del freno è 230Δ /400Y V - 50 Hz.

Unless otherwise specified, standard brake power supply is 230Δ /400Y V - 50 Hz.

Falls nicht anderweitig angegeben, beträgt die Standardversorgung der Bremse 230Δ /400Y V - 50 Hz.

Sauf spécification contraire, l'alimentation standard du frein est 230Δ /400Y V - 50 Hz.

Su richiesta, sono disponibili tensioni speciali, nel campo 24…690 V, 50-60 Hz.

Special voltages in the 24…690 V, 50-60 Hz range are available at request.

Auf Anfrage können Sonderspannungen von 24…690 V, 50-60 Hz geliefert werden.

Sur demande, des tensions spéciales sont disponibles dans la plage 24…690 V, 50-60 Hz.

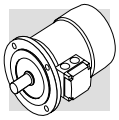

Dati tecnici freni FA | ***Technical specifications of FA brakes*** | **Technische Daten der Bremsen vom Typ FA** | ***Caractéristiques techniques freins FA***

(A62)

Freno *Brake* **Bremse** *Frein*	**Coppia frenante** *Brake torque* **Bremsmoment** *Couple de freinage* M_b [Nm]	**Rilascio** *Release* **Ansprechzeit** *Déblocage* t_1 [ms]	**Frenatura** *Braking* **Bremsung** *Freinage* t_2 [ms]	**Wmax** [J] 10 s/h	100 s/h	1000 s/h	**W** [MJ]	P_b [VA]
FA 02	3.5	4	20	4500	1400	180	15	60
FA 03	7.5	4	40	7000	1900	230	25	80
FA 04	15	6	60	10000	3100	350	30	110
FA 14								
FA 05	40	8	90	18000	4500	500	50	250
FA 15								
FA 06S	60	16	120	20000	4800	550	70	470
FA 06	75	16	140	29000	7400	800	80	550
FA 07	150	16	180	40000	9300	1000	130	600
FA 08	250	20	200	60000	14000	1500	230	1200

Legenda:
- M_b = max coppia frenante statica (±15%)
- t_1 = tempo di rilascio freno
- t_2 = ritardo di frenatura
- W_{max} = energia max per frenata (capacità termica del freno)
- W = energia di frenatura tra due regolazioni successive del traferro
- P_b = potenza assorbita dal freno a 20° (50 Hz)
- s/h = avviamenti orari

N.B.
I valori di t_1 e t_2 riportati in tabella sono riferiti al freno tarato alla coppia nominale, traferro medio e tensione nominale.

Key:
- M_b = *max static braking torque (±15%)*
- t_1 = *brake release time*
- t_2 = *brake engagement time*
- W_{max} = *max energy per brake operation (brake thermal capacity)*
- W = *braking energy between two successive air gap adjustments*
- P_b = *power drawn by brake at 20° (50 Hz)*
- s/h = *starts per hour*

NOTE
Values t_1 and t_2 in the table refer to a brake set at rated torque, medium air gap and rated voltage.

Legende:
- M_b = statisches max. Bremsmoment (±15%)
- t_1 = Bremsenansprechzeit
- t_2 = Bremsverzögerung
- W_{max} = max. Energie pro Bremsung (Wärmeleistung der Bremse)
- W = Bremsenergie zwischen zwei Einstellungen des Luftspalts
- P_b = bei 20° von der Bremse aufgenommene Leistung (50 Hz)
- s/h = Einschaltungen pro Stunde

HINWEIS:
Die in der Tabelle angegebenen Werte t_1 und t_2 beziehen sich auf eine Bremse, die auf das Nenndrehmoment, einen mittleren Luftspalt und die Standardspannung eingestellt ist.

Légende:
- M_b = *couple de freinage statique max (±15%)*
- t_1 = *temps de déblocage frein*
- t_2 = *retard de freinage*
- W_{max} = *énergie max par freinage (capacité thermique du frein)*
- W = *énergie de freinage entre deux réglages successifs de l'entrefer*
- P_b = *puissance absorbée par le frein à 20° (50 Hz)*
- s/h = *dèmarrages horaires*

N.B.
Les valeurs de t_1 et t_2 indiquées dans le tableau se réfèrent au frein étalonné au couple nominal, entrefer moyen et tension nominale.

Collegamenti freno FA | ***FA brake connections*** | **Abschlüsse - Bremstyp FA** | ***Raccordements frein FA***

Per i motori con alimentazione del freno derivata direttamente dall'alimentazione motore i collegamenti alla morsettiera corrispondono a quanto riportato nello schema (A63):

The diagram (A63) shows the wiring when brake is connected directly to same power supply of the motor:

Bei den Motoren mit direkter Bremsspannungsversorgung müssen die Anschlüsse im Klemmenkasten entsprechend den Angaben im Schema (A63) angeschlossen werden:

Pour les moteurs avec alimentation du frein dérivant directement de l'alimentation moteur, les raccordements à la boîte à bornes correspondent aux indications du schéma (A63) :

(A63)

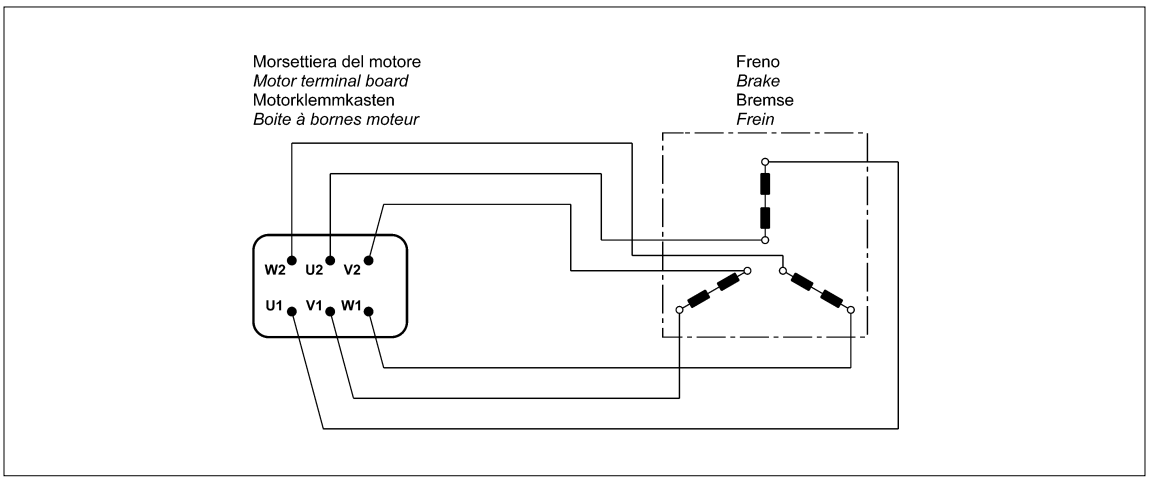

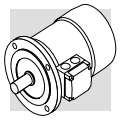

Per i motori a doppia polarità e, quando richiesto, per i motori ad una velocità con alimentazione da linea separata è prevista una morsettiera ausiliaria a 6 morsetti per il collegamento del freno; in questa esecuzione i motori prevedono la scatola copri-morsetti maggiorata. Vedi schema (A64):

Switch-pole motors and, at request, single-pole motors with separate power supply are equipped with an auxiliary terminal board with 6 terminals for brake connection.
In this version, motors feature a larger terminal box. See diagram (A64):

Bei den polumschaltbaren Motoren und, auf Anfrage, auch bei den einpoligen Motoren mit separater Bremsversorgung ist für den Anschluss der Bremse ein Hilfsklemmenkasten mit 6 Klemmen vorgesehen. In diesen Ausführungen haben die Motoren einen größeren Klemmenkasten. Siehe Schema (A64):

Pour les moteurs à double polarité et, lorsque cela est requis, pour les moteurs à une vitesse avec alimentation depuis ligne séparée, une boîte à bornes auxiliaire à 6 bornes est prévue pour le raccordement du frein ; dans cette exécution les moteurs prévoient un couvercle bornier majoré. Voir schéma (A64) :

(A64)

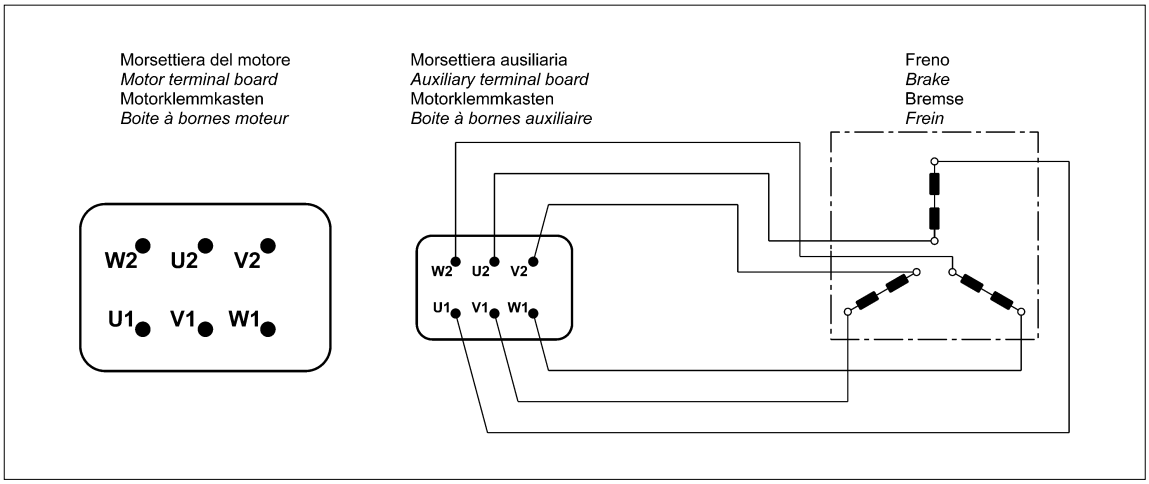

M8 - MOTORI AUTOFRENANTI IN C.A., TIPO BN_BA

M8 - AC BRAKE MOTORS TYPE BN_BA

M8 - DREHSTROM-BREMS-MOTOREN MIT WECH-SELS- TROMBREMSE VOM TYP BN_BA

M8 - MOTEURS FREIN EN C.A., TYPE BN_BA

Grandezze: BN 63 … BN 132M

Frame sizes: *BN 63 … BN 132M*

Baugrößen: BN 63 … BN 132M

Tailles : *BN 63 … BN 132M*

(A65)

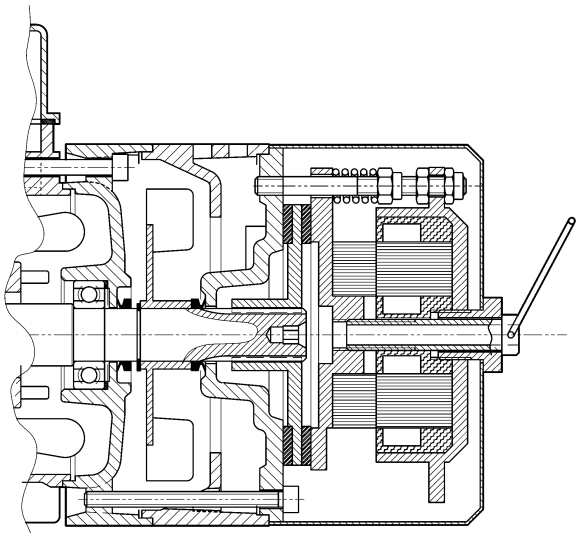

IP 55

Freno elettromagnetico con alimentazione in **corrente alternata** trifase, fissato con viti allo scudo convogliatore.
Disco freno in acciaio scorrevole assialmente sull'albero motore scanalato (mozzo trascinatore in acciaio calettato sull'albero per grandezza 244).
I motori sono forniti con freno tarato alla massima coppia.
La coppia freno è regolabile con continuità agendo sulle viti di compressione delle molle; il campo di regolazione consentito è 30% $M_{bMAX} < M_b < M_{bMAX}$ (M_{bMAX} è il momento frenante massimo riportato in tab. (A66).
Di serie i motori sono forniti completi di vite per lo sblocco manuale del freno, con mantenimento della posizione di rilascio per consentire la rotazione dell'albero motore.
La vite di sblocco deve essere smontata dopo l'utilizzo per assicurare il corretto funzionamento del freno, ed evitare situazioni potenzialmente pericolose.
Il freno BA, oltre alle elevate caratteristiche dinamiche tipiche dei freni in corrente alternata, presenta una costruzione robusta con energia di frenatura aumentata che lo rendono particolarmente idoneo a servizi pesanti, oltre che in applicazioni dove sono richieste frequenze di manovra elevate e tempi d'intervento molto rapidi.

*Electromagnetic brake operates from three-phase **alternated current** power supply and is bolted onto conveyor shield.*
Steel brake disc slides axially on splined motor shaft (steel drive hub is shrunk onto shaft on frame size 244).
Factory setting is maximum brake torque.
Step less braking torque adjustment by screws which compress the brake springs. Allowed adjustment range is 30% $M_{bMAX} < M_b < M_{bMAX}$ (where M_{bMAX} is maximum braking torque as shown in tab. (A66).
Motors are supplied complete with manual brake release screw as standard. Screw may be locked in the release position to allow for motor shaft rotation.
The brake release screw must be removed after use to ensure proper brake operation and avoid potentially dangerous conditions.
In addition to the high dynamic characteristics typical of AC brakes, a sturdy design and increased braking energy make the BA brake ideal for heavy-duty applications as well as applications requiring frequent stop/starts and very fast response time.

Elektomagnetische Bremse mit **Drehstromversorgung,** die mittels Schrauben am Motorschild des Motors befestigt ist.
Die Bremsscheibe (Stahl) gleitet axial auf der Rotorwelle (bei Baugröße 244 über einem auf die Welle aufgezogenem Mitnehmer aus Stahl).
Die Motoren werden mit einer auf das maximale Drehmoment des Motors eingestellten Bremse geliefert.
Das Bremsdrehmoment ist durch Betätigen der Federdruckschrauben stufenlos regelbar. Der zulässige Einstellbereich beträgt 30% $M_{bMAX} < M_b < M_{bMAX}$ (M_{bMAX} steht für den max. Bremsmoment, das in der Tab. (A66) angegeben wird.
Die Motoren werden serienmäßig mit einer Schraube zur manuelle Bremslüftung geliefert; die arretierbar ist, um ein Drehen der Motorwelle zu ermöglichen.
Diese Schraube muss im Betrieb des Motors wieder abmontiert werden, damit die korrekte Funktion der Bremse gesichert ist .
Die Bremse vom Typ BA zeichnet sich durch ihre dynamischen Eigenschaften und die robuste Bauweise aus, durch die sie eine erhöhte Bremsenergie abzugeben kann. Diese Bremstypen eignen sich besonders für einen Einsatz unter harten Bedingungen und überall dort, wo häufige Schaltfrequenzen und schnelle Ansprechzeiten gefordert werden.

*Frein électromagnétique avec alimentation en **courant alternatif** triphasé, fixé avec des vis au bouclier.*
Disque frein en acier coulissant de façon axiale sur l'arbre moteur rainuré (moyeu d'entraînement en acier calé sur l'arbre pour la taille 244).
Les moteurs sont fournis avec frein étalonné au couple maximal.
Le couple de freinage est réglable en continu en intervenant sur les vis de compression des ressorts ; la plage de réglage autorisé est de 30% $M_{bMAX} < M_b < M_{bMAX}$ (M_{bMAX} étant le couple de freinage maximum indiqué dans le tab. (A66).
De série, les moteurs sont fournis avec vis de déblocage manuel du frein, avec maintien de la position de relâchement afin de permettre la rotation de l'arbre moteur.
La vis de déblocage doit être démontée après utilisation afin de garantir le fonctionnement correct du frein et d'éviter les situations potentiellement dangereuses.
Le frein BA, outre les caractéristiques dynamiques élevées typiques des freins en courant alternatif, est de fabrication robuste avec énergie de freinage majorée, ce qui le rend particulièrement adapté pour les services difficiles ainsi que pour les applications nécessitant des fréquences de manœuvre élevées et des temps d'intervention très rapides.

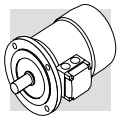

Grado di protezione

È disponibile un'unica esecuzione, con grado di protezione IP55.

Protection class

Only available in protection class IP55.

Schutzart

Es ist eine nur die Ausführung in Schutzklasse IP55 verfügbar.

Degré de protection

Il est disponible en une exécution unique, avec degré de protection IP55.

Alimentazione freno BA

Nei motori a singola polarità l'alimentazione della bobina freno è derivata direttamente dalla morsettiera motore e la tensione del freno quindi coincide con la tensione del motore. In questo caso la tensione del freno può essere omessa dalla designazione
Per i motori a doppia polarità, e per i motori con alimentazione separata del freno, è presente una morsettiera ausiliaria con 6 terminali per il collegamento alla linea del freno. In entrambi i casi il valore di tensione del freno dovrà essere specificato in designazione.
Nella tabella seguente sono riportate le condizioni di alimentazione standard del freno in c.a. per i motori a singola e doppia polarità:

BA brake power supply

In single speed motors, power supply is brought to the brake coil direct from the motor terminal box. As a result, brake voltage and motor voltage are the same. In this case, brake voltage indication may be omitted in the designation.
Switch-pole motors and motors with separate brake power supply feature an auxiliary terminal board with 6 terminals for connection to brake line. In both cases, brake voltage indication in the designation is mandatory.
The following table reports standard AC brake power supply ratings for single- and switch-pole motors:

Stromversorgung - Bremstyp BA

Bei den einpoligen Motoren wird die Versorgung der Bremsspule direkt vom Motorklemmenkasten abgezweigt, das bedeutet also, dass die Spannung der Bremse mit der Motorspannung übereinstimmt. In diesem Fall braucht die Bremsenspannung nicht extra angegeben werden.
Für polumschaltbaren Motoren und für eine separate Bremsversorgung ist eine Hilfsklemmenleiste mit 6 Anschlüssen vorgesehen, die einen Anschluss der Bremse ermöglichen. In beiden Fällen muss die Bremsspannung bei der Bestellung angegeben werden.
In der nachstehenden Tabelle werden für die einpoligen und die polumschaltbaren Motoren die Standardversorgung der Wechselstrombremsen angegeben.

Alimentation frein BA

Sur les moteurs à simple polarité, l'alimentation de la bobine frein dérive directement du bornier moteur, par conséquent, la tension du frein coïncide avec la tension du moteur. Dans ce cas, la tension du frein peut être omise de la désignation.
Pour les moteurs à double polarité et les moteurs avec alimentation séparée du frein, un boîte à bornes auxiliaire avec 6 bornes pour le raccordement au réseau du frein, est présente. Dans les deux cas, la valeur de tension du frein doit être spécifiée dans la désignation.
Le tableau suivant indique les conditions d'alimentation standard du frein en c.a. pour les moteurs à simple et double polarité :

(A65)

motori a singola polarità ***single-pole motor*** **Einpolige Motoren** ***Moteurs à simple polarité***	**BN 63 … BN 132**
	230Δ / 400Y V ±10% – 50 Hz
	265Δ / 460Y ±10% - 60 Hz

motori a doppia polarità (alimentazione da linea separata) ***switch-pole motors*** *(separate power supply line)* **Polumschaltbare Motoren** (separate Versorgung) ***Moteurs à double polarité*** (*alimentation depuis ligne séparée*)	**BN 63 … BN 132**
	230Δ / 400Y V ±10% – 50 Hz
	460Y - 60 Hz

Se non diversamente specificato, l'alimentazione standard del freno è 230Δ /400Y V - 50 Hz.

Unless otherwise specified, standard brake power supply is 230Δ /400Y V - 50 Hz.

Falls nicht anderweitig angegeben, beträgt die Standardversorgung der Bremse 230Δ /400Y V - 50 Hz.

Sauf spécification contraire, l'alimentation standard du frein est 230Δ /400Y V - 50 Hz.

Su richiesta, sono disponibili tensioni speciali, nel campo 24…690 V, 50-60 Hz.

Special voltages in the 24…690 V, 50-60 Hz range are available at request.

Auf Anfrage können Sonderspannungen von 24…690 V, 50-60 Hz geliefert werden.

Sur demande, des tensions spéciales sont disponibles dans la plage 24…690 V, 50-60 Hz.

Dati tecnici freni BA

Nella tabella (A66) sottostante sono riportati i dati tecnici dei freni in c.a., tipo BA.

BA brake technical specifications

The table (A66) below reports the technical specifications for AC brakes type BA.

Technische Daten der Bremsen vom Typ BA

In der nachstehenden Tabelle (A66) werden die technischen Daten der Wechselstrombremsen vom Typ BA angegeben:

Caractéristiques techniques freins BA

Le tableau (A66) ci-dessous indique les caractéristiques techniques des freins en c.a., type BA.

(A66)

Freno *Brake* Bremse *Frein*	Coppia frenante *Brake torque* Bremsmoment *Couple de freinage* M_b [Nm]	Rilascio *Release* Ansprechzeit *Déblocage* t_1 [ms]	Frenatura *Braking* Bremsung *Freinage* t_2 [ms]	Wmax [J] 10 s/h	100 s/h	1000 s/h	W [MJ]	P_b [VA]
BA 60	5	5	20	4000	1500	180	30	60
BA 70	8	6	25	7000	2700	300	60	75
BA 80	18	6	25	10000	3100	350	80	110
BA 90	35	8	35	13000	3600	400	88	185
BA 100	50	8	35	18000	4500	500	112	225
BA 110	75	8	35	28000	6800	750	132	270
BA 140	150	15	60	60000	14000	1500	240	530

Legenda:
- M_b = max coppia frenante statica (±15%)
- t_1 = tempo di rilascio freno
- t_2 = ritardo di frenatura
- W_{max}= energia max per frenata (capacità termica del freno)
- W = energia di frenatura tra due regolazioni successive del traferro
- P_b = potenza assorbita dal freno a 20° (50 Hz)
- s/h = avviamenti orari

Key:
- M_b = *max static braking torque (±15%)*
- t_1 = *brake release time*
- t_2 = *brake engagement time*
- W_{max} = *max energy per brake operation (brake thermal capacity)*
- W = *braking energy between two successiveair gap adjustments*
- P_b = *brake power absorption at 20° (50 Hz)*
- s/h = *starts per hour*

Legende:
- M_b = statisches max. Bremsmoment (±15%)
- t_1 = Bremsenansprechzeit
- t_2 = Bremsverzögerung
- W_{max}= max. Energie pro Bremsung (Wärmeleistung der Bremse)
- W = Bremsenergie zwischen zwei Einstellungen des Luftspalts
- P_b = bei 20° von der Bremse aufgenommene Leistung (50 Hz)
- s/h = Einschaltungen pro stunde

Légende:
- M_b = *couple de freinage statique max (±15%)*
- t_1 = *temps de déblocage frein*
- t_2 = *retard de freinage*
- W_{max} = *énergie max par freinage (capacité thermique du frein)*
- W = *énergie de freinage entre deux réglages successifs de l'entrefer*
- P_b = *puissance absorbée par le frein à 20° (50 Hz)*
- s/h = *dèmarrages horaires*

N.B.
I valori di t_1 e t_2 riportati in tabella sono riferiti al freno tarato alla coppia nominale, traferro medio e tensione nominale.

NOTE
Values t_1 and t_2 in the table refer to a brake set at rated torque, medium air gap and rated voltage.

HINWEIS:
Die in der Tabelle angegebenen Werte t_1 und t_2 beziehen sich auf eine Bremse, die auf das Nenndrehmoment, einen mittleren Luftspalt und die Standardspannung eingestellt ist.

N.B.
Les valeurs de t_1 et t_2 indiquées dans le tableau se réfèrent au frein étalonné au couple nominal, entrefer moyen et tension nominale.

Collegamenti freno BA

Per i motori con alimentazione del freno derivata direttamente dall'alimentazione motore i collegamenti alla morsettiera corrispondono a quanto riportato nello schema (A67):

BA brake connections

The diagram (A67) shows the required connections to terminal box when brake is to be connected directly to motor power supply:

Abschlüsse - Bremstyp BA

Bei den Motoren mit direkter Bremsspannungsversorgung müssen die Anschlüsse im Klemmenkasten entsprechend den Angaben im Schema (A67) angeschlossen werden:

Raccordements frein BA

Pour les moteurs avec alimentation du frein dérivant directement de l'alimentation moteur, les raccordements à la boîte à bornes correspondent aux indications du schéma (A67) :

(A67)

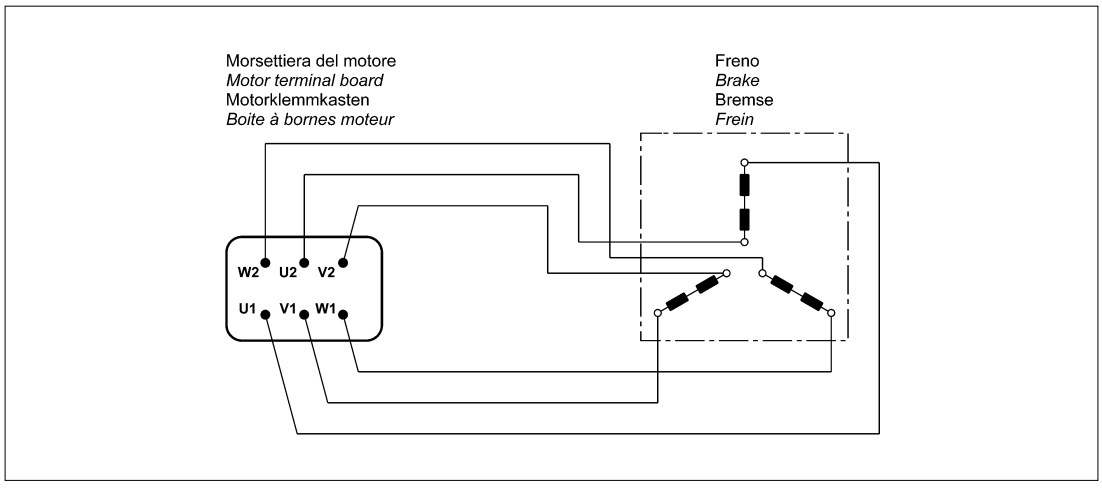

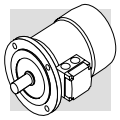

Per i motori a doppia polarità e, quando richiesto, per i motori ad una velocità con alimentazione da linea separata è prevista una morsettiera ausiliaria a 6 morsetti per il collegamento del freno; in questa esecuzione i motori prevedono la scatola coprimorsetti maggiorata. Vedi schema (A68):

Switch-pole motors and, at request, single-pole motors with separate power supply line are equipped with an auxiliary terminal board with 6 terminals for brake connection. In this version, motors feature a larger terminal box. See diagram (A68):

Bei den polumschaltbaren Motoren und, auf Anfrage, auch bei den einpoligen Motoren mit separater Bremsversorgung ist für den Anschluss der Bremse ein Hilfsklemmenkasten mit 6 Klemmen vorgesehen. In diesen Ausführungen haben die Motoren einen größeren Klemmenkasten. Siehe Schema (A68):

Pour les moteurs à double polarité et, lorsque cela est requis, pour les moteurs à une vitesse avec alimentation depuis ligne séparée, une boîte à bornes auxiliaire à 6 bornes est prévue pour le raccordement du frein ; dans cette exécution les moteurs prévoient un couvercle bornier majoré. Voir schéma (A68) :

(A68)

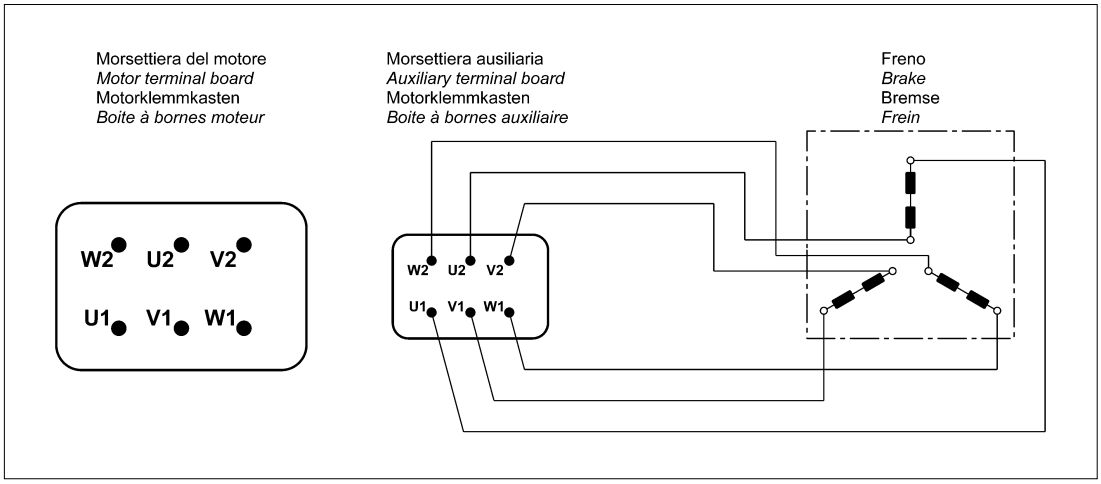

M9 - SISTEMI DI SBLOCCO FRENO

I freni a pressione di molle tipo **FD** e **FA** possono essere dotati opzionalmente di dispositivi per lo sblocco manuale del freno, normalmente utilizzati per condurre interventi di manutenzione sulle parti di macchina, o dell'impianto, comandate dal motore.

M9 - BRAKE RELEASE SYSTEMS

*Spring-applied brakes type **FD** and **FA** may be equipped with optional manual release devices. These are typically used for manually releasing the brake before servicing any machine or plant parts operated by the motor.*

M9 - BREMSLÜFTHEBEL

Die Federdruckbremsen vom Typ **FD** und **FA** können Optional mit Bremslüfthebeln geliefert werden, die ein manuelles Lüften der Bremse ermöglichen. Diese Lüftungseinrichtungen können bei Instandhaltungsarbeiten an vom Motor betriebenen Maschinen- oder Anlagenteilen verwendet werden.

M9 - SYSTEMES DE DEBLOCAGE FREIN

*Les freins à pression de ressorts type **FD** et **FA** peuvent, en option, être dotés de dispositifs de déblocage manuel du frein, normalement utilisés pour effectuer des interventions d'entretien sur les composants de la machine, ou de l'installation commandée par le moteur.*

R

(A69)

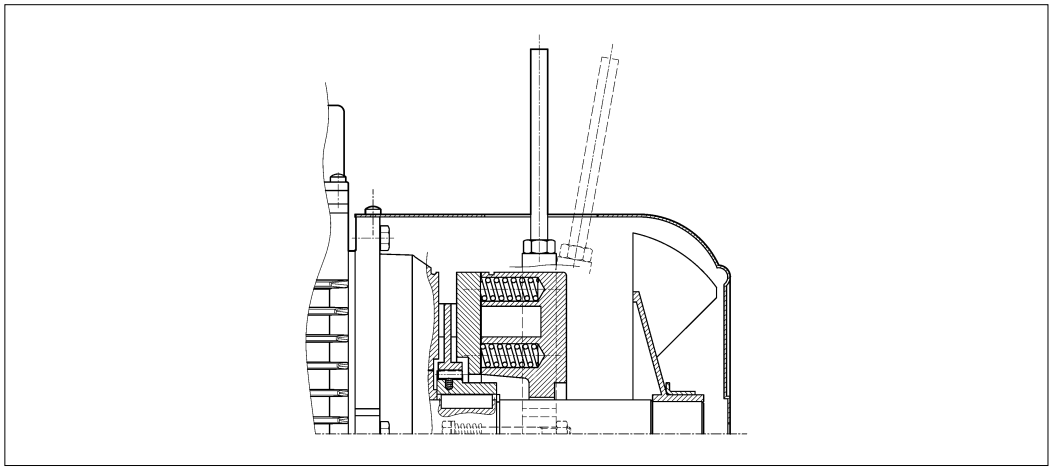

La leva di sblocco è dotata di ritorno automatico, tramite dispositivo a molla.

A return spring brings the release lever back in the original position.

Bremslüfthebel mit automatischer Rückstellung durch Federkraft.

Le levier de déblocage est doté de retour automatique, au moyen d'un dispositif à ressort.

RM

(A70)

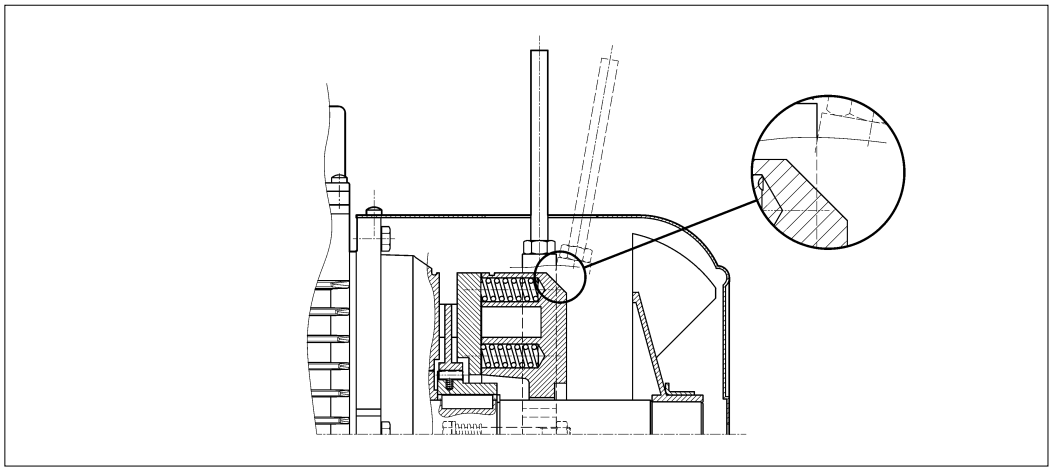

Sui motori tipo BN_FD la leva di sblocco può essere temporaneamente bloccata in posizione di rilascio del freno, avvitando la stessa fino ad impegnarne l'estremità in un risalto del corpo del freno.

On motors type BN_FD, if the option RM is specified, the release device may be locked in the "release" position by tightening the lever until its end becomes engaged with a brake housing projection.

Der Bremslüfthebel kann zeitweise in der Bremslüfthebel kann zeitweise in der Bremslüftposition arretiert werden, indem man ihn so lange einschraubt, bis die Bremse arretiert ist.
Für die unterschiedlichen Motor-

Levier de déblocage peut être temporairement bloqué en position de déblocage du frein en le vissant jusqu'à engager l'extrémité dans une saillie du corps du frein.
La disponibilité des systèmes de

La disponibilità dei sistemi di sblocco freno è diversa per i vari tipi di motore, ed è descritta dalla tabella seguente:

The availability for the various disengagement devices is charted here below:

typen sind ebenso verschiedene Bremslüftsysteme verfügbar, die Sie der folgenden Tabelle entnehmen können:

déblocage du frein est différente en fonction des types de moteur et figure dans le tableau suivant :

(A71)

	R	RM
BN_FD	**BN 63...BN 200**	**2p 63A2 ≤ H ≤ 132M2** **4p 63A4 ≤ H ≤ 132MA4** **6p 63A6 ≤ H ≤ 132MA6**
M_FD	**M 05...M 5**	**M 05...M 4LA**
BN_FA	**BN 63...BN 180M**	⛔
M_FA	**M 05...M 5**	
BN_BA	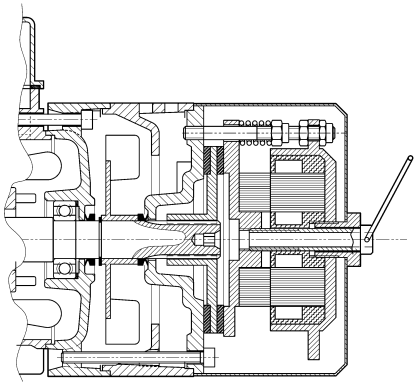	**di serie** ***std. supply*** **serienmäßig** ***de série***

Orientamento della leva di sblocco

Release lever orientation

Per entrambe le opzioni **R** e **RM**, la leva di sblocco del freno viene collocata, se non diversamente specificato, con orientamento di 90° in senso orario, rispetto alla posizione della morsettiera - riferimento [**AB**] nel disegno sottostante.
Orientamenti alternativi, tipo [**AA**], [**AC**] e [**AD**] possono essere richiesti citandone la relativa specifica:

*Unless otherwise specified, the release lever is located 90° away from the terminal box – identified by letters [**AB**] in the diagram below – in a clockwise direction on both options **R** and **RM**.*
*Alternative lever positions [**AA**], [**AC**] and [**AD**] are also possible when the corresponding option is specified:*

Ausrichtung des Bremslüfthebels

Bei beiden Optionen, **R** und **RM**, wird der Bremslüfthebel, falls nicht anderweitig festgelegt, um 90° im Uhrzeigersinn zur Position des Klemmenkastens montiert (Position [**AB**] in der nachfolgenden Zeichnung).
Andere Positionen: **AA** (0° zum Klemmenkasten), **AC** (180° zum Klemmenkasten) oder **AD** (270° zum Klemmenkasten, im Uhrzeigersinn vom Lüfter aus gesehen) können unter Angabe der entsprechenden Spezifikation bestellt werden:

Orientation du levier de déblocage

*Pour les deux options **R** et **RM**, le levier de déblocage du frein est positionné, sauf spécification contraire, avec une orientation de 90° dans le sens des aiguilles d'une montre par rapport à la position de la boîte à bornes - référence [**AB**] sur le dessin ci-dessous.*
*Des orientations différentes, type [**AA**], [**AC**] et [**AD**] peuvent être demandées à condition de préciser la position correspondante :*

(A72)

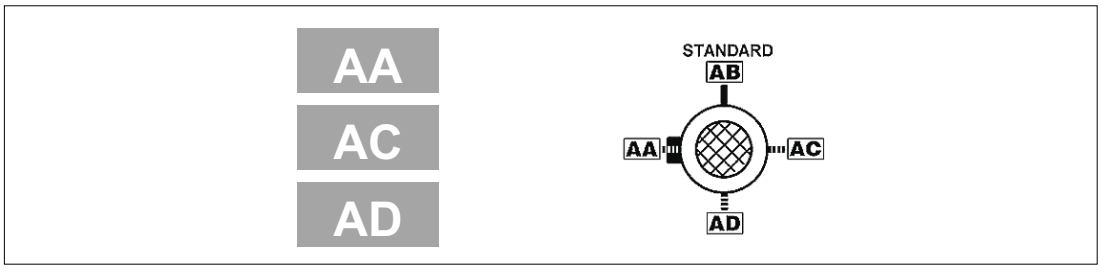

Caratteristiche volani (F1)

Fly-wheel data (F1)

La tabella seguente riporta il peso e l'inerzia aggiuntiva del volani che possono essere richiesti tramite l'opzione F1. Le dimensioni complessive rimangono invariate.

The table below shows values of weight and inertia of flywheel (option F1). Overall dimensions of motors remain unchanged.

Eigenschaften der Schwungräder (F1)

Die folgende Tabelle gibt das Gewicht und das Trägheitsmoment der Zusatzschwungräder an (Option F1). Die Gesamtabmessungen bleiben unverändert.

Caractéristiques volants (F1)

Le tableau suivante indique le poids et l'inertie des volants supplémentaires sans variations de l'encombrement moteur.

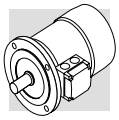

(A73)

Dati tecnici volano per motori tipo: / *Main data for flywheel of motore type: /* Eigenschaften der Schwungräder für Motoren typ: / *Donneés volant puor moteurs type:* BN_FD, M_FD			
		Peso volano / *Fly-wheel weight* Gewicht Schwungrad / *Poids volant* [Kg]	Inerzia volano / *Fly-wheel inertia* Trägheitsmoment Schwungrad / *Inertie volant* [Kgm^2]
BN 63	**M05**	0.69	0.00063
BN 71	**M1**	1.13	0.00135
BN 80	**M2**	1.67	0.00270
BN 90 S - BN 90 L	**–**	2.51	0.00530
BN 100	**M3**	3.48	0.00840
BN 112	**–**	4.82	0.01483
BN 132 S - BN 132 M	**M4**	6.19	0.02580

M10 - OPZIONI

Protezioni termiche

Oltre alla protezione garantita dall'interruttore magnetotermico, i motori possono essere provvisti di sonde termiche incorporate per proteggere l'avvolgimento da eccessivo riscaldamento dovuto a scarsa ventilazione o servizio intermittente.
Questa protezione dovrebbe sempre essere prevista per motori servoventilati (IC416).

M10 - OPTIONS

Thermal protective devices

In addition to the standard protection provided by the magneto-thermal device, motors can be supplied with built-in thermal probes to protect the winding against overheating caused, by insufficient ventilation or by an intermittent duty.
This additional protection should always be specified for servoventilated motors (IC416).

M10 - OPTIONEN

Thermische Schutzeinrichtungen

Abgesehen von den Motorschutzschaltern mit thermischem und elektromagnetischem Auslöser können die Motoren mit integrierten Temperaturfühlern zum Schutz der Wicklung vor Überhitzung z.B. wegen unzureichender Lüftung oder Aussetzbetriebs ausgestattet werden.
Diese Schutzeinrichtung muß bei fremdbelüfteten Motoren stets vorgesehen werden (IC416).

M10 - OPTIONS

Protections thermiques

Outre la protection garantie par l'interrupteur magnétothermique, les moteurs peuvent être équipés de sondes thermiques incorporées pour protéger le bobinage contre une surchauffe excessive due par exemple à une ventilation insuffisante ou un service intermittent.
Cette protection devrait toujours être prévue pour les moteurs servoventilés (IC416).

E3

Sonde termiche a termistori

Sono dei semiconduttori che presentano una rapida variazione di resistenza in prossimità della temperatura nominale di intervento.
L'andamento della caratteristica R= f (T) è normalizzato dalle Norme DIN 44081, IEC 34-11.
Questi sensori presentano il vantaggio di avere ingombri ridotti, un tempo di risposta molto contenuto e, dato che il funzionamento avviene senza contatti, sono completamente esenti da usura.
In genere vengono impiegati termistori a coefficiente di temperatura positivo denominati anche "resistori a conduttore freddo" PTC.
A differenza delle sonde termiche bimetalliche, non possono intervenire direttamente sulle correnti delle bobine di eccitazione e devono pertanto essere collegati ad una speciale unità di controllo (apparecchio di sgancio) da interfacciare alle connessioni esterne.
Con questa protezione vengono inseriti tre PTC, (collegati in serie), nell'avvolgimento con terminali disponibili in morsettiera ausiliaria.

Thermistors

These are semi-conductors having rapid resistance variation when they are close to the rated switch off temperature.
Variations of the R = f(T) characteristic are specified under DIN 44081, IEC 34-11 Standards.
These elements feature several advantages: compact dimensions, rapid response time and,being contact-free, absolutely no wear.
Positive temperature coefficient thermistors are normally used (also known as PTC "cold conductor resistors").
Contrary to bimetallic thermostates, they cannot directly intervene on currents of energizing coils, and must therefore be connected to a special control unit (triggering apparatus) to be interfaced with the external connections.
Thus protected, three PTCs connected in series are installed in the winding, the terminals of which are located on the auxiliary terminal-board.

Temperaturfühler und Thermistoren

Hierbei handelt es sich um Halbleiter, die eine schnelle Änderung des Widerstands in der Nähe der Nennansprechtemperatur zeigen.
Der Verlauf der Kennlinie R = f(T) ist durch die DIN-Normen 44081 und IEC 34-11 festgelegt.
Diese Sensoren haben folgende Vorteile: sie weisen geringe Außenmaße und eine äußerst kurze Ansprechzeit auf und sind vollkommen verschleißfrei, da sie berührungslos arbeiten.
Im allgemeinen werden Thermistoren mit positivem Temperaturkoeffizienten verwendet, die auch als "Kaltleiter" (PTC-Widerstände) bezeichnet werden.
Im Unterschied zu Bimetall-Temperaturfühlern können sie nicht direkt auf die Erregungsströme der Spulen wirken, sondern müssen an eine spezielle Steuereinheit (Auslösegerät) angeschlossen werden, die mit den externen Anschlüssen kompatibel ist.
Mit dieser Schutzeinrichtung werden drei in Reihe geschaltete PTC-Widerstände in die Wicklung eingesetzt, deren Endanschlüsse an einer Zusatzklemmleiste verfügbar sind.

Sondes thermométriques

Ce sont des semiconducteurs qui présentent une variation rapide de résistance à proximité de la température nominale d'intervention.
L'évolution de la caractéristique R = f(T) est défini par les Normes DIN 44081, IEC 34-11.
Ces capteurs présentent l'avantage d'avoir des encombrements réduits, un temps de réponse très bref et, du fait que le fonctionnement a lieu sans contact, il sont exempts d'usure.
En général, on utilise des thermistors à coefficient de température positif dénommés également "résistors à conducteur froid" PTC.
Contrairement aux sondes thermiques bimétalliques, ils ne peuvent intervenir directement sur les courants des bobines d'excitation et doivent par conséquent être reliés à une unité spéciale de contrôle (appareil de déconnection) à interfacer aux connexions extérieures.
Avec cette protection, trois sondes, (reliées en série), sont insérées dans le bobinage avec extrémités disponibles dans le bornier auxiliaire.

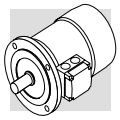

D3

Sonde termiche bimetalliche

I protettori di questo tipo contengono all'interno di un involucro un disco bimetallico che, raggiunta la temperatura nominale di intervento, commuta i contatti dalla posizione di riposo.
Con la diminuzione della temperatura, il disco e i contatti riprendono automaticamente la posizione di riposo.
Normalmente si impiegano tre sonde bimetalliche in serie con contatti normalmente chiusi e terminali disponibili in una morsettiera ausiliaria.

Bimetallic thermostates

These types of protective devices house a bimetal disk. When the rated switch off temperature is reached, the disk switches the contacts from their initial rest position.
As temperature falls, the disk and the contacts automatically return to rest position.
Three bimetallic thermostates connected in series are usually employed, with normally closed contacts. The terminals are located on an auxiliary terminal-board.

Bimetall-Temperaturfühler

Diese Schutzeinrichtungen bestehen aus einer Kapsel, in der sich eine Bimetallscheibe befindet, die bei Erreichen der Nennansprechtemperatur anspricht.
Nach Absenkung der Temperatur geht der Schaltkontakt automatisch in Ruhestellung zurück.
Normalerweise werden drei in Reihe geschaltete Bimetallfühler mit Öffnern verwendet, deren Endverschlüsse an einer Zusatzklemmleiste verfügbar sind.

Sondes thermiques bimétalliques

Les protecteurs de ce type contiennent, dans une enveloppe interne, un disque bimétallique qui, lorsque la température nominale d'intervention est atteinte, commute les contacts de la position de repos.
Avec la diminution de la température, le disque et les contacts reprennent automatiquement la position de repos.
Normalement, on utilise trois sondes bimétalliques en série avec contacts normalement fermés et extrémités disponibles dans un bornier auxiliaire.

H1

Riscaldatori anticondensa

I motori funzionanti in ambienti molto umidi e/o in presenza di forti escursioni termiche, possono essere equipaggiati con una resistenza anti-condensa.
L'alimentazione monofase è prevista da morsettiera ausiliaria posta nella scatola principale.
Le potenze assorbite dalla resistenza elettrica sono elencate qui di seguito:

Anti-condensation heaters

Where an application involves high humidity or extreme temperature fluctuation, motors may be equipped with an anti-condensate heater.
A single-phase power supply is available in the auxiliary terminal board inside the main terminal box.
Values for the absorbed power are listed here below:

Wicklungsheizung

Die Motoren, die in besonders feuchten Umgebungen und/oder unter starken Temperaturschwankungen eingesetzt werden, können mit einem Heizelement als Kondenwasserschutz ausgestattet werden.
Die einphasige Versorgung erfolgt über eine Zusatzklemmenleiste, die sich im Klemmenkasten befindet.
Werte fuer die Leistungsaufnahme sind in folgender Tabelle aufgeführt.

Rechauffeurs anticondensation

Les moteurs fonctionnants dans des milieux très humides et/ou en présence de fortes plages thermiques peuvent être équipés d'une résistance anticondensation.
L'alimentation monophasée est prévue par l'intermédiaire d'une boîte à bornes auxiliaire située dans la boîte principale.
Les puissances absorbées sont indiqués de suite :

(A74)

		H1 1~ 230V ± 10% P [W]
BN 56...BN 80	**M0...M2**	10
BN 90...BN 160MR	**M3 - M4**	25
BN 160M...BN 180M	**M5**	50
BN 180L...BN 200L	**—**	65

Importante!
Durante il funzionamento del motore la resistenza anticondensa non deve mai essere in-

Warning!
Always remove power supply to the anti-condensante heater before operating the motor.

Warnung!
Während des Motorbetriebs darf die Wicklungsheizung nie gespeist werden.

Avertissement!
Durant le fontionnement du moteur, la résistence anticondensation ne doit jamais être alimentée.

PS

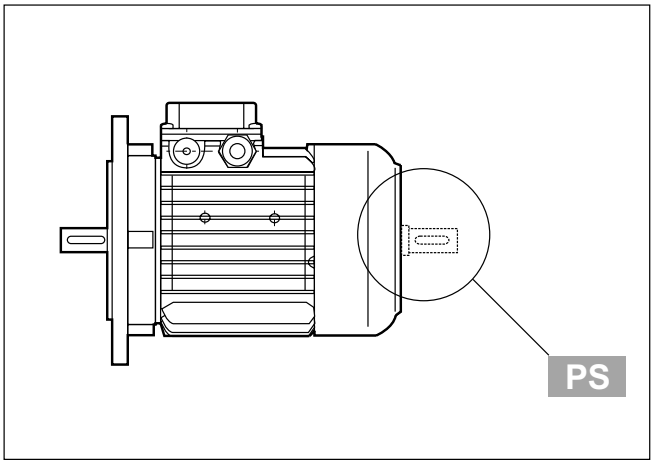

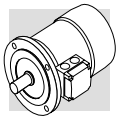

Seconda estremità d'albero

L'opzione esclude le varianti RC, TC, U1, U2, EN1, EN2, EN3 – non applicabile ai motori con freno tipo BA.
Le dimensioni sono reperibili nelle tavole dimensionali dei motori.

Second shaft extension

This option is not compatible with variants RC, TC, U1, U2, EN1, EN2, EN3 – and is not feasible on motors equipped with BA brake.
For shaft dimensions please see motor dimensions tables.

Zweites Wellenende

Diese Option schließt die Optionen RC, TC, U1, U2, EN1, EN2, EN3 aus – sie kann nicht außerdem nicht an Motoren, die mit einer Bremse vom Typ BA ausgestattet sind, angebaut werden. Die entsprechenden Maße können den Maßtabellen der Motoren entnommen werden.

Arbre à double extrémité

L'option exclut les variantes RC, TC, U1, U2, EN1, EN2, EN3 – non applicables aux moteurs avec frein type BA.
Les dimensions figurent sur les planches de dimensions des moteurs.

AL AR

Dispositivo antiritorno

Nelle applicazioni dove è necessario impedire la rotazione inversa del motore dovuta all'azione del carico, è possibile impiegare motori provvisti di un dispositivo antiritorno (disponibile solo sulla serie M). Questo dispositivo, pur consentendo la libera rotazione nel senso di marcia, interviene istantaneamente in caso di mancanza di alimentazione bloccando la rotazione dell'albero nel senso inverso.
Il dispositivo antiritorno è lubrificato a vita con grasso specifico per questa applicazione.
In fase di ordine dovrà essere indicato chiaramente il senso di marcia previsto.
In nessun caso il dispositivo antiritorno dovrà essere utilizzato per impedire la rotazione inversa nel caso di collegamento elettrico errato.
Nella tabella (A75) sono indicate le coppie nominale e massima di bloccaggio attribuite ai dispositivi antiritorno utilizzati, mentre la raffigurazione schematica del dispositivo è inserita nella tabella (A76).
Le dimensioni sono le stesse del motore autofrenante.

Backstop device

For applications where backdriving must be avoided, motors equipped with an anti run-back device can be used (available for the M series only).
While allowing rotation in the direction required, this device operates instantaneously in case of a power failure, preventing the shaft from running back.
The anti run-back device is life lubricated with special grease for this specific application.
When ordering, customers should indicate the required rotation direction, AL or AR.
Never use the anti run-back device to prevent reverse rotation caused by faulty electrical connection.
Table (A75) shows rated and maximum locking torques for the anti run-back devices.
A diagram of the device can be seen in Table (A76).
Overall dimensis are same as the corresponding brake motor.

Rücklaufsperre

Für Anwendungen, bei denen ein durch die Last verursachtes Rücklaufen des Motors verhindert werden soll, können Motoren installiert werden, die über eine Rücklaufsperre verfügen (nur bei Serie M verfügbar).
Diese Vorrichtung, die eine völlig unbehinderte Drehung des Motors in Laufrichtung gestattet, greift sofort ein, wenn die Spannung fehlt, und verhindert die Drehung der Welle in die Gegenrichtung.
Die Rücklaufsperre verfügt über eine Dauer - Schmierung mit einem speziell für diese Anwendung geeigneten Fett.
Bei der Bestellung muß die vorgesehene Drehrichtung des Motors genau angegeben werden.
Die Rücklaufsperre darf keines-falls verwendet werden, um im Falle eines fehlerhaften elektrischen Anschlusses die Drehung in die Gegenrichtung zu verhindern. In Tabelle (A75) sind die Nenndrehmomente und Höchstdrehmomente für die verwendeten Rücklaufsperren angegeben; Abbildung (A76) zeigt eine schematische Darstellung der Vorrichtung.
Die abmessungen sind ähnlich denen der Brems motoren.

Dispositif anti-retour

Pour les applications où il est nécessaire d'empêcher la rotation inverse du moteur à cause de l'action de la charge, il est possible d'utiliser des moteurs dotés d'un dispositif anti-retour (disponible seulement sur la série M).
Ce dispositif, bien que permettant la libre rotation dans le sens de marche, intervient instantanément en cas de manque d'alimentation en bloquant la rotation de l'arbre dans le sens inverse.
Le dispositif anti-retour est lubrifié à vie avec une graisse spécifique pour cette application.
En phase de commande, il faudra indiquer clairement le sens de marche prévu. En aucun cas, le dispositif anti-retour ne devra être utilisé pour empêcher la rotation inverse en cas de branchement électrique erroné.
Le tableau (A75) indique le couple nominal et le couple maximum de blocage attribués aux dispositifs anti-retour utilisés alors que la représentation schématique du dispositif se trouve dans le tableau (A76).
Le dimensions sont le même du moteur frein.

(A75)

	Coppia nominale di bloccaggio *Rated locking torque* Nenndrehmoment der Sperre *Couple nominal de blocage* [Nm]	Coppia max. di bloccaggio *Max. locking torque* Max. Drehmoment der Sperre *Couple maxi. de blocage* [Nm]	Velocità di distacco *Release speed* Ausrückgeschwindigkeit *Vitesse de décollement* [min^{-1}]
M1	6	10	750
M2	16	27	650
M3	54	92	520
M4	110	205	430

(A76)

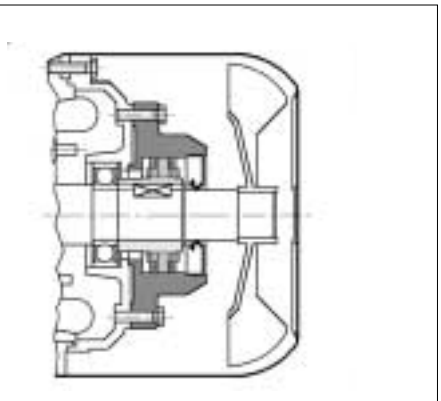

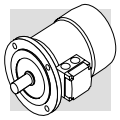

Ventilazione

I motori sono raffreddati mediante ventilazione esterna (IC 411 secondo CEI EN 60034-6) e sono provvisti di ventola radiale in plastica, funzionante in entrambi i versi di rotazione.
L'installazione dovrà assicurare una distanza minima della calotta copriventola dalla parete più vicina, in modo da non creare impedimento alla circolazione dell'aria, oltre che permettere l'esecuzione della manutenzione ordinaria del motore e, se presente, del freno.
Su richiesta, a partire dalle grandezze BN 71, oppure M1, i motori possono essere forniti con ventilazione forzata ad alimentazione indipendente. Il raffreddamento è realizzato per mezzo di un ventilatore assiale con alimentazione indipendente, montato sulla calotta copriventola (metodo di raffreddamento IC 416).
Questa esecuzione è utilizzata in caso di alimentazione del motore tramite inverter allo scopo di estendere il campo di funzionamento a coppia costante anche a bassa velocità, o quando per lo stesso sono richieste elevate frequenze di avviamento.
Da questa opzione sono esclusi i motori autofrenanti tipo BN_BA e tutti i motori con doppia sporgenza d'albero (opzione PS).

Ventilation

Motors are cooled through outer air blow (IC 411 according to CEI EN 60034-6) and are equipped with a plastic radial fan, which operates in both directions.
Ensure that fan cover is installed at a suitable distance from the closest wall so to allow air circulation and servicing of motor and brake, if fitted.
On request, motors can be supplied with independently power-supplied forced ventilation system starting from BN 71 or M1 size.
Motor is cooled by an axial fan with independent power supply and fitted on the fan cover (IC 416 cooling system).
This version is used in case of motor driven by inverter so that steady torque operation is possible even at low speed or when high starting frequencies are needed.
Brake motors of BN_BA type and all motors with rear shaft projection (PS option) are excluded.

Belüftung

Die Motoren werden mittels Fremdbelüftung gekühlt (IC 411 gemäß CEI EN 60034-6) und sind mit einem Radiallüfterrad aus Kunststoff ausgestattet, das in beide Richtungen dreht.
Die Installation muss zwischen Lüfterradkappe und der nächstliegenden Wand einen Mindestabstand berücksichtigen, so dass der Luftumlauf nicht behindert werden kann. Dieser Abstand ist jedoch ebenso für die regelmäßige Instandhaltung des Motors und, falls vorhanden, der Bremse erforderlich.
Ab der Baugröße BN 71 oder M1 können die Motoren auf Anfrage mit einer unabhängig gespeisten Zwangsbelüftung geliefert werden. Die Kühlung erfolgt hierdurch einen unabhängig gespeisten Axialventilator, der auf die Lüfterradkappe (Kühlmethode IC 416) montiert wird.
Diese Ausführung wird im Fall eines über einen Frequenzumrichter versorgten Motor verwendet, so dass der Betriebsbereich bei konstantem Drehmoment auch auf die niedrige Drehzahl ausgedehnt wird, oder im Fall von hohen Anlauffrequenzen.
Von dieser Option ausgeschlossen sind die Bremsmotoren BN_BA und Motoren mit beidseitig herausragender Welle (Option PS).

Ventilation

Les moteurs sont refroidis par ventilation externe (IC 411 selon CEI EN 60034-6) et sont équipés de ventilateur radial en plastique fonctionnant dans les deux sens de rotation.
L'installation doit garantir une distance minimum de la calotte cache-ventilateur par rapport au mur le plus proche de façon à ne pas créer d'empêchement à la circulation de l'air ainsi que pour permettre les interventions d'entretien ordinaire du moteur et, si présent, du frein.
Sur demande, à partir de la taille BN 71, ou M1, les moteurs peuvent être fournis avec ventilation forcée à alimentation indépendante. Le refroidissement est réalisé au moyen d'un ventilateur axial avec alimentation indépendante monté sur la calotte cache-ventilateur (méthode de refroidissement IC 416).
Cette exécution est utilisée en cas d'alimentation du moteur par variateur dans le but d'étendre aussi la plage de fonctionnement à couple constant aux faibles vitesses ou lorsque des fréquences de démarrage élevées sont nécessaire à celui-ci.
Les moteurs frein type BN_BA et les moteurs avec arbre sortant des deux côtés (option PS) SP sont exclus de cette option.

(A77)

Dati di alimentazione / *Power supply* / Daten der Stromversorgung / *Données d'alimentation*					
		**V a.c.** ± 10%	**Hz**	**P** [W]	**I** [A]
BN 71	**M1**	1~ 230	50 / 60	22	0.14
BN 80	**M2**			22	0.14
BN 90	**—**			40	0.25
BN 100 (*)	**M3**			50	0.25
BN 112	**—**	3~ 230 Δ / 400Y		50	0.26 / 0.15
BN 132S	**M4S**			110	0.38 / 0.22
BN 132M...BN 160MR	**M4L**				
BN 160...BN 180M	**M5**		50	180	1.25 / 0.72

Per la variante sono disponibili due esecuzioni alternative, denominate **U1** e **U2**, aventi lo stesso ingombro in senso longitudinale. Per entrambe le esecuzioni, la maggiore lunghezza della calotta copriventola (Δ**L**) è riportata nella tabella che segue. Dimensioni complessive ricavabili dalle tavole dimensionali dei motori.

*This variant has two different models, called **U1** and **U2**, having the same longitudinal size.*
*Longer side of fan cover (Δ**L**) is specified for both models in the table below. Overall dimension can be reckoned from motor size table.*

Für die Varianten sind als Alternative zwei Ausführungen verfügbar: **U1** und **U2** mit dem gleichen Längsmaßen. Für beide Ausführungen wird die Verlängerung der Lüfterradkappe (Δ**L**) in der nachstehenden Tabelle wiedergegeben. Gesamtmaße können den Tabellen entnommen werden, in denen die Motormaße angegeben werden.

*Pour la variante sont disponibles deux exécutions alternatives, dénommées **U1** et **U2,** ayant le même encombrement dans le sens longitudinal. Pour les deux exécutions, la majoration de la longueur de la calotte cache-ventilateur (Δ**L**) est indiquée dans le tableau suivant. Dimensions totales à calculer d'après les planches de dimensions des moteurs.*

(A78)

Tabella maggiorazione lunghezze motore / *Extra length for servoventilated motors* Tabelle - Motorverlängerung / *Tableau majoration longueurs moteur*			
		ΔL_1	ΔL_2
BN 71	**M1**	93	32
BN 80	**M2**	127	55
BN 90	**—**	131	48
BN 100	**M3**	119	28
BN 112	**—**	130	31
BN 132S	**M4S**	161	51
BN 132M	**M4L**	161	51

ΔL_1 = variazione dimensionale rispetto alla quota LB del motore standard corrispondente

ΔL_2 = variazione dimensionale rispetto alla quota LB del motore autofrenante corrispondente

ΔL_1 = extra length to LB value of corresponding standard motor

ΔL_2 = extra length to LB value of corresponding brake motor

ΔL_1 = Maßänderung gegenüber Maß LB des entsprechenden Standardmotors

ΔL_2 = Maßänderung gegenüber Maß LB des entsprechenden Bremsmotors

ΔL_1 = variation de dimension par rapport à la cote LB du moteur standard correspondant

ΔL_2 = variation de dimension par rapport à la cote LB du moteur frein correspondant

U1



Terminali di alimentazione del ventilatore in scatola morsetti separata.
Nei motori autofrenanti grandezza BN 71...BN 160MR, con variante **U1**, la leva di sblocco non è collocabile nella posizione AA.
L'opzione non è disponibile per i motori conformi alle norme CSA e UL (opzione CUS).

Fan wiring terminals are housed in a separate terminal box.
*In brake motors of size BN 71...BN 160MR, with **U1** model, the release lever cannot be positioned to AA.*
The option is not applicable to motors compliant with the CSA and UL norms (option CUS).

Versorgungsanschlüsse des Ventilators im Zusatzklemmenkasten.
Bei den Bremsmotoren in der Baugröße BN 71...BN 160MR, mit Variante **U1** kann der Bremslösehebel nicht in der Position AA.
Die Option ist nicht anwendbar für die Motoren entsprechend den Normen CSA und UL (Option CUS).

Bornes d'alimentation du ventilateur dans un bornier séparé.
*Pour les moteurs frein taille BN 71...BN 160MR, avec variante **U1**, le levier de déblocage ne peut être installé en position AA.*
L'option n'est pas disponible pour les moteurs conformes aux normes CSA et UL (option CUS).

U2



I terminali del ventilatore sono collocati nella scatola morsettiera principale del motore.
L'opzione U2 non è applicabile ai motori da BN 160 a BN 200L, con eccezione dei motori BN 160MR, per i quali l'opzione è disponibile e ai motori con opzione CUS (conformi alle norme CSA e UL).

Fan terminals are wired in the motor terminal box.
The U2 option does not apply to motors BN 160 through BN 200L, with the only exception of motor BN 160MR for which the option is available instead and to motors with option CUS (compliant to norms CSA and UL).

Versorgungsanschlüsse des Ventilators befinden sich im Hauptklemmenkasten des Motors.
Die Option U2 ist nicht anwendbar bei den Motoren BN160M...BN200L, außer den Motoren BN160MR wofür die Option verfügbar ist, und bei den Motoren mit der CUS-Option (entsprechend den Normen CSA und UL).

Bornes d'alimentation du ventilateur dans le bornier principal du moteur.
L'option n'est pas applicable aux moteurs BN 160…BN 200L, sauf pour les moteurs BN 160MR, pour lesquels l'option est disponible et aux moteurs avec l'option CUS (conforme aux normes CSA et UL).

(A79)

(*)			**V a.c.** ± 10%	**Hz**	**P** [W]	**I** [A]
	BN 100_U2	**M3**	3~ 230 Δ / 400Y	50 / 60	40	0.24 / 0.14

RC

Tettuccio parapioggia

Il dispositivo parapioggia, che è raccomandato quando il motore è montato verticalmente con l'albero verso il basso, serve a proteggere il motore stesso dall'ingresso di corpi solidi e dallo stillicidio.

Drip cover

The drip cover protects the motor from dripping and avoids the ingress of solid bodies. It is recommended when motor is installed in a vertical position with the shaft downwards.

Schutzdach

Das Schutzdach, dessen Montage dann empfohlen wird, wenn der Motor senkrecht mit einer nach unten gerichteten Welle ausgerichtet wird, dient dem Schutz des Motors vor einem Eindringen von festen Fremdkörpern und Tropfwasser.

Capot de protection anti-pluie

Le capot de protection antipluie est recommandé lorsque le moteur est monté verticalement avec l'arbre vers le bas, il sert à protéger le moteur contre l'introduction de corps solides et le suintement.

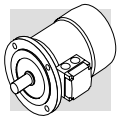

Le dimensioni aggiuntive sono indicate nella tabella (A80).
Il tettuccio esclude le varianti PS, EN1, EN2, EN3 e non è applicabile ai motori con freno tipo BA

Relevant dimensions are indicated in the table (A80).
The drip cover is not compatible with variants PS, EN1, EN2, EN3 and will not fit motors equipped with a BA brake.

Die Maßerweiterungen werden in der Tabelle (A80) angegeben.
Das Schutzdach schließt die Möglichkeit der Varianten PS, EN1, EN2, EN3 und kann bei Motoren mit dem Bremstyp BA nicht montiert werden.

Les dimensions à ajouter sont indiquées dans le tableau (A80).
Le capot antipluie exclue les variantes PS, EN1, EN2, EN3 et n'est pas applicable aux moteurs avec frein type BA.

(A80)

		**AQ**	**∆V**	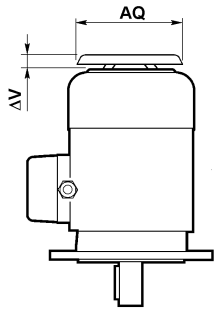
BN 63	**M05**	118	24	
BN 71	**M1**	134	27	
BN 80	**M2**	134	25	
BN 90	**—**	168	30	
BN 100	**M3**	168	28	
BN 112	—	211	32	
BN 132...BN 160MR	**M4**	211	32	
BN 160M...BN 180M	**M5**	270	36	
BN 180L...BN 200L	**—**	310	36	

TC

Tettuccio tessile

La variante del tettuccio tipo TC è da specificare quando il motore è installato in ambienti dell'industria tessile, dove sono presenti filamenti che potrebbero ostruire la griglia del copriventola, impedendo il regolare flusso dell'aria di raffreddamento.
L'opzione esclude le varianti EN1, EN2, EN3 e non è applicabile ai motori con freno tipo BA.
L'ingombro complessivo è lo stesso del tettuccio tipo RC.

Textile canopy

Option TC is a cover variant for textile industry environments, where lint may obstruct the fan grid and prevent a regular flow of cooling air.
This option is not compatible with variants EN1, EN2, EN3 and will not fit motors equipped with a BA brake.
Overall dimensions are the same as drip cover type RC.

Schutzdach

Die Variante des Schutzdachs vom Typ TC muss dann spezifiziert werden, wenn der Motor in Bereichen der Textilindustrie installiert wird, in denen Stofffusseln das Lüfterradgitter verstopfen und so einen regulären Kühlluftfluss verhindern könnten.
Diese Option schließt die Möglichkeit der Varianten EN1, EN2, EN3 aus und kann bei Motoren mit einer Bremse vom Typ BA nicht appliziert werden.
Die Gesamtmaße entsprechen denen des Schutzdachs vom Typ RC.

Capot textile

La variante du capot type TC est à spécifier lorsque le moteur est installé dans des sites de l'industrie textile, où sont présents des filaments qui pourraient obstruer la grille du cache-ventilateur et empêcher le flux régulier de l'air de refroidissement.
L'option exclue les variantes EN1, EN2, EN3 et n'est pas applicable aux moteurs avec frein type BA.
L'encombrement total est identique à celui du capot type RC.

Dispositivi di retroazione

I motori possono essere dotati di tre diversi tipi di encoder, qui di seguito descritti.
Il montaggio dell'encoder esclude le esecuzioni con doppia estremità d'albero (PS) e tettuccio di protezione (RC, TC). Il dispositivo non è applicabile ai motori dotati del freno im c.a., tipo BA.

Feedback units

Motors may be combined with three different types of encoders to achieve feedback circuits.
Configurations with double-extended shaft (PS) and rain canopy (RC, TC) are not compatible with encoder installation.
Also not compatible are motors equipped with a.c. brakes, type BA.

Geber-anschluß

Die Motoren konnen mit drei unterschiedlichen Encodertypen ausgestattet werden. Nachstehend finden Sie die entsprechenden Beschreibungen.
Die Montage des Encoders schließt die Version mit zweitem Wellenende (PS) und Schutzdach (RC, TC) aus.
Die Vorrichtung kann an Motoren mit Bremse vom Typ BA nicht angebaut werden.

Dispositifs de retroaction

Pour moteurs peuvent être dotés de trois types de codeurs différents, décrits ci-après.
Le montage du codeur exclu les exécutions avec arbre à double extrémité (PS) et le capot de protection (RC, TC).
Le dispositif n'est pas applicable aux moteurs avec frein en c.a., type BA.

EN1

Encoder incrementale, V_{IN}= 5 V, uscita line-driver RS 422.

Incremental encoder, V_{IN}= 5 V, line-driver output RS 422.

Inkremental-Encoder, V_{IN}= 5 V, Ausgang „line-driver" RS 422.

Codeur incrémental, V_{IN}= 5 V, sortie line-driver RS 422.

EN2

Encoder incrementale, V_{IN}=10-30 V, uscita line driver RS 422.

Incremental encoder, V_{IN}=10-30 V, line-driver output RS 422.

Inkremental-Encoder, V_{IN}=10-30 V, Ausgang „line driver" RS 422.

Codeur incrémental, V_{IN}=10-30 V, sortie line-driver RS 422.

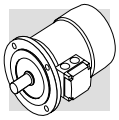

EN3

Encoder incrementale, V_{IN}=12-30 V, uscita push-pull 12-30 V

Incremental encoder, V_{IN}=12-30 V, push-pull output 12-30 V

Inkremental-Encoder, V_{IN}=12-30 V, Ausgang „push-pull“ 12-30 V

Codeur incrémental, V_{IN}=12-30 V, sortie push-pull 12-30 V

(A81)		EN1	EN2	EN3
interfaccia / *Interface* Schnittstelle / *interface*		RS 422	RS 422	push-pull
tensione alimentazione / *Power supply voltage* Versorgungsspannung / *tension d'alimentation*	[V]	4...6	10...30	12...30
tensione di uscita / *Output voltage* Ausgangsspannung / *tension de sortie*	[V]	5	5	12...30
corrente di esercizio senza carico / *No-load operating current* Betriebsstrom ohne Belastung / *courant d'utilisation sans charge*	[mA]	120	100	100
n° di impulsi per giro / *No. of pulses per revolution* Impulse pro Drehung / *nbre d'impulsions par tour*		1024		
n° segnali / *No. of signals* Signale / *nbre de signaux*		6 (A, B, C + segnali invertiti / *inverted signals* invertierte Signale / *signaux inversés*)		
max. frequenza di uscita / *Max. output frequency* Max. Ausgangsfrequenz / *fréquence max. de sortie*	[kHz]	300	300	200
max. velocità / *Max. speed* Max. Drehzahl / *vitesse max.*	[min^{-1}]	6000 (9000 min^{-1}) x 10s		
campo di temperatura / *Temperature range* Temperaturbereich / *plage de température*	[°C]	-20...+70		
grado di protezione / *Protection class* Schutzgrad / *degré de protection*		IP 65		

EN1, EN2, EN3

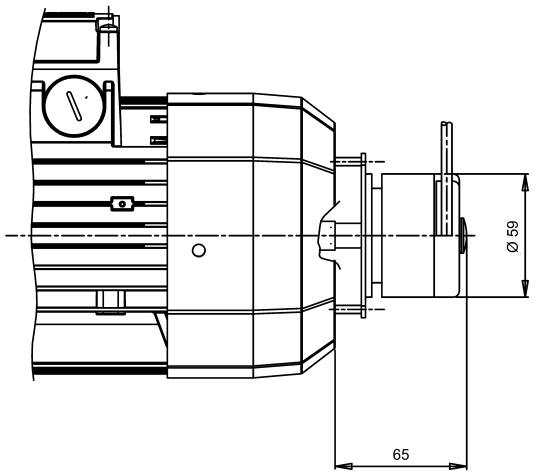

BN 63...BN 200L	**M05...M5**
BN 63_FD...BN 200L_FD	**M05_FD...M5_FD**
BN 63_FA...BN 200L_FA	**M05_FA...M5_FA**

EN_ + U1

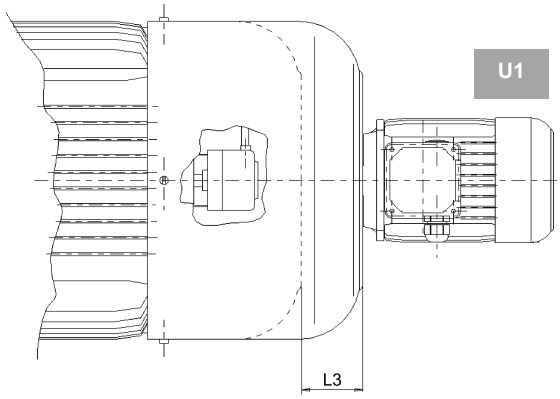

		L3
BN 160M...BN 180M	**M5**	72
BN 180L...BN 200L	**-**	82
BN 160M_FD...BN 180M_FD	**M5_FD**	35
BN 180L_FD...BN 200L_FD	**-**	41

Se l'opzione EN_ è richiesta per motori di grandezza BN71...BN160MR e M1...M4, contemporaneamente all'opzione U1/U2, le variazioni dimensionali coincidono con quelle dell'opzione U1/U2.

If the encoder device (options EN1, EN2, EN3) is specified on motors BN71...BN160MR and M1...M4, along with the independent fan cooling (options U1, U2), the extra length of motor is coincident with that of the correspondent U1 and U2 execution.

Wenn der Encoder (Optionen EN1, EN2, EN3) für Motoren der Baugrößen BN71...BN160MR und M1...M4 zusammen mit Fremdlüftung (Optionen U1, U2) ausgelegt ist, stimmen die Maßänderungen des Motors mit jenen der entsprechenden Ausführungen U1 und U2 überein.

Si un codeur (option EN1, EN2, EN3) est nécessaire sur les moteurs de tailles BN71…BN160MR et M1…M4, en association avec la ventilation forcée (options U1, U2), la variation de dimensions du moteur coïncide avec celle des exécutions U1 et U2 correspondantes.

2 P — 3000 min^{-1} - S1 — 50 Hz

														freno c.c. / *d.c. brake* G.S.-bremse / *frein c.c.*						freno c.a. / *a.c. brake* W.S.-bremse / *frein c.a.*									
														FD						FA					BA				
Pn		n	Mn		η (100%)	η (75%)	cos φ	In	Is	Ms	Ma	Jm x 10^{-4}	IM B5	Mod.	Mb	Z_o 1/h		Jm x 10^{-4}	IM B5	Mod.	Mb	Z_o	Jm x 10^{-4}	IM B5	Mod.	Mb max	Z_o	Jm x 10^{-4}	IM B5
kW		min^{-1}	Nm		%	%		[400V] A	In	Mn	Mn	kgm^2	Kg		Nm	NB	SB	Kgm^2	Kg		Nm	1/h	kgm^2	Kg		Nm	1/h	kgm^2	Kg
0.18	**BN 63A 2**	2730	0.63		59.9	56.9	0.77	0.56	3.0	2.1	2	2.0	3.5	**FD 02**	1.75	3900	4800	2.6	5.2	**FA 02**	1.75	4800	2.6	5.0	**BA 60**	5	3500	4.0	5.8
0.25	**BN 63B 2**	2740	0.87		66.0	64.8	0.76	0.72	3.3	2.3	2.3	2.3	3.9	**FD 02**	1.75	3900	4800	3.0	5.6	**FA 02**	1.75	4800	3.0	5.4	**BA 60**	5	3600	4.3	6.2
0.37	**BN 63C 2**	2800	1.26		69.1	66.8	0.78	0.99	3.9	2.6	2.6	3.3	5.1	**FD 02**	3.5	3600	4500	3.9	6.8	**FA 02**	3.5	4500	3.9	6.6	**BA 60**	5	3500	5.3	7.4
0.37	**BN 71A 2**	2820	1.25		73.8	73.0	0.76	0.95	4.8	2.8	2.6	3.5	5.4	**FD 03**	3.5	3000	4100	4.6	8.1	**FA 03**	3.5	4200	4.6	7.8	**BA 70**	8	3500	5.5	9.3
0.55	**BN 71B 2**	2820	1.86		76.0	75.8	0.76	1.37	5.0	2.9	2.8	4.1	6.2	**FD 03**	5	2900	4200	5.3	8.9	**FA 03**	5	4200	5.3	8.6	**BA 70**	8	3600	6.1	10.1
0.75	**BN 71C 2**	2810	2.6		76.6	76.2	0.76	1.86	5.1	3.1	2.8	5.0	7.3	**FD 03**	5	1900	3300	6.1	10	**FA 03**	5	3600	6.1	9.7	**BA 70**	8	3200	7.0	11.2
0.75	**BN 80A 2**	2810	2.6		76.2	75.5	0.81	1.75	4.8	2.6	2.2	7.8	8.6	**FD 04**	5	1700	3200	9.4	12.5	**FA 04**	5	3200	9.4	12.4	**BA 80**	18	2800	10.8	13.9
1.1	**BN 80B 2**	2800	3.8	EFF 2	76.4	76.2	0.81	2.57	4.8	2.8	2.4	9.0	9.5	**FD 04**	10	1500	3000	10.6	13.4	**FA 04**	10	3000	10.6	13.3	**BA 80**	18	2700	12.0	14.8
1.5	**BN 80C 2**	2800	5.1	EFF 2	79.1	79.5	0.81	3.4	4.9	2.7	2.4	11.4	11.3	**FD 04**	15	1300	2600	13.0	15.2	**FA 04**	15	2600	13.0	15.1	**BA 80**	18	2400	14.4	16.6
1.5	**BN 90SA 2**	2870	5.0	EFF 2	82.0	81.5	0.80	3.3	5.9	2.7	2.6	12.5	12.3	**FD 14**	15	900	2200	14.1	16.5	**FA 14**	15	2200	14.1	16.4	**BA 90**	35	1600	19.5	19.6
1.85	**BN 90SB 2**	2880	6.1	EFF 2	82.5	82.0	0.80	4.0	6.2	2.9	2.6	16.7	14	**FD 14**	15	900	2200	18.3	18.2	**FA 14**	15	2200	18.3	18.1	**BA 90**	35	1700	23.7	21.3
2.2	**BN 90L 2**	2880	7.3	EFF 2	82.7	82.1	0.80	4.8	6.3	2.9	2.7	16.7	14	**FD 05**	26	900	2200	21	20	**FA 05**	26	2200	21	20.7	**BA 90**	35	1700	24	21.3
3	**BN 100L 2**	2860	10.0	EFF 2	82.8	82.6	0.79	6.6	5.7	2.6	2.2	31	20	**FD 15**	26	700	1600	35	26	**FA 15**	26	1600	35	27	**BA 100**	50	1300	43	30
4	**BN 100LB 2**	2870	13.3	EFF 2	84.3	84.4	0.80	8.6	5.9	2.7	2.5	39	23	**FD 15**	40	450	900	43	29	**FA 15**	40	1000	43	30	**BA 100**	50	850	51	33
4	**BN 112M 2**	2900	13.2	EFF 2	85.5	84.5	0.82	8.2	6.9	3	2.9	57	28	**FD 06S**	40	—	950	66	39	**FA 06S**	40	950	66	40	**BA 110**	75	850	73	41
5.5	**BN 132SA 2**	2890	18.2	EFF 2	86.1	85.7	0.84	11.0	6	2.6	2.2	101	35	**FD 06**	50	—	600	112	48	**FA 06**	50	600	112	49	**BA 140**	150	500	151	67
7.5	**BN 132SB 2**	2900	25	EFF 2	87.2	87.1	0.85	14.6	6.4	2.6	2.2	145	42	**FD 06**	50	—	550	154	55	**FA 06**	50	550	154	56	**BA 140**	150	450	195	74
9.2	**BN 132M 2**	2930	30	EFF 2	89.0	88.5	0.86	17.3	6.9	2.8	2.3	178	53	**FD 56**	75	—	430	189	66	**FA 06**	75	430	189	67	**BA 140**	150	400	228	85
11	**BN 160MR 2**	2920	36	EFF 2	89.1	88.9	0.88	20.2	7.0	2.9	2.5	210	65																
15	**BN 160MB 2**	2930	49	EFF 2	89.6	89.4	0.86	28.1	7.1	2.6	2.3	340	84																
18.5	**BN 160L 2**	2930	60	EFF 2	90.4	90.1	0.86	34	7.6	2.7	2.3	420	97																
22	**BN 180M 2**	2930	72	EFF 2	91.3	91.3	0.88	40	7.8	2.6	2.4	490	109																
30	**BN 200LA 2**	2930	98	EFF 2	91.9	91.4	0.89	53	7.9	2.7	2.9	770	140																

4 P — 1500 min^{-1} - S1 — 50 Hz

														freno c.c. / *d.c. brake* G.S.-bremse / *frein c.c.*						freno c.a. / *a.c. brake* W.S.-bremse / *frein c.a.*									
														FD						FA						BA				
Pn		n	Mn		η (100%)	η (75%)	cos φ	In	Is/In	Ms/Mn	Ma/Mn	Jm x 10^{-4}	IM B5	Mod	Mb	Z_o 1/h		Jm x 10^{-4}	IM B5	Mod.	Mb	Z_o	Jm x 10^{-4}	IM B5	Mod.	Mb max	Z_o	Jm x 10^{-4}	IM B5
kW		min^{-1}	Nm		%	%		[400V] A				kgm^2	Kg		Nm	NB	SB	Kgm^2	Kg		Nm	1/h	kgm^2	Kg		Nm	1/h	kgm^2	Kg
0.06	**BN 56A 4**	1340	0.43		46.8	44.2	0.65	0.28	2.6	2.3	2.0	1.5	3.1																
0.09	**BN 56B 4**	1350	0.64		51.7	47.6	0.60	0.42	2.6	2.5	2.4	1.5	3.1																
0.12	**BN 63A 4**	1350	0.85		59.8	56.2	0.62	0.47	2.6	1.9	1.8	2.0	3.5	**FD 02**	1.75	10000	13000	2.6	5.2	**FA 02**	1.75	13000	2.6	5.0	**BA 60**	5	9000	4.0	5.8
0.18	**BN 63B 4**	1320	1.30		54.8	52.9	0.67	0.71	2.6	2.2	2.0	2.3	3.9	**FD 02**	3.5	10000	13000	3.0	5.6	**FA 02**	3.5	13000	3.0	5.4	**BA 60**	5	9000	4.3	6.2
0.25	**BN 63C 4**	1340	1.78		65.3	65.0	0.69	0.80	2.7	2.1	1.9	3.3	5.1	**FD 02**	3.5	7800	10000	3.9	6.8	**FA 02**	3.5	10000	3.9	6.6	**BA 60**	5	8500	5.3	7.4
0.25	**BN 71A 4**	1380	1.73		63.7	62.2	0.73	0.78	3.3	1.9	1.7	5.8	5.1	**FD 03**	3.5	7700	11000	6.9	7.8	**FA 03**	3.5	11000	6.9	7.5	**BA 70**	8	9700	7.8	9.0
0.37	**BN 71B 4**	1370	2.6		66.8	66.7	0.76	1.05	3.7	2.0	1.9	6.9	5.9	**FD 03**	5.0	6000	9400	8.0	8.6	**FA 03**	5.0	9400	8.0	8.3	**BA 70**	8	8500	8.9	9.8
0.55	**BN 71C 4**	1380	3.8		69.0	68.9	0.74	1.55	4.1	2.3	2.3	9.1	7.3	**FD 53**	7.5	4300	8700	10.2	10	**FA 03**	7.5	8700	10.2	9.7	**BA 70**	8	8000	11.1	11.2
0.55	**BN 80A 4**	1390	3.8		72.0	71.3	0.77	1.43	4.1	2.3	2.0	15	8.2	**FD 04**	10	4100	8000	16.6	12.1	**FA 04**	10	8000	16.6	12.0	**BA 80**	18	7400	18	13.5
0.75	**BN 80B 4**	1400	5.1		75.0	74.5	0.78	1.85	4.9	2.7	2.5	20	9.9	**FD 04**	15	4100	7800	22	13.8	**FA 04**	15	7800	22	13.7	**BA 80**	18	7400	23	15.2
1.1	**BN 80C 4**	1400	7.5	EFF 2	76.4	76.2	0.78	2.66	5.1	2.8	2.5	25	11.3	**FD 04**	15	2600	5300	27	15.2	**FA 04**	15	5300	27	15.1	**BA 80**	18	5100	28	16.6
1.1	**BN 90S 4**	1400	7.5	EFF 2	76.5	76.2	0.77	2.70	4.6	2.6	2.2	21	12.2	**FD 14**	15	4800	8000	23	16.4	**FA 14**	15	8000	23	16.3	**BA 90**	35	6500	28	19.5
1.5	**BN 90LA 4**	1390	10.3	EFF 2	78.7	78.5	0.77	3.6	5.3	2.8	2.4	28	13.6	**FD 05**	26	3400	6000	32	19.6	**FA 05**	26	6000	32	20.3	**BA 90**	35	5400	35	21
1.85	**BN 90LB 4**	1390	12.7	EFF 2	81.0	81.4	0.78	4.2	5.2	2.8	2.6	30	15.1	**FD 05**	26	3200	5900	34	21.1	**FA 05**	26	5900	34	21.8	**BA 90**	35	5400	37	22.5
2.2	**BN 100LA 4**	1410	14.9	EFF 2	81.1	81.4	0.75	5.2	4.5	2.2	2.0	40	18.3	**FD 15**	40	2600	4700	44	25	**FA 15**	40	4700	44	25	**BA 100**	50	4000	52	29
3	**BN 100LB 4**	1410	20	EFF 2	82.6	83.8	0.77	6.8	5	2.3	2.2	54	22	**FD 15**	40	2400	4400	58	28	**FA 15**	40	4400	58	29	**BA 100**	50	3800	66	32
4	**BN 112M 4**	1430	27	EFF 2	84.4	84.2	0.81	8.4	5.6	2.7	2.5	98	30	**FD 06S**	60	—	1400	107	40	**FA 06S**	60	2100	107	42	**BA 110**	75	2000	114	43
5.5	**BN 132S 4**	1440	36	EFF 2	86.3	86.4	0.80	11.5	5.5	2.3	2.2	213	44	**FD 56**	75	—	1050	223	57	**FA 06**	75	1200	223	58	**BA 140**	150	1200	263	76
7.5	**BN 132MA 4**	1440	50	EFF 2	87.0	87.1	0.80	15.6	5.7	2.5	2.4	270	53	**FD 06**	100	—	950	280	66	**FA 07**	100	1000	280	71	**BA 140**	150	1000	320	85
9.2	**BN 132MB 4**	1440	61	EFF 2	88.4	88.6	0.80	18.8	5.9	2.7	2.5	319	59	**FD 07**	150	—	900	342	75	**FA 07**	150	900	342	77	**BA 140**	150	900	369	91
11	**BN 160MR 4**	1440	73	EFF 2	88.4	88.8	0.81	22.2	5.9	2.7	2.5	360	70	**FD 07**	150	—	850	382	86	**FA 07**	150	850	382	88					
15	**BN 160L 4**	1460	98	EFF 2	89.9	89.4	0.81	29.7	5.9	2.3	2.1	650	99	**FD 08**	200	—	750	725	129	**FA 08**	200	750	710	128					
18.5	**BN 180M 4**	1460	121	EFF 2	90.0	90.1	0.81	37	6.2	2.6	2.5	790	115	**FD 08**	250	—	700	865	145	**FA 08**	250	700	850	144					
22	**BN 180L 4**	1460	144	EFF 2	90.7	91.1	0.81	43	6.5	2.5	2.5	1250	135	**FD 09**	300	—	400	1450	175										
30	**BN 200L 4**	1460	196	EFF 2	91.4	91.7	0.80	59	7.1	2.7	2.8	1650	157	**FD 09**	400	—	300	1850	197										

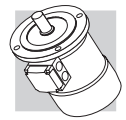

6 P — 1000 min^{-1} - S1 — 50 Hz

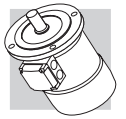

													freno c.c. / *d.c. brake* G.S.-bremse / *frein c.c.*						freno c.a. / *a.c. brake* W.S.-bremse / *frein c.a.*									
													FD						FA					BA				
Pn		n	Mn	η	cos φ	In	Is/In	Ms/Mn	Ma/Mn	Jm x 10^{-4}	IM B5		Mod.	Mb	Z_o 1/h		Jm x 10^{-4}	IM B5	Mod.	Mb	Z_o	Jm x 10^{-4}	IM B5	Mod.	Mb max	Z_o	Jm x 10^{-4}	IM B5
kW		min^{-1}	Nm	%		[400V] A				kgm^2	Kg			Nm	NB	SB	kgm^2	Kg		Nm	1/h	kgm^2	Kg		Nm	1/h	kgm^2	Kg
0.09	**BN 63A**	**6**	880	0.98	41	0.53	0.60	2.1	2.1	1.8	3.4	4.6	**FD 02**	3.5	9000	14000	4.0	6.3	**FA 02**	3.5	14000	4.0	6.1	**BA 60**	5	12000	5.4	6.9
0.12	**BN 63B**	**6**	870	1.32	45	0.60	0.64	2.1	1.9	1.7	3.7	4.9	**FD 02**	3.5	9000	14000	4.3	6.6	**FA 02**	3.5	14000	4.3	6.4	**BA 60**	5	12000	5.7	7.2
0.18	**BN 71A**	**6**	900	1.91	56	0.69	0.67	2.6	1.9	1.7	8.4	5.5	**FD 03**	5.0	8100	13500	9.5	8.2	**FA 03**	5.0	13500	9.5	7.9	**BA 70**	8	12300	10.4	9.4
0.25	**BN 71B**	**6**	900	2.7	62	0.71	0.82	2.6	1.9	1.7	10.9	6.7	**FD 03**	5.0	7800	13000	12	9.4	**FA 03**	5.0	13000	12	9.1	**BA 70**	8	12000	12.9	10.6
0.37	**BN 71C**	**6**	910	3.9	66	0.69	1.17	3	2.4	2.0	12.9	7.7	**FD 53**	7.5	5100	9500	14	10.4	**FA 03**	7.5	9500	14	10.1	**BA 70**	8	8900	14.9	11.6
0.37	**BN 80A**	**6**	910	3.9	68	0.68	1.15	3.2	2.2	2.0	21	9.9	**FD 04**	10	5200	8500	23	13.8	**FA 04**	10	8500	23	13.7	**BA 80**	18	8000	24	15.2
0.55	**BN 80B**	**6**	920	5.7	70	0.69	1.64	3.9	2.6	2.2	25	11.3	**FD 04**	15	4800	7200	27	15.2	**FA 04**	15	7200	27	15.1	**BA 80**	18	6800	28	16.6
0.75	**BN 80C**	**6**	920	7.8	70	0.65	2.38	3.8	2.5	2.2	28	12.2	**FD 04**	15	3400	6400	30	16.1	**FA 04**	15	6400	30	16.0	**BA 80**	18	6100	31	17.5
0.75	**BN 90S**	**6**	920	7.8	69	0.68	2.31	3.8	2.4	2.2	26	12.6	**FD 14**	15	3400	6500	28	16.8	**FA 14**	15	6500	28	16.7	**BA 90**	35	5500	33	19.9
1.1	**BN 90L**	**6**	920	11.4	72	0.69	3.2	3.9	2.3	2.0	33	15	**FD 05**	26	2700	5000	37	21	**FA 05**	26	5000	37	22	**BA 90**	35	4600	40	22
1.5	**BN 100LA**	**6**	940	15.2	73	0.72	4.1	4	2.1	2.0	82	22	**FD 15**	40	1900	4100	86	28	**FA 15**	40	4100	86	29	**BA 100**	50	3800	94	32
1.85	**BN 100LB**	**6**	930	19.0	75	0.73	4.9	4.5	2.1	2.0	95	24	**FD 15**	40	1700	3600	99	30	**FA 15**	40	3600	99	31	**BA 100**	50	3400	107	34
2.2	**BN 112M**	**6**	940	22	78	0.73	5.6	4.8	2.2	2.0	168	32	**FD 06S**	60	—	2100	177	42	**FA 06S**	60	2100	177	44	**BA 110**	75	2000	184	45
3	**BN 132S**	**6**	940	30	76	0.76	7.5	4.8	1.9	1.8	216	36	**FD 56**	75	—	1400	226	49	**FA 06**	75	1400	226	50	**BA 140**	150	1200	266	68
4	**BN 132MA**	**6**	950	40	78	0.77	9.6	5.5	2.0	1.8	295	45	**FD 06**	100	—	1200	305	58	**FA 07**	100	1200	318	63	**BA 140**	150	1050	345	77
5.5	**BN 132MB**	**6**	945	56	80	0.78	12.7	5.9	2.1	1.9	383	56	**FD 07**	150	—	1050	406	72	**FA 07**	150	1050	406	74	**BA 140**	150	1000	433	88
7.5	**BN 160M**	**6**	955	75	84	0.81	15.9	5.9	2.2	2.0	740	83	**FD 08**	170	—	900	815	112	**FA 08**	170	900	815	113					
11	**BN 160L**	**6**	960	109	87	0.81	22.5	6.5	2.5	2.3	970	103	**FD 08**	200	—	800	1045	133	**FA 08**	200	800	1045	133					
15	**BN 180L**	**6**	970	148	88	0.82	30	6.2	2.0	2.4	1550	130	**FD 09**	300	—	600	1750	170										
18.5	**BN 200LA**	**6**	960	184	88	0.81	37	5.9	2.0	2.3	1700	145	**FD 09**	400	—	450	1900	185										

2/4 P

3000/1500 min^{-1} - S1

50 Hz

													freno c.c. / *d.c. brake* G.S.-bremse / *frein c.c.*						freno c.a. / *a.c. brake* W.S.-bremse / *frein c.a.*									
													FD						**FA**						**BA**			
Pn			n	Mn	η	cos φ	In	Is/In	Ms/Mn	Ma/Mn	Jm x 10^{-4}	IM B5	Mod.	Mb	Z_o 1/h		Jm x 10^{-4}	IM B5	Mod.	Mb	Z_o	Jm x 10^{-4}	IM B5	Mod.	Mb max	Z_o	Jm x 10^{-4}	IM B5
kW			min^{-1}	Nm	%		[400V] A				kgm^2	Kg		Nm	NB	SB	kgm^2	Kg		Nm	1/h	kgm^2	Kg		Nm	1/h	kgm^2	Kg
0.20	**BN 63B**	**2**	2700	0.71	55	0.82	0.64	3.5	2.1	1.9	2.9	4.4	**FD 02**	3.5	2200	2600	3.5	6.1	**FA 02**	3.5	2600	3.5	5.9	**BA 60**	5	2000	4.9	6.7
0.15		**4**	1350	1.06	49	0.67	0.66	2.6	1.8	1.7					4000	5100					5100					4000		
0.28	**BN 71A**	**2**	2700	0.99	56	0.82	0.88	2.9	1.9	1.7	4.7	4.4	**FD 03**	3.5	2100	2400	5.8	7.1	**FA 03**	3.5	2400	5.8	6.8	**BA 70**	8	2100	5.6	8.3
0.20		**4**	1370	1.39	59	0.72	0.68	3.1	1.8	1.7					3800	4800					4800					4200		
0.37	**BN 71B**	**2**	2740	1.29	56	0.82	1.16	3.5	1.8	1.8	5.8	5.1	**FD 03**	5	1400	2100	6.9	7.8	**FA 03**	5	2100	6.9	7.5	**BA 70**	8	1800	7.8	9.0
0.25		**4**	1390	1.72	60	0.73	0.82	3.3	2.0	1.9					2900	4200					4200					3600		
0.45	**BN 71C**	**2**	2780	1.55	63	0.85	1.21	3.8	1.8	1.8	6.9	5.9	**FD 03**	5	1400	2100	8.0	8.6	**FA 03**	5	2100	8.0	8.3	**BA 70**	8	1800	8.9	9.8
0.30		**4**	1400	2.0	63	0.73	0.94	3.6	2.0	1.9					2900	4200					4200					3600		
0.55	**BN 80A**	**2**	2800	1.9	63	0.85	1.48	3.9	1.7	1.7	15	8.2	**FD 04**	5	1600	2300	16.6	12.1	**FA 04**	5	2300	16.6	12.0	**BA 80**	18	2100	18	13.5
0.37		**4**	1400	2.5	67	0.79	1.01	4.1	1.8	1.9					3000	4000					4000					3700		
0.75	**BN 80B**	**2**	2780	2.6	65	0.85	1.96	3.8	1.9	1.8	20	9.9	**FD 04**	10	1400	1600	22	13.8	**FA 04**	10	1600	22	13.7	**BA 80**	18	1500	22	15.2
0.55		**4**	1400	3.8	68	0.81	1.44	3.9	1.7	1.7					2700	3600					3600					3300		
1.1	**BN 90S**	**2**	2790	3.8	71	0.82	2.73	4.7	2.3	2.0	21	12.2	**FD 14**	10	1500	1600	23	16.4	**FA 14**	10	1600	23	16.3	**BA 90**	35	1300	28	19.5
0.75		**4**	1390	5.2	66	0.79	2.08	4.6	2.4	2.2					2300	2800					2800					2300		
1.5	**BN 90L**	**2**	2780	5.2	70	0.85	3.64	4.5	2.4	2.1	28	14.0	**FD 05**	26	1050	1200	32	20	**FA 05**	26	1200	32	21	**BA 90**	35	1100	35	21
1.1		**4**	1390	7.6	73	0.81	2.69	4.7	2.5	2.2					1600	2000					2000					1800		
2.2	**BN 100LA**	**2**	2800	7.5	72	0.85	5.2	4.5	2.0	1.9	40	18.3	**FD 15**	26	600	900	44	25	**FA 15**	26	900	44	25	**BA 100**	50	750	51	29
1.5		**4**	1410	10.2	73	0.79	3.8	4.7	2.0	2.0					1300	2300					2300					1900		
3.5	**BN 100LB**	**2**	2850	11.7	80	0.84	7.5	5.4	2.2	2.1	61	25	**FD 15**	40	500	900	65	31	**FA 15**	40	900	65	32	**BA 100**	50	750	72	35
2.5		**4**	1420	16.8	82	0.80	5.5	5.2	2.2	2.2					1000	2100					2100					1800		
4	**BN 112M**	**2**	2880	13.3	79	0.83	8.8	6.1	2.4	2.0	98	30	**FD 06S**	60	—	700	107	40	**FA 06S**	60	700	107	42	**BA 110**	75	600	114	43
3.3		**4**	1420	22.2	80	0.80	7.4	5.1	2.1	2.0					—	1200					1200					1100		
5.5	**BN 132S**	**2**	2890	18.2	80	0.87	11.4	5.9	2.4	2.0	213	44	**FD 56**	75	—	350	223	57	**FA 06**	75	350	223	58	**BA 140**	150	300	263	76
4.4		**4**	1440	29	82	0.84	9.2	5.3	2.2	2.0					—	900					900					750		
7.5	**BN 132MA**	**2**	2900	25	82	0.87	15.2	6.5	2.4	2.0	270	53	**FD 06**	100	—	350	280	66	**FA 07**	100	350	293	71	**BA 140**	150	300	320	85
6		**4**	1430	40	84	0.85	12.1	5.8	2.3	2.1					—	900					900					800		
9.2	**BN 132MB**	**2**	2920	30	83	0.86	18.6	6.0	2.6	2.2	319	59	**FD 07**	150	—	300	342	75	**FA 07**	150	300	342	77	**BA 140**	150	300	369	91
7.3		**4**	1440	48	85	0.85	14.6	5.5	2.3	2.1					—	800					800					750		

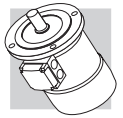

2/6 P

3000/1000 min^{-1} - S3 60/40%

50 Hz

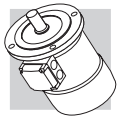

													freno c.c. / *d.c. brake* G.S.-bremse / *frein c.c.*						freno c.a. / *a.c. brake* W.S.-bremse / *frein c.a.*									
													FD						**FA**					**BA**				
Pn			n	Mn	η	cos φ	In	Is/In	Ms/Mn	Ma/Mn	Jm x 10^{-4}	IM B5	Mod.	Mb	Z_o 1/h		Jm x 10^{-4}	IM B5	Mod.	Mb	Z_o	Jm x 10^{-4}	IM B5	Mod.	Mb max	Z_o	Jm x 10^{-4}	IM B5
kW			min^{-1}	Nm	%		[400V] A				kgm^2	Kg		Nm	NB	SB	kgm^2	Kg		Nm	1/h	kgm^2	Kg		Nm	1/h	kgm^2	Kg
0.25	**BN 71A**	**2**	2850	0.84	60	0.82	0.73	4.3	1.9	1.8	6.9	5.9	**FD 03**	1.75	1500	1700	8.0	8.6	**FA 03**	2.5	1700	8.0	8.3	**BA 70**	8	1500	8.9	9.8
0.08		**6**	910	0.84	43	0.70	0.38	2.1	1.4	1.5					10000	13000					13000					11000		
0.37	**BN 71B**	**2**	2880	1.23	62	0.80	1.08	4.4	1.9	1.8	9.1	7.3	**FD 03**	3.5	1000	1300	10.2	10.0	**FA 03**	3.5	1300	10.2	9.7	**BA 70**	8	1200	11.1	11.2
0.12		**6**	900	1.27	44	0.73	0.54	2.4	1.4	1.5					9000	11000					11000					10000		
0.55	**BN 80A**	**2**	2800	1.88	63	0.86	1.47	4.5	1.9	1.7	20	9.9	**FD 04**	5	1500	1800	22	13.8	**FA 04**	5	1800	22	13.7	**BA 80**	18	1700	23	15.2
0.18		**6**	930	1.85	52	0.65	0.77	3.3	2	1.9					4100	6300					6300					6000		
0.75	**BN 80B**	**2**	2800	2.6	66	0.87	1.89	4.3	1.8	1.6	25	11.3	**FD 04**	5	1700	1900	27	15.2	**FA 04**	5	1900	27	15.1	**BA 80**	18	1800	28	16.6
0.25		**6**	930	2.6	54	0.67	1.00	3.2	1.7	1.8					3800	6000					6000					5600		
1.1	**BN 90L**	**2**	2860	3.7	67	0.84	2.82	4.7	2.1	1.9	28	14.0	**FD 05**	13	1400	1600	32	20	**FA 05**	13	1600	32	21	**BA 90**	35	1500	35	21
0.37		**6**	920	3.8	59	0.71	1.27	3.3	1.6	1.6					3400	5200					5200					4700		
1.5	**BN 100LA**	**2**	2880	5.0	73	0.84	3.53	5.1	1.9	2.0	40	18.3	**FD 15**	13	1000	1200	44	24	**FA 15**	13	1200	44	25	**BA 100**	50	1050	51	29
0.55		**6**	940	5.6	64	0.67	1.85	3.5	1.7	1.8					2900	4000					4000					3500		
2.2	**BN 100LB**	**2**	2900	7.2	77	0.85	4.9	5.9	2.0	2.0	61	25	**FD 15**	26	700	900	65	31	**FA 15**	26	900	65	32	**BA 100**	50	800	72	36
0.75		**6**	950	7.5	67	0.64	2.5	3.3	1.9	1.8					2100	3000					3000					2700		
3	**BN 112M**	**2**	2900	9.9	78	0.87	6.4	6.3	2.0	2.1	98	30	**FD 06S**	40	—	1000	107	40	**FA 06S**	40	1000	107	32	**BA 110**	75	930	114	43
1.1		**6**	950	11.1	72	0.64	3.4	3.9	1.8	1.8					—	2600					2600					2400		
4.5	**BN 132S**	**2**	2910	14.8	78	0.84	9.9	5.8	1.9	1.8	213	44	**FD 56**	37	—	500	223	57	**FA 06**	37	500	223	58	**BA 140**	150	400	263	76
1.5		**6**	960	14.9	74	0.67	4.4	4.2	1.9	2.0					—	2100					2100					1700		
5.5	**BN 132M**	**2**	2920	18.0	78	0.87	11.7	6.2	2.1	1.9	270	53	**FD 56**	50	—	400	280	66	**FA 06**	50	400	280	67	**BA 140**	150	350	320	85
2.2		**6**	960	22	77	0.71	5.8	4.3	2.1	2.0					—	1900					1900					1600		

2/8 P

3000/750 min^{-1} - S3 60/40%

50 Hz

													freno c.c. / *d.c. brake* G.S.-bremse / *frein c.c.*						freno c.a. / *a.c. brake* W.S.-bremse / *frein c.a.*									
													FD						**FA**					**BA**				
Pn			n	Mn	η	cos φ	In	Is/In	Ms/Mn	Ma/Mn	Jm x 10^{-4}	IM B5	Mod.	Mb	Z_o 1/h		Jm x 10^{-4}	IM B5	Mod.	Mb	Z_o	Jm x 10^{-4}	IM B5	Mod.	Mb max	Z_o	Jm x 10^{-4}	IM B5
kW			min^{-1}	Nm	%		[400V] A				kgm^2	Kg		Nm	NB	SB	kgm^2	Kg		Nm	1/h	kgm^2	Kg		Nm	1/h	kgm^2	Kg
0.25	**BN 71A**	**2**	2790	0.86	61	0.87	0.68	3.9	1.8	1.9	10.9	6.7	**FD 03**	1.75	1300	1400	12	9.4	**FA 03**	2.5	1400	12	9.1	**BA 70**	8	1300	12.9	10.6
0.06		**8**	680	0.84	31	0.61	0.46	2	1.8	1.9					10000	13000					13000					12000		
0.37	**BN 71B**	**2**	2800	1.26	63	0.86	0.99	3.9	1.8	1.9	12.9	7.7	**FD 03**	3.5	1200	1300	14	10.4	**FA 03**	3.5	1300	14	10.1	**BA 70**	8	1200	14.9	11.6
0.09		**8**	670	1.28	34	0.75	0.51	1.8	1.4	1.5					9500	13000					13000					12000		
0.55	**BN 80A**	**2**	2830	1.86	66	0.86	1.40	4.4	2.1	2.0	20	9.9	**FD 04**	5	1500	1800	22	13.8	**FA 04**	5	1800	22	13.7	**BA 80**	18	1700	23	15.2
0.13		**8**	690	1.80	41	0.64	0.72	2.3	1.6	1.7					5600	8000					8000					7500		
0.75	**BN 80B**	**2**	2800	2.6	68	0.88	1.81	4.6	2.1	2.0	25	11.3	**FD 04**	10	1700	1900	27	15.2	**FA 04**	10	1900	27	15.1	**BA 80**	18	1800	28	16.6
0.18		**8**	690	2.5	43	0.66	0.92	2.3	1.6	1.7					4800	7300					7300					7000		
1.1	**BN 90L**	**2**	2830	3.7	63	0.84	3.00	4.5	2.1	1.9	28	14	**FD 05**	13	1400	1600	32	20	**FA 05**	13	1600	32	21	**BA 90**	35	1400	35	21
0.28		**8**	690	3.9	48	0.63	1.34	2.4	1.8	1.9					3400	5100					5100					4500		
1.5	**BN 100LA**	**2**	2880	5.0	69	0.85	3.69	4.7	1.9	1.8	40	18.3	**FD 15**	13	1000	1200	44	25	**FA 15**	13	1200	44	25	**BA 100**	50	1000	52	29
0.37		**8**	690	5.1	46	0.63	1.84	2.1	1.6	1.6					3300	5000					5000					4200		
2.4	**BN 100LB**	**2**	2900	7.9	75	0.82	5.6	5.4	2.1	2.0	61	25	**FD 15**	26	550	700	65	31	**FA 15**	26	700	65	32	**BA 100**	50	600	72	36
0.55		**8**	700	7.5	54	0.58	2.5	2.6	1.8	1.8					2000	3500					3500					3100		
3	**BN 112M**	**2**	2900	9.9	76	0.87	6.5	6.3	2.1	1.9	98	30	**FD 06S**	40	—	900	107	40	**FA 06S**	40	900	107	42	**BA 110**	75	800	114	43
0.75		**8**	690	10.4	60	0.65	2.8	2.5	1.6	1.6					—	2900					2900					2700		
4	**BN 132S**	**2**	2870	13.3	73	0.84	9.4	5.6	2.3	2.4	213	44	**FD 56**	37	—	500	223	57	**FA 06**	37	500	223	58	**BA 140**	150	400	263	76
1		**8**	690	13.8	66	0.62	3.5	2.9	1.9	1.8					—	3500					3500					3000		
5.5	**BN 132M**	**2**	2870	18.3	75	0.84	12.6	6.1	2.4	2.5	270	53	**FD 06**	50	—	400	280	66	**FA 06**	50	400	280	67	**BA 140**	150	350	320	85
1.5		**8**	690	21	68	0.63	5.1	2.9	1.9	1.9					—	2400					2400					2100		

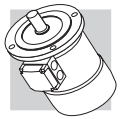

2/12 P

3000/500 min^{-1} - S3 60/40%

50 Hz

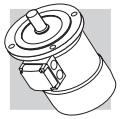

													freno c.c. / *d.c. brake* G.S.-bremse / *frein c.c.*						freno c.a. / *a.c. brake* W.S.-bremse / *frein c.a.*									
													FD						**FA**					**BA**				
Pn			n	Mn	η	cos φ	In	Is/In	Ms/Mn	Ma/Mn	Jm x 10^{-4}	IM B5	Mod.	Mb	Z_o 1/h		Jm x 10^{-4}	IM B5	Mod.	Mb	Z_o	Jm x 10^{-4}	IM B5	Mod.	Mb max	Z_o	Jm x 10^{-4}	IM B5
kW			min^{-1}	Nm	%		[400V] A				kgm^2	Kg		Nm	NB	SB	kgm^2	Kg		Nm	1/h	kgm^2	Kg		Nm	1/h	kgm^2	Kg
0.55	**BN 80B**	**2**	2820	1.86	64	0.89	1.39	4.2	1.6	1.7	25	11.3	**FD 04**	5	1000	1300	27	15.2	**FA 04**	5	1300	27	15.1	**BA 80**	18	1200	28	16.6
0.09		**12**	430	2.0	30	0.63	0.69	1.8	1.9	1.8					8000	12000					12000					11000		
0.75	**BN 90L**	**2**	2790	2.6	56	0.89	2.17	4.2	1.8	1.7	26	12.6	**FD 05**	13	1000	1150	30	18.6	**FA 05**	13	1150	30	19.3	**BA 90**	35	1050	33	19.9
0.12		**12**	430	2.7	26	0.63	1.06	1.7	1.4	1.6					4600	6300					6300					5700		
1.1	**BN 100LA**	**2**	2850	3.7	65	0.85	2.87	4.5	1.6	1.8	40	18.3	**FD 15**	13	700	900	44	25	**FA 15**	13	900	44	25	**BA 100**	50	750	52	29
0.18		**12**	430	4.0	26	0.54	1.85	1.5	1.3	1.5					4000	6000					6000					5000		
1.5	**BN 100LB**	**2**	2900	4.9	67	0.86	3.76	5.6	1.9	1.9	54	22	**FD 15**	13	700	900	58	28	**FA 15**	13	900	58	29	**BA 100**	50	800	66	32
0.25		**12**	440	5.4	36	0.46	2.18	1.8	1.7	1.8					3800	5000					5000					4300		
2	**BN 112M**	**2**	2900	6.6	74	0.88	4.43	6.5	2.1	2	98	30	**FD 06S**	20	—	800	107	40	**FA 06S**	20	800	107	42	**BA 110**	75	750	114	43
0.3		**12**	460	6.2	46	0.43	2.19	2	2.1	2					—	3400					3400					3200		
3	**BN 132S**	**2**	2920	9.8	74	0.87	6.7	6.8	2.3	1.9	213	44	**FD 56**	37	—	450	223	57	**FA 06**	37	450	223	58	**BA 140**	150	380	263	76
0.5		**12**	470	10.2	51	0.43	3.3	2	1.7	1.6					—	3000					3000					2500		
4	**BN 132M**	**2**	2920	13.1	75	0.89	8.6	5.9	2.4	2.3	270	53	**FD 56**	37	—	400	280	66	**FA 06**	37	400	280	67	**BA 140**	150	350	320	85
0.7		**12**	460	14.5	53	0.44	4.3	1.9	1.7	1.6					—	2800					2800					2500		

4/6 P

1500/1000 min^{-1} - S1

50 Hz

													freno c.c. / *d.c. brake* G.S.-bremse / *frein c.c.*						freno c.a. / *a.c. brake* W.S.-bremse / *frein c.a.*								
													FD						**FA**					**BA**			
Pn			n	Mn	η	cos φ	In	Is/In	Ms/Mn	Ma/Mn	Jm x10^{-4}	IM B5	Mod.	Mb	Z_o 1/h		Jm x10^{-4}	IM B5	Mod.	Mb	Z_o	Jm x10^{-4}	IM B5	Mod.	Mb max	Z_o	Jm x10^{-4}	IM B5
kW			min^{-1}	Nm	%		[400V] A				kgm^2	Kg		Nm	NB	SB	kgm^2	Kg		Nm	1/h	kgm^2	Kg		Nm	1/h	kgm^2	Kg
0.22	**BN 71B**	**4**	1410	1.5	64	0.74	0.67	3.9	1.8	1.9	9.1	7.3	**FD 03**	3.5	2500	3500	10.2	10	**FA 03**	3.5	3500	10.2	9.7	**BA 70**	8	3200	11.1	11.2
0.13		**6**	920	1.4	43	0.67	0.65	2.3	1.6	1.7					5000	9000					9000					8200		
0.30	**BN 80A**	**4**	1410	2.0	61	0.82	0.87	3.5	1.3	1.5	15	8.2	**FD 04**	5	2500	3100	16.6	12.1	**FA 04**	5	3100	16.6	12.0	**BA 80**	18	2800	18	13.5
0.20		**6**	930	2.1	54	0.66	0.81	3.2	1.9	2.0					4000	6000					6000					5500		
0.40	**BN 80B**	**4**	1430	2.7	63	0.75	1.22	3.9	1.8	1.8	20	9.9	**FD 04**	10	1800	2300	22	13.8	**FA 04**	10	2300	22	13.7	**BA 80**	18	2200	23	15.2
0.26		**6**	930	2.7	55	0.70	0.97	2.7	1.5	1.6					3600	5500					5500					5200		
0.55	**BN 90S**	**4**	1420	3.7	70	0.78	1.45	4.5	2.0	1.9	21	12.2	**FD 14**	10	1500	2100	23	16.1	**FA 14**	10	2100	23	16.3	**BA 90**	35	1700	28	19.5
0.33		**6**	930	3.4	62	0.70	1.10	3.7	2.3	2.0					2500	4100					4100					3300		
0.75	**BN 90L**	**4**	1420	5.0	74	0.78	1.88	4.3	1.9	1.8	28	14	**FD 05**	13	1400	2000	32	20	**FA 05**	13	2000	32	21	**BA 90**	35	1800	35	21
0.45		**6**	920	4.7	66	0.71	1.39	3.3	2.0	1.9					2300	3600					3600					3300		
1.1	**BN 100LA**	**4**	1450	7.2	74	0.79	2.72	5.0	1.7	1.9	82	22	**FD 15**	26	1400	2000	86	28	**FA 15**	26	2000	86	29	**BA 100**	50	1800	94	32
0.8		**6**	950	8.0	65	0.69	2.57	4.1	1.9	2.1					2100	3300					3300					3000		
1.5	**BN 100LB**	**4**	1450	9.9	75	0.79	3.65	5.1	1.7	1.9	95	25	**FD 15**	26	1300	1800	99	31	**FA 15**	26	1800	99	32	**BA 100**	50	1600	107	34
1.1		**6**	950	11.1	72	0.68	3.24	4.3	2.0	2.1					2000	3000					3000					2800		
2.3	**BN 112M**	**4**	1450	15.2	75	0.78	5.7	5.2	1.8	1.9	168	32	**FD 06S**	40	—	1600	177	42	**FA 06S**	40	1600	177	44	**BA 110**	75	1500	184	45
1.5		**6**	960	14.9	73	0.72	4.1	4.9	2.0	2.0					—	2400					2400					2300		
3.1	**BN 132S**	**4**	1460	20	83	0.83	6.5	5.9	2.1	2.0	213	44	**FD 56**	37	—	1200	223	57	**FA 06**	37	1200	223	58	**BA 140**	150	1000	263	76
2		**6**	960	20	77	0.75	4.9	4.5	2.1	2.1					—	1900					1900					1600		
4.2	**BN 132MA**	**4**	1460	27	84	0.82	8.8	5.9	2.1	2.2	270	53	**FD 06**	50	—	900	280	66	**FA 06**	50	900	280	67	**BA 140**	150	800	320	85
2.6		**6**	960	26	79	0.72	6.6	4.3	2.0	2.0					—	1500					1500					1300		

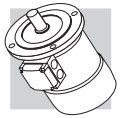

4/8 P

1500/750 min^{-1} - S1

50 Hz

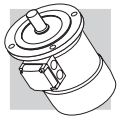

													freno c.c. / *d.c. brake* G.S.-bremse / *frein c.c.*						freno c.a. / *a.c. brake* W.S.-bremse / *frein c.a.*									
													FD						**FA**						**BA**			
Pn kW			n min^{-1}	Mn Nm	η %	cos φ	In [400V] A	Is/In	Ms/Mn	Ma/Mn	Jm x 10^{-4} kgm^2	IM B5 Kg	Mod.	Mb Nm	Z_o 1/h		Jm x 10^{-4} kgm^2	IM B5 Kg	Mod.	Mb Nm	Z_o 1/h	Jm x 10^{-4} kgm^2	IM B5 Kg	Mod.	Mb max Nm	Z_o 1/h	Jm x 10^{-4} kgm^2	IM B5 Kg
0.37	**BN 80A**	**4**	1400	2.5	63	0.82	1.03	3.3	1.4	1.4	15	8.2	**FD 04**	10	2300	3500	16.6	12.1	**FA 04**	10	3500	16.6	12.0	**BA 80**	18	3200	18	13.5
0.18		**8**	690	2.5	44	0.60	0.98	2.2	1.5	1.6					4500	7000					7000					6500		
0.55	**BN 80B**	**4**	1390	3.8	65	0.86	1.42	3.8	1.7	1.6	20	9.9	**FD 04**	10	2200	2900	22	13.8	**FA 04**	10	2900	22	13.7	**BA 80**	18	2500	23	15.2
0.30		**8**	670	4.3	49	0.65	1.36	2.3	1.7	1.8					4200	6500					6500					5600		
0.65	**BN 90S**	**4**	1390	4.5	73	0.85	1.51	4.0	1.9	1.9	28	13.6	**FD 14**	15	2300	2800	30	17.8	**FA 14**	15	2800	30	17.7	**BA 90**	35	2400	35	21
0.35		**8**	690	4.8	49	0.57	1.81	2.5	2.1	2.2					3500	6000					6000					5100		
0.9	**BN 90L**	**4**	1370	6.3	73	0.87	2.05	3.8	1.8	1.8	30	15.1	**FD 05**	26	1700	2100	34	21	**FA 05**	26	2100	34	22	**BA 90**	35	1900	37	22
0.5		**8**	670	7.1	57	0.62	2.04	2.4	2.1	2					2500	4200					4200					3800		
1.3	**BN 100LA**	**4**	1420	8.7	72	0.83	3.14	4.3	1.7	1.8	82	22	**FD 15**	40	1300	1700	86	28	**FA 15**	40	1700	86	29	**BA 100**	50	1500	94	32
0.7		**8**	700	9.6	58	0.64	2.72	2.8	1.8	1.8					2000	3400					3400					3100		
1.8	**BN 100LB**	**4**	1420	12.1	69	0.87	4.3	4.2	1.6	1.7	95	25	**FD 15**	40	1200	1700	99	31	**FA 15**	40	1700	99	32	**BA 100**	50	1500	107	34
0.9		**8**	700	12.3	62	0.63	3.3	3.2	1.7	1.8					1600	2600					2600					2400		
2.2	**BN 112M**	**4**	1440	14.6	77	0.85	4.9	5.3	1.8	1.8	168	32	**FD 06S**	60	—	1200	177	42	**FA 06S**	60	1200	177	43	**BA 110**	75	1100	184	45
1.2		**8**	710	16.1	70	0.63	3.9	3.3	1.9	1.8					—	2000					2000					1900		
3.6	**BN 132S**	**4**	1440	24	80	0.82	7.9	6.5	2.1	1.9	295	45	**FD 56**	75	—	1000	305	58	**FA 06**	75	1000	305	59	**BA 140**	150	900	345	77
1.8		**8**	720	24	72	0.55	6.6	4.6	1.9	2					—	1400					1400					1200		
4.6	**BN 132M**	**4**	1450	30	81	0.83	9.9	6.5	2.2	1.9	383	56	**FD 06**	100	—	1000	393	69	**FA 07**	100	1000	406	74	**BA 140**	150	900	433	88
2.3		**8**	720	31	73	0.54	8.4	4.4	2.3	2					—	1300					1300					1200		

2 P

3000 min^{-1} - S1

50 Hz

														freno c.c. / *d.c. brake* G.S.-bremse / *frein c.c.*						freno c.a. / *a.c. brake* W.S.-bremse / *frein c.a.*				
														FD						FA				
Pn		n	Mn		η (100%)	η (75%)	cos φ	In	Is/In	Ms/Mn	Ma/Mn	Jm x 10^{-4}	IM B9	Mod.	Mb	Z_o		Jm x 10^{-4}	IM B9	Mod.	Mb	Z_o	Jm x 10^{-4}	IM B9
kW		min^{-1}	Nm		%	%		[400V] A				kgm^2	Kg		Nm	1/h NB	1/h SB	Kgm^2	Kg		Nm	1/h	kgm^2	Kg
0.18	**M 05A 2**	2730	0.63		59.9	56.9	0.77	0.56	3.0	2.1	2.0	2.0	3.2	**FD 02**	1.75	3900	4800	2.6	4.9	**FA 02**	1.75	4800	2.6	4.7
0.25	**M 05B 2**	2740	0.87		66.0	64.8	0.76	0.72	3.3	2.3	2.3	2.3	3.6	**FD 02**	1.75	3900	4800	3.0	5.3	**FA 02**	1.75	4800	3.0	5.1
0.37	**M 05C 2**	2800	1.26		69.1	66.8	0.78	0.99	3.9	2.6	2.6	3.3	4.8	**FD 02**	3.5	3600	4500	3.9	6.5	**FA 02**	3.5	4500	3.9	6.3
0.55	**M 1SD 2**	2820	1.86		76.0	75.8	0.76	1.37	5	2.9	2.8	4.1	5.8	**FD 03**	5	2900	4200	5.3	8.5	**FA 03**	5	4200	5.3	8.2
0.75	**M 1LA 2**	2810	2.6		76.6	76.2	0.76	1.86	5.1	3.1	2.8	5.0	6.9	**FD 03**	5	1900	3300	6.1	9.6	**FA 03**	5	3300	6.1	9.3
1.1	**M 2SA 2**	2800	3.8	EFF 2	76.4	76.2	0.81	2.57	4.8	2.8	2.4	9.0	8.8	**FD 04**	10	1500	3000	10.6	11.9	**FA 04**	10	3000	10.6	12.6
1.5	**M 2SB 2**	2800	5.1	EFF 2	79.1	79.5	0.81	3.4	4.9	2.7	2.4	11.4	10.6	**FD 04**	15	1300	2600	13.0	9.9	**FA 04**	15	2600	13.0	14.4
2.2	**M 3SA 2**	2850	7.4		80.2	80.9	0.78	5.1	5.2	2.1	1.8	24	15.5	**FD 15**	26	1100	2400	28	22	**FA 15**	26	2400	28	23
3	**M 3LA 2**	2860	10.0	EFF 2	82.8	82.6	0.79	6.6	5.7	2.6	2.2	31	18.7	**FD 15**	26	700	1600	35	25	**FA 15**	26	1600	35	26
4	**M 3LB 2**	2870	13.3	EFF 2	84.3	84.4	0.80	8.6	5.9	2.7	2.5	39	22	**FD 15**	40	450	900	43	28	**FA 15**	40	900	43	29
5.5	**M 4SA 2**	2890	18.2	EFF 2	86.1	85.7	0.84	11.0	6	2.6	2.2	101	33	**FD 06**	50	—	600	112	46	**FA 06**	50	600	112	47
7.5	**M 4SB 2**	2900	25	EFF 2	87.2	87.1	0.85	14.6	6.4	2.6	2.2	145	40	**FD 06**	50	—	550	154	53	**FA 06**	50	550	154	54
9.2	**M 4LA 2**	2930	30	EFF 2	89.0	88.5	0.86	17.3	6.9	2.8	2.3	178	51	**FD 56**	75	—	430	189	64	**FA 06**	75	430	189	65
11	**M 4LC 2**	2920	36	EFF 2	89.1	88.9	0.88	20.2	7	2.9	2.5	210	60											
15	**M 5SB 2**	2930	49	EFF 2	89.6	89.4	0.86	28.1	7.1	2.6	2.3	340	70											
18.5	**M 5SC 2**	2930	60	EFF 2	90.4	90.1	0.86	34	7.6	2.7	2.3	420	83											
22	**M 5LA 2**	2930	72	EFF 2	91.3	91.3	0.88	40	7.8	2.6	2.4	490	95											

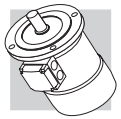

4 P — 1500 min^{-1} - S1 — 50 Hz

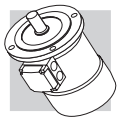

														freno c.c. / *d.c. brake* G.S.-bremse / *frein c.c.* FD						freno c.a. / *a.c. brake* W.S.-bremse / *frein c.a.* FA				
Pn kW		n min^{-1}	Mn Nm	EFF 2	η (100%) %	η (75%) %	cos φ	In [400V] A	Is / In	Ms / Mn	Ma / Mn	Jm x 10^{-4} kgm^2	IM B9 Kg	Mod	Mb Nm	Z_o 1/h NB	Z_o 1/h SB	Jm x 10^{-4} Kgm^2	IM B9 Kg	Mod.	Mb Nm	Z_o 1/h	Jm x 10^{-4} kgm^2	IM B9 Kg
0.09	**M 0B 4**	1350	0.64		51.7	47.6	0.60	0.42	2.6	2.5	2.4	1.5	2.9											
0.12	**M 05A 4**	1350	0.85		59.8	56.2	0.62	0.47	2.6	1.9	1.8	2.0	3.2	**FD 02**	1.75	10000	13000	2.6	4.9	**FA 02**	1.75	13000	2.6	4.7
0.18	**M 05B 4**	1320	1.30		54.8	52.9	0.67	0.71	2.6	2.2	2.0	2.3	3.6	**FD 02**	3.5	10000	13000	3.0	5.3	**FA 02**	3.5	13000	3.0	5.1
0.25	**M 05C 4**	1340	1.78		65.3	65.0	0.69	0.80	2.7	2.1	1.9	3.3	4.8	**FD 02**	3.5	7800	10000	3.9	6.5	**FA 02**	3.5	10000	3.9	6.3
0.37	**M 1SD 4**	1370	2.6		66.8	66.7	0.76	1.05	3.7	2	1.9	6.9	5.5	**FD 03**	5	6000	9400	8.0	8.2	**FA 03**	5	9400	8.0	7.9
0.55	**M 1LA 4**	1380	3.8		69.0	68.9	0.74	1.55	4.1	2.3	2.3	9.1	6.9	**FD 53**	7.5	4300	8700	10.2	9.6	**FA 03**	7.5	8700	10.2	9.3
0.75	**M 2SA 4**	1400	5.1		75.0	74.5	0.78	1.85	4.9	2.7	2.5	20	9.2	**FD 04**	15	4100	7800	22	13.1	**FA 04**	15	7800	22	13
1.1	**M 2SB 4**	1400	7.5	EFF 2	76.4	76.2	0.78	2.66	5.1	2.8	2.5	25	10.6	**FD 04**	15	2600	5300	27	14.5	**FA 04**	15	5300	27	14.4
1.5	**M 3SA 4**	1410	10.2	EFF 2	79.6	80.5	0.77	3.5	4.6	2.1	2.1	34	15.5	**FD 15**	26	2800	4900	38	22	**FA 15**	26	4900	38	23
2.2	**M 3LA 4**	1410	14.9	EFF 2	81.1	81.4	0.75	5.2	4.5	2.2	2	40	17	**FD 15**	40	2600	4700	44	24	**FA 15**	40	4700	44	24
3	**M 3LB 4**	1410	20	EFF 2	82.6	83.8	0.77	6.8	5	2.3	2.2	54	21	**FD 15**	40	2400	4400	58	27	**FA 15**	40	4400	58	28
4	**M 3LC 4**	1400	27		82.7	83.1	0.78	9.0	4.7	2.3	2.2	61	23	**FD 55**	55	—	1300	65	29	**FA 15**	40	1300	65	30
5.5	**M 4SA 4**	1440	36	EFF 2	86.3	86.4	0.80	11.5	5.5	2.3	2.2	213	42	**FD 56**	75	—	1050	223	55	**FA 06**	75	1050	223	56
7.5	**M 4LA 4**	1440	50	EFF 2	87	87.1	0.80	15.6	5.7	2.5	2.4	270	51	**FD 06**	100	—	950	280	64	**FA 07**	100	950	280	65
9.2	**M 4LB 4**	1440	61	EFF 2	88.4	88.6	0.80	18.8	5.9	2.7	2.5	319	57	**FD 07**	150	—	900	342	73	**FA 07**	150	900	342	75
11	**M 4 LC 4**	1440	73	EFF 2	88.4	88.8	0.81	22.2	5.9	2.7	2.5	360	65	**FD 07**	150	—	850	382	81	**FA 07**	150	850	382	83
15	**M 5SB 4**	1460	98	EFF 2	89.9	89.4	0.81	29.7	5.9	2.3	2.1	650	85	**FD 08**	200	—	750	725	115	**FA 08**	200	750	710	114
18.5	**M 5LA 4**	1460	121	EFF 2	90.0	90.1	0.81	37	6.2	2.6	2.5	790	101	**FD 08**	250	—	700	865	131	**FA 08**	250	700	850	130

6 P — 1000 min^{-1} - S1 — 50 Hz

												freno c.c. / *d.c. brake* G.S.-bremse / *frein c.c.* FD						freno c.a. / *a.c. brake* W.S.-bremse / *frein c.a.* FA				
Pn kW		n min^{-1}	Mn Nm	η %	cos φ	In [400V] A	Is/In	Ms/Mn	Ma/Mn	Jm x 10^{-4} kgm^2	IM B9 Kg	Mod.	Mb Nm	Z_o 1/h NB	Z_o 1/h SB	Jm x 10^{-4} kgm^2	IM B9 Kg	Mod.	Mb Nm	Z_o 1/h	Jm x 10^{-4} kgm^2	IM B9 Kg
0.09	**M 05A**	**6**	880	0.98	41	0.53	0.60	2.1	2.1	1.8	3.4	4.3	**FD 02**	3.5	9000	14000	4.0	6.0	**FA 02**	3.5	14000	4.0	5.8
0.12	**M 05B**	**6**	870	1.32	45	0.60	0.64	2.1	1.9	1.7	3.7	4.6	**FD 02**	3.5	9000	14000	4.3	6.3	**FA 02**	3.5	14000	4.3	6.1
0.18	**M 1SC**	**6**	900	1.91	56	0.69	0.67	2.6	1.9	1.7	8.4	5.1	**FD 03**	5	8100	13500	9.5	7.8	**FA 03**	5	13500	9.5	7.5
0.25	**M 1SD**	**6**	900	2.7	62	0.71	0.82	2.6	1.9	1.7	10.9	6.3	**FD 03**	5	7800	13000	12	9	**FA 03**	5	13000	12	8.7
0.37	**M 1LA**	**6**	910	3.9	66	0.69	1.17	3	2.4	2	12.9	7.3	**FD 53**	7.5	5100	9500	14	10	**FA 03**	7.5	9500	14	9.7
0.55	**M 2SA**	**6**	920	5.7	70	0.69	1.64	3.9	2.6	2.2	25	10.6	**FD 04**	15	4800	7200	27	14.5	**FA 04**	15	7200	27	14.4
0.75	**M 2SB**	**6**	920	7.8	70	0.65	2.38	3.8	2.5	2.2	28	11.5	**FD 04**	15	3400	6400	30	15.4	**FA 04**	15	6400	30	15.3
1.1	**M 3SA**	**6**	920	11.4	72	0.69	3.2	3.9	2.3	2	33	17	**FD 05**	26	2700	5000	37	23	**FA 15**	26	5000	37	24
1.5	**M 3LA**	**6**	940	15.2	73	0.72	4.1	4	2.1	2	82	21	**FD 15**	40	1900	4100	86	27	**FA 15**	40	4100	86	28
1.85	**M 3LB**	**6**	930	19.0	75	0.73	4.9	4.5	2.1	2	95	23	**FD 15**	40	1700	3600	99	29	**FA 15**	40	3600	99	30
2.2	**M 3LC**	**6**	930	23	75	0.71	6.0	4.6	2	1.9	95	23	**FD 55**	55	—	1900	99	29	**FA 15**	55	1900	99	30
3	**M 4SA**	**6**	940	30	76	0.76	7.5	4.8	1.9	1.8	216	34	**FD 56**	75	—	1400	226	47	**FA 06**	75	1400	226	48
4	**M 4LA**	**6**	950	40	78	0.77	9.6	5.5	2	1.8	295	43	**FD 06**	100	—	1200	305	56	**FA 07**	100	1200	305	57
5.5	**M 4LB**	**6**	945	56	80	0.78	12.7	5.9	2.1	1.9	383	54	**FD 07**	150	—	1050	406	70	**FA 07**	150	1050	406	72
7.5	**M 5SA**	**6**	955	75	84	0.81	15.9	5.9	2.2	2	740	69	**FD 08**	170	—	900	815	98	**FA 08**	170	900	800	98
11	**M 5SB**	**6**	960	109	87	0.81	22.5	6.5	2.5	2.3	970	89	**FD 08**	200	—	800	1045	119	**FA 08**	200	800	1030	118

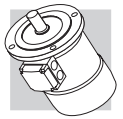

2/4 P

3000/1500 min^{-1} - S1

50 Hz

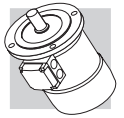

													freno c.c. / *d.c. brake* G.S.-bremse / *frein c.c.*						freno c.a. / *a.c. brake* W.S.-bremse / *frein c.a.*				
													FD						FA				
Pn			n	Mn	η	cos φ	In	Is/In	Ms/Mn	Ma/Mn	Jm x 10^{-4}	IM B9	Mod.	Mb	Z_o 1/h		Jm x 10^{-4}	IM B9	Mod.	Mb	Z_o	Jm x 10^{-4}	IM B9
kW			min^{-1}	Nm	%		[400V] A				kgm^2	Kg		Nm	NB	SB	kgm^2	Kg		Nm	1/h	kgm^2	Kg
0.20	**M 05A**	**2**	2700	0.71	55	0.82	0.64	3.5	2.1	1.9	2.9	4.1	**FD 02**	3.5	2200	2600	3.5	5.8	**FA 02**	3.5	2600	3.5	5.6
0.15		**4**	1350	1.06	49	0.67	0.66	2.6	1.8	1.7					4000	5100					5100		
0.28	**M 1SB**	**2**	2700	0.99	56	0.82	0.88	2.9	1.9	1.7	4.7	4	**FD 03**	3.5	2100	2400	5.8	6.7	**FA 03**	3.5	2400	5.8	6.4
0.20		**4**	1370	1.39	59	0.68	1.02	3.1	1.8	1.7					3800	4800					4800		
0.37	**M 1SC**	**2**	2740	1.29	56	0.82	1.16	3.5	1.8	1.8	5.8	4.7	**FD 03**	5	1400	2100	6.9	7.4	**FA 03**	5	2100	6.9	7.1
0.25		**4**	1390	1.72	60	0.73	0.82	3.3	2	1.9					2900	4200					4200		
0.45	**M 1SD**	**2**	2780	1.55	63	0.85	1.21	3.8	1.8	1.8	6.9	5.5	**FD 03**	5	1400	2100	8	8.2	**FA 03**	5	2100	8	7.9
0.30		**4**	1400	2.0	63	0.74	0.93	3.8	2.1	1.9					2900	4200					4200		
0.55	**M 1LA**	**2**	2800	1.9	73	0.79	1.38	4.2	2	1.8	9.1	6.9	**FD 03**	5	1600	2200	10.2	9.6	**FA 03**	5	2200	10.2	9.3
0.37		**4**	1400	2.5	68	0.72	1.09	3.9	2.2	2					3300	4600					4600		
0.75	**M 2SA**	**2**	2780	2.6	65	0.85	1.96	3.8	1.9	1.8	20	9.2	**FD 04**	10	1400	1600	22	13.1	**FA 04**	10	1600	22	13
0.55		**4**	1400	3.8	68	0.81	1.44	3.9	1.7	1.7					2700	3600					3600		
1.1	**M 2SB**	**2**	2730	3.9	65	0.86	2.84	3.9	2	1.9	25	10.7	**FD 04**	10	1200	1500	27	14.5	**FA 04**	10	1500	27	14.5
0.75		**4**	1410	5.1	75	0.81	1.78	4.5	2.1	2					2300	3100					3100		
1.5	**M 3SA**	**2**	2830	5.1	74	0.83	3.5	4.7	2.1	2	34	15.5	**FD 15**	26	700	1000	38	22	**FA 15**	26	1000	38	23
1.1		**4**	1420	7.4	77	0.78	2.6	4.3	2.1	2					1600	2600					2600		
2.2	**M 3LA**	**2**	2800	7.5	72	0.85	5.2	4.5	2	1.9	40	17	**FD 15**	26	600	900	44	24	**FA 15**	26	900	44	24
1.5		**4**	1410	10.2	73	0.79	3.8	4.7	2	2					1300	2300					2300		
3.5	**M 3LB**	**2**	2850	11.7	80	0.84	7.5	5.4	2.2	2.1	61	23	**FD 15**	40	500	900	65	29	**FA 15**	40	900	65	30
2.5		**4**	1420	16.8	82	0.80	5.5	5.2	2.2	2.2					1000	2100					2100		
4.8	**M 4 SA**	**2**	2900	15.8	81	0.88	9.7	6	2	1.9	213	42	**FD 06**	50	—	400	233	55	**FA 06**	50	400	233	56
3.8		**4**	1430	25.4	81	0.84	8.1	5.2	2.1	2.1					—	950					950		
5.5	**M 4SB**	**2**	2890	18.2	80	0.87	11.4	5.9	2.4	2	213	42	**FD 56**	75	—	350	223	55	**FA 06**	75	350	223	56
4.4		**4**	1440	29	82	0.84	9.2	5.3	2.2	2					—	900					900		
7.5	**M 4LA**	2	2900	25	82	0.87	15.2	6.5	2.4	2	270	51	**FD 06**	100	—	350	280	64	**FA 07**	100	350	280	65
6		4	1430	40	84	0.85	12.1	5.8	2.3	2.1					—	950					950		
9.2	**M 4LB**	2	2920	30	83	0.86	18.6	6	2.6	2.2	319	57	**FD 07**	150	—	300	342	73	**FA 07**	150	300	342	75
7.3		4	1440	48	85	0.85	14.6	5.5	2.3	2.1					—	800					800		

2/6 P

3000/1000 min^{-1} - S3 60/40%

50 Hz

													freno c.c. / *d.c. brake* G.S.-bremse / *frein c.c.*						freno c.a. / *a.c. brake* W.S.-bremse / *frein c.a.*				
													FD						**FA**				
Pn			n	Mn	η	cos φ	In	Is/In	Ms/Mn	Ma/Mn	Jm x 10^{-4}	IM B9	Mod.	Mb	Z_o 1/h		Jm x 10^{-4}	IM B9	Mod.	Mb	Z_o	Jm x 10^{-4}	IM B9
kW			min^{-1}	Nm	%		[400V] A				kgm^2	Kg		Nm	NB	SB	kgm^2	Kg		Nm	1/h	kgm^2	Kg
0.25	**M 1SA**	**2**	2850	0.84	60	0.82	0.73	4.3	1.9	1.8	6.9	5.5	**FD 03**	1.75	1500	1700	8	8.2	**FA 03**	1.75	1700	8	7.9
0.08		**6**	910	0.84	43	0.70	0.38	2.1	1.4	1.5					10000	13000					13000		
0.37	**M 1LA**	**2**	2880	1.23	62	0.80	1.08	4.4	1.9	1.8	9.1	6.9	**FD 03**	3.5	1000	1300	10.2	9.6	**FA 03**	3.5	1300	10.2	9.3
0.12		**6**	900	1.27	44	0.73	0.54	2.4	1.4	1.5					9000	11000					11000		
0.55	**M 2SA**	**2**	2800	1.88	63	0.86	1.47	4.5	1.9	1.7	20	9.2	**FD 04**	5	1500	1800	22	13.1	**FA 04**	5	1800	22	13
0.18		**6**	930	1.85	52	0.65	0.77	3.3	2.0	1.9					4100	6300					6300		
0.75	**M 2SB**	**2**	2800	2.6	66	0.87	1.89	4.3	1.8	1.6	25	10.6	**FD 04**	5	1700	1900	27	14.5	**FA 04**	5	1900	27	14.4
0.25		**6**	930	2.6	54	0.67	1.00	3.2	1.7	1.8					3800	6000					6000		
1.1	**M 3SA**	**2**	2870	3.7	71	0.82	2.73	4.9	1.8	1.9	34	15.5	**FD 15**	13	1000	1300	38	22	**FA 15**	13	1300	38	23
0.37		**6**	930	3.8	63	0.70	1.21	3.1	1.5	1.8					3500	5000					5000		
1.5	**M 3LA**	**2**	2880	5.0	73	0.84	3.53	5.1	1.9	2.0	40	17	**FD 15**	13	1000	1200	44	24	**FA 15**	13	1200	44	24
0.55		**6**	940	5.6	64	0.67	1.85	3.5	1.7	1.8					2900	4000					4000		
2.2	**M 3LB**	**2**	2900	7.2	77	0.85	4.9	5.9	2.0	2.0	61	23	**FD 15**	26	700	900	65	29	**FA 15**	26	900	65	30
0.75		**6**	950	7.5	67	0.64	2.5	3.3	1.9	1.8					2100	3000					3000		
3	**M 4SA**	**2**	2910	9.9	74	0.88	6.6	5.6	2.0	2.1	170	36	**FD 56**	37	—	600	182	48	**FA 06**	37	600	182	50
1.1		**6**	960	10.9	73	0.68	3.2	4.5	2.2	2					—	2200					2200		
4.5	**M 4SB**	**2**	2910	14.8	78	0.84	9.9	5.8	1.9	1.8	213	42	**FD 56**	37	—	500	223	55	**FA 06**	37	500	223	56
1.5		**6**	960	14.9	74	0.67	4.4	4.2	1.9	2.0					—	2100					2100		
5.5	**M 4LA**	**2**	2920	18.0	78	0.87	11.7	6.2	2.1	1.9	270	51	**FD 06**	50	—	400	280	64	**FA 06**	50	400	280	65
2.2		**6**	960	22	77	0.71	5.8	4.3	2.1	2.0					—	1900					1900		

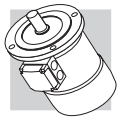

2/8 P

3000/750 min^{-1} - S3 60/40%

50 Hz

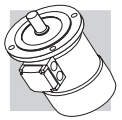

													freno c.c. / *d.c. brake* G.S.-bremse / *frein c.c.*						freno c.a. / *a.c. brake* W.S.-bremse / *frein c.a.*				
													FD						**FA**				
Pn			n	Mn	η	cos φ	In	Is/In	Ms/Mn	Ma/Mn	Jm x 10^{-4}	IM B9	Mod.	Mb	Z_o 1/h		Jm x 10^{-4}	IM B9	Mod.	Mb	Z_o	Jm x 10^{-4}	IM B9
kW			min^{-1}	Nm	%		[400V] A				kgm^2	Kg		Nm	NB	SB	kgm^2	Kg		Nm	1/h	kgm^2	Kg
0.37	**M 1LA**	**2**	2800	1.26	63	0.86	0.99	3.9	1.8	1.9	12.9	7.3	**FD 03**	3.5	1200	1300	14	10	**FA 03**	3.5	1300	14	9.7
0.09		**8**	670	1.28	34	0.75	0.51	1.8	1.4	1.5					9500	13000					13000		
0.55	**M 2SA**	**2**	2830	1.86	66	0.86	1.40	4.4	2.1	2	20	9.2	**FD 04**	5	1500	1800	22	13.1	**FA 04**	5	1800	22	13
0.13		**8**	690	1.80	41	0.64	0.72	2.3	1.6	1.7					5600	8000					8000		
0.75	**M 2SB**	**2**	2800	2.6	68	0.88	1.81	4.6	2.1	2	25	10.6	**FD 04**	10	1700	1900	27	14.5	**FA 04**	10	1900	27	14.4
0.18		**8**	690	2.5	43	0.66	0.92	2.3	1.6	1.7					4800	7300					7300		
1.1	**M 3SA**	**2**	2870	3.7	69	0.84	2.74	4.6	1.8	1.7	34	15.5	**FD 15**	13	1000	1300	38	22	**FA 15**	13	1300	38	23
0.28		**8**	690	3.9	44	0.56	1.64	2.3	1.4	1.7					3400	5000					5000		
1.5	**M 3LA**	**2**	2880	5.0	69	0.85	3.69	4.7	1.9	1.8	40	17	**FD 15**	13	1000	1200	44	24	**FA 15**	13	1200	44	24
0.37		**8**	690	5.1	46	0.63	1.84	2.1	1.6	1.6					3300	5000					5000		
2.4	**M 3LB**	**2**	2900	7.9	75	0.82	5.6	5.4	2.1	2	61	23	**FD 15**	26	550	700	65	29	**FA 15**	26	700	65	30
0.55		**8**	700	7.5	54	0.58	2.5	2.6	1.8	1.8					2000	3500					3500		
3	**M 4SA**	**2**	2920	9.8	72	0.85	7.1	5.6	2	1.8	162	36	**FD 56**	37	—	600	182	48	**FA 06**	37	600	182	50
0.75		**8**	710	10.1	61	0.64	2.8	3	1.7	1.8					—	3400					3400		
4	**M 4SB**	**2**	2870	13.3	73	0.84	9.4	5.6	2.3	2.4	213	42	**FD 56**	37	—	500	223	55	**FA 06**	37	500	223	56
1		**8**	690	13.8	66	0.62	3.5	2.9	1.9	1.8					—	3500					3500		
5.5	**M 4LA**	**2**	2870	18.3	75	0.84	12.6	6.1	2.4	2.5	270	51	**FD 06**	50	—	400	280	64	**FA 06**	50	400	280	65
1.5		**8**	690	21	68	0.63	5.1	2.9	1.9	1.9					—	2400					2400		

2/12 P

3000/500 min^{-1} - S3 60/40%

50 Hz

													freno c.c. / *d.c. brake* G.S.-bremse / *frein c.c.*						freno c.a. / *a.c. brake* W.S.-bremse / *frein c.a.*				
													FD						**FA**				
Pn			n	Mn	η	cos φ	In	Is/In	Ms/Mn	Ma/Mn	Jm x 10^{-4}	IM B9	Mod.	Mb	Z_o 1/h		Jm x 10^{-4}	IM B9	Mod.	Mb	Z_o	Jm x 10^{-4}	IM B9
kW			min^{-1}	Nm	%		[400V] A				kgm^2	Kg		Nm	NB	SB	kgm^2	Kg		Nm	1/h	kgm^2	Kg
0.55	**M 2SA**	**2**	2820	1.86	64	0.89	1.39	4.2	1.6	1.7	25	10.6	**FD 04**	5	1000	1300	27	14.5	**FA 04**	5	1300	27	14.4
0.09		**12**	430	2.0	30	0.63	0.69	1.8	1.9	1.8					8000	12000					12000		
0.75	**M 3SA**	**2**	2900	2.5	65	0.81	2.06	5.2	1.9	2.1	34	15.5	**FD 15**	13	700	900	38	22	**FA 15**	13	900	38	23
0.12		**12**	460	2.5	33	0.43	1.22	1.9	1.3	1.6					5000	7000					7000		
1.1	**M 3LA**	**2**	2850	3.7	65	0.85	2.87	4.5	1.6	1.8	40	17	**FD 15**	13	700	900	44	24	**FA 15**	13	900	44	24
0.18		**12**	430	4.0	26	0.54	1.85	1.5	1.3	1.5					4000	6000					6000		
1.5	**M 3LB**	**2**	2900	4.9	67	0.86	3.76	5.6	1.9	1.9	54	21	**FD 15**	13	700	900	58	27	**FA 15**	13	900	58	28
0.25		**12**	440	5.4	36	0.46	2.18	1.8	1.7	1.8					3800	5000					5000		
2	**M 3LC**	**2**	2850	6.7	70	0.84	4.9	4.9	1.8	1.7	61	23	**FD 55**	18	—	700	65	29	**FA 15**	18	700	65	30
0.3		**12**	450	6.4	38	0.47	2.4	1.7	1.6	1.7					—	3500					3500		
3	**M 4SA**	**2**	2920	9.8	74	0.87	6.7	6.8	2.3	1.9	213	42	**FD 56**	37	—	450	223	55	**FA 06**	37	450	223	56
0.5		**12**	470	10.2	51	0.43	3.3	2	1.7	1.6					—	3000					3000		
4	**M 4LA**	**2**	2920	13.1	75	0.89	8.6	5.9	2.4	2.3	270	51	**FD 56**	37	—	400	280	64	**FA 06**	37	400	280	65
0.7		**12**	460	14.5	53	0.44	4.3	1.9	1.7	1.6					—	2800					2800		

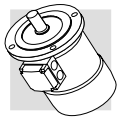

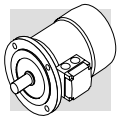

BN

IM B14

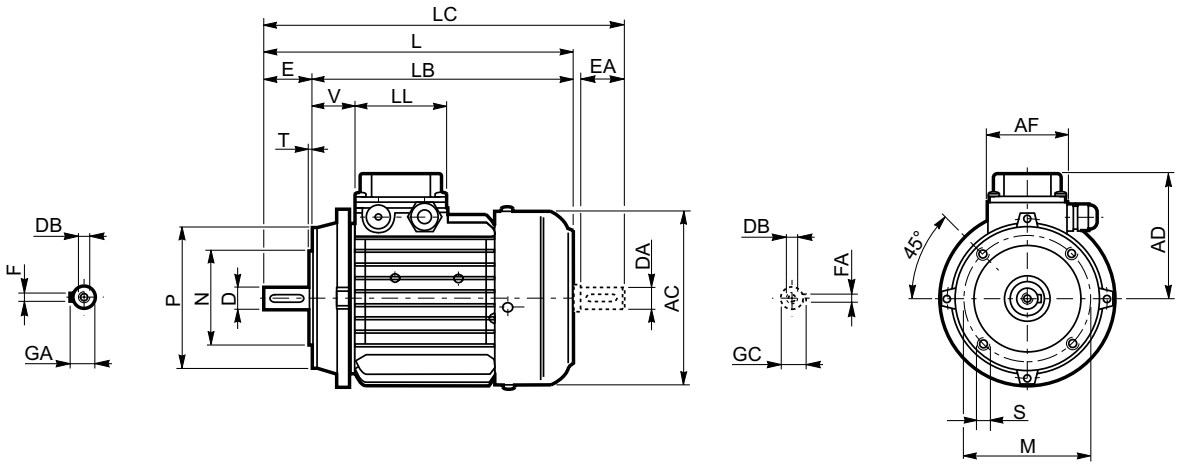

	Albero / *Shaft* / Welle / *Arbre*					Flangia / *Flange* / Flansch / *Bride*					Motore / *Motor* / Motor / *Moteur*							
	D DA	**E EA**	**DB**	**GA GC**	**F FA**	**M**	**N**	**P**	**S**	**T**	**AC**	**L**	**LB**	**LC**	**AD**	**AF**	**LL**	**V**
BN 56	9	20	M3	10.2	3	65	50	80	M5	2.5	110	185	165	207	91	74	80	34
BN 63	11	23	M4	12.5	4	75	60	90	M5	2.5	121	207	184	232	95	74	80	26
BN 71	14	30	M5	16	5	85	70	105	M6	2.5	138	249	219	281	108	74	80	37
BN 80	19	40	M6	21.5	6	100	80	120	M6	3	156	274	234	315	119	74	80	38
BN 90	24	50	M8	27	8	115	95	140	M8	3	176	326	276	378	133	98	98	44
BN 100	28	60	M10	31	8	130	110	160	M8	3.5	195	366	306	429	142	98	98	50
BN 112	28	60	M10	31	8	130	110	160	M8	3.5	219	385	325	448	157	98	98	52
BN 132	38	80	M12	41	10	165	130	200	M10	4	258	493	413	576	193	118	118	58

N.B.:

1) Queste dimensioni sono riferite alla seconda estremità d'albero.

NOTE:

1) These values refer to the rear shaft end.

HINWEIS:

1) Diese Maße betreffen das zweite Wellenende.

REMARQUE :

1) Ces dimensions se réfèrent à la deuxième extrémité de l'arbre.

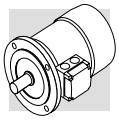

BN

IM B5

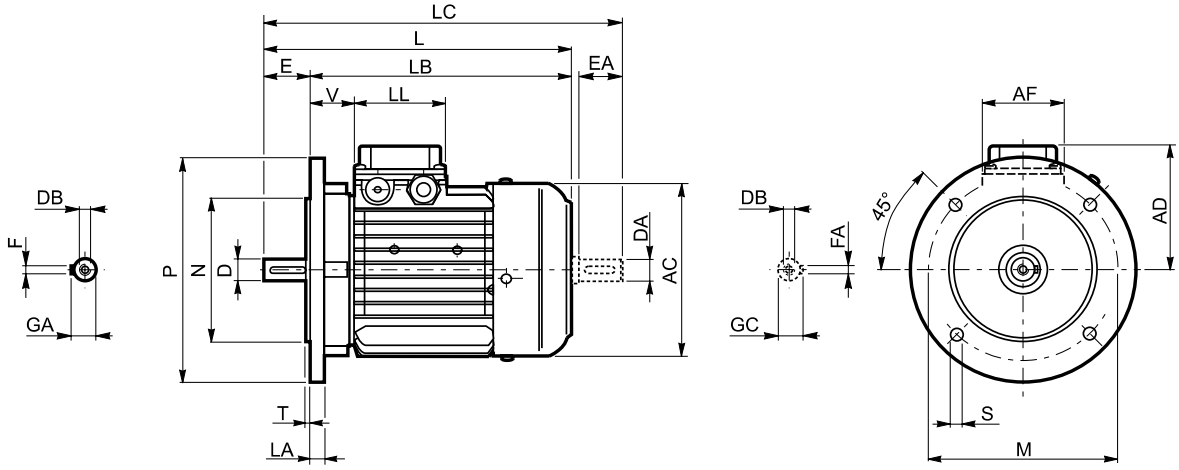

	Albero / *Shaft* / Welle / *Arbre*					Flangia / *Flange* / Flansch / *Bride*						Motore / *Motor* / Motor / *Moteur*							
	D **DA**	**E** **EA**	**DB**	**GA** **GC**	**F** **FA**	**M**	**N**	**P**	**S**	**T**	**LA**	**AC**	**L**	**LB**	**LC**	**AD**	**AF**	**LL**	**V**
BN 56	9	20	M3	10.2	3	100	80	120	7	3	8	110	185	165	207	91	74	80	34
BN 63	11	23	M4	12.5	4	115	95	140	9.5	3	10	121	207	184	232	95	74	80	26
BN 71	14	30	M5	16	5	130	110	160	9.5	3	10	138	249	219	281	108	74	80	37
BN 80	19	40	M6	21.5	6	165	130	200	11.5	3.5	11.5	156	274	234	315	119	74	80	38
BN 90	24	50	M8	27	8	165	130	200	11.5	3.5	11.5	176	326	276	378	133	98	98	44
BN 100	28	60	M10	31	8	215	180	250	14	4	14	195	367	307	429	142	98	98	50
BN 112	28	60	M10	31	8	215	180	250	14	4	15	219	385	325	448	157	98	98	52
BN 132	38	80	M12	41	10	265	230	300	14	4	16	258	493	413	576	193	118	118	58
BN 160 MR	42 38 (1)	110 80 (1)	M16 M12 (1)	45 41 (1)	12 10 (1)	300	250	350	18.5	5	15	258	562	452	645	193	118	118	218
BN 160 M	42 38 (1)	110 80 (1)	M16 M12 (1)	45 41 (1)	12 10 (1)	300	250	350	18.5	5	15	310	596	486	680	245	187	187	51
BN 160 L	42 38 (1)	110 80 (1)	M16 M12 (1)	45 41 (1)	12 10 (1)	300	250	350	18.5	5	15	310	596	486	680	245	187	187	51
BN 180 M	48 38 (1)	110 110 (1)	M16 M12 (1)	51.5 41 (1)	14 10 (1)	300	250	350	18.5	5	15	310	640	530	724	245	187	187	51
BN 180 L	48 42 (1)	110 110 (1)	M16 M16 (1)	51.5 45 (1)	14 12 (1)	300	250	350	18.5	5	18	348	708	598	823	261	187	187	52
BN 200 L	55 42 (1)	110 110 (1)	M20 M16 (1)	59 45 (1)	16 12 (1)	350	300	400	18.5	5	18	348	722	612	837	261	187	187	66

N.B.:

1) Queste dimensioni sono riferite alla seconda estremità d'albero.

NOTE:

1) These values refer to the rear shaft end.

HINWEIS:

1) Diese Maße betreffen das zweite Wellenende.

REMARQUE :

1) Ces dimensions se réfèrent à la deuxième extrémité de l'arbre.

BN_FD

IM B14

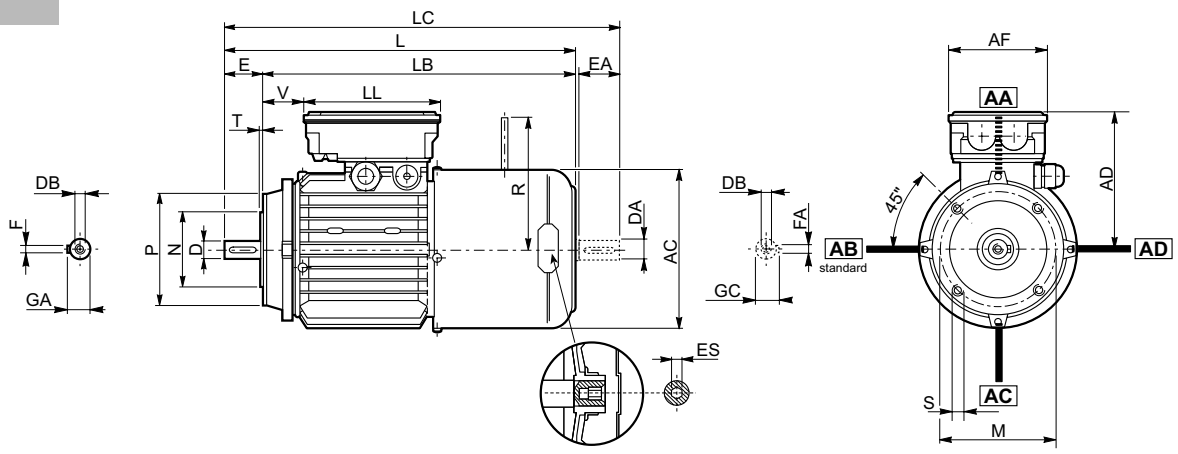

	Albero / *Shaft* / Welle / *Arbre*					Flangia / *Flange* / Flansch / *Bride*					Motore / *Motor* / Motor / *Moteur*									
	D DA	**E EA**	**DB**	**GA GC**	**F FA**	**M**	**N**	**P**	**S**	**T**	**AC**	**L**	**LB**	**LC**	**AD**	**AF**	**LL**	**V**	**R**	**ES**
BN 63	11	23	M4	12.5	4	75	60	90	M5	2.5	121	272	249	297	119	98	133	14	96	5
BN 71	14	30	M5	16	5	85	70	105	M6	2.5	138	310	280	342	132	98	133	30	103	5
BN 80	19	40	M6	21.5	6	100	80	120	M6	3	156	346	306	388	143	98	133	41	129	5
BN 90	24	50	M8	27	8	115	95	140	M8	3	176	409	359	461	146	110	165	39	160	6
BN 100	28	60	M10	31	8	130	110	160	M8	3.5	195	458	398	521	155	110	165	62	160	6
BN 112	28	60	M10	31	8	130	110	160	M8	3.5	219	484	424	547	170	110	165	73	199	6
BN 132	38	80	M12	41	10	165	130	200	M10	4	258	603	523	686	193	118	118	180	204 (2)	6

N.B.:

1) Queste dimensioni sono riferite alla seconda estremità d'albero.
2) Per freno FD07 quota R=226.

L'esagono ES non è presente con l'opzione PS.

NOTE:

1) These values refer to the rear shaft end.
2) For FD07 brake value R=226.

ES hexagon is not supplied with PS option.

HINWEIS:

1) Diese Maße betreffen das zweite Wellenende.
2) Für Bremse FD07, Maß R=226.

Der Sechskant ES ist bei der Option PS nicht vorhanden.

REMARQUE :

1) Ces dimensions se réfèrent à la deuxième extrémité de l'arbre.
2) Pour frein FD07 valeur R=226.

L'hexagone ES n'est pas disponible avec l'option PS.

BN_FD

IM B5

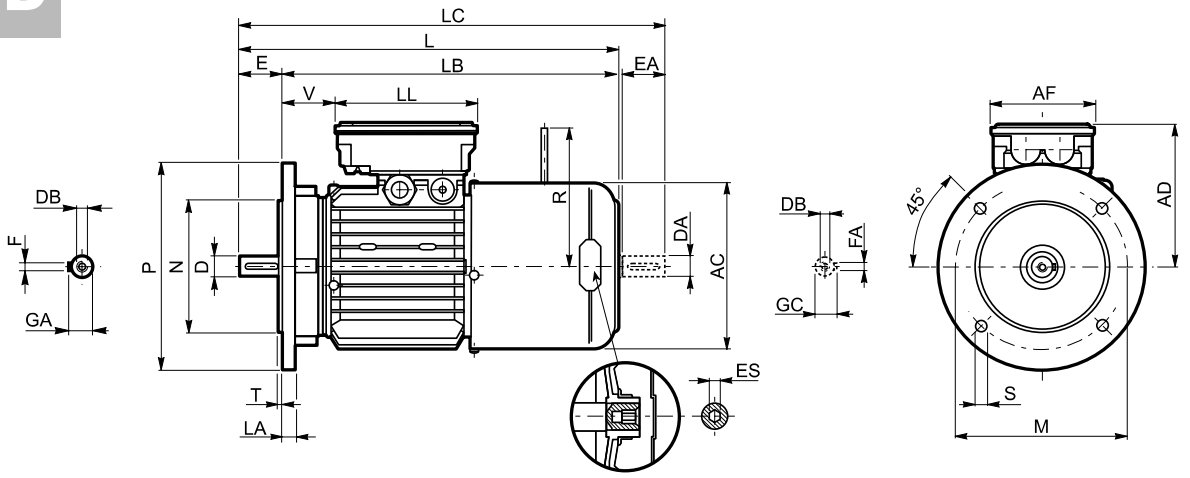

	Albero / *Shaft* / Welle / *Arbre*					Flangia / *Flange* / Flansch / *Bride*						Motore / *Motor* / Motor / *Moteur*									
	D DA	**E EA**	**DB**	**GA GC**	**F FA**	**M**	**N**	**P**	**S**	**T**	**LA**	**AC**	**L**	**LB**	**LC**	**AD**	**AF**	**LL**	**V**	**R**	**ES**
BN 63	11	23	M4	12.5	4	115	95	140	9.5	3	10	121	272	249	297	119	98	133	14	96	5
BN 71	14	30	M5	16	5	130	110	160	9.5	3.5	10	138	310	280	342	132	98	133	30	103	5
BN 80	19	40	M6	21.5	6	165	130	200	11.5	3.5	11.5	156	346	306	388	143	98	133	41	129	5
BN 90	24	50	M8	27	8	165	130	200	11.5	3.5	11.5	176	409	359	461	146	110	165	39	160	6
BN 100	28	60	M10	31	8	215	180	250	14	4	14	195	458	398	521	155	110	165	62	160	6
BN 112	28	60	M10	31	8	215	180	250	14	4	15	219	484	424	547	170	110	165	73	199	6
BN 132	38	80	M12	41	10	265	230	300	14	4	16	258	603	523	686	193	118	118	180	204 (2)	6
BN 160 MR	42 38 (1)	110 80 (1)	M16 M12 (1)	45 41 (1)	12 10 (1)	300	250	350	18.5	5	15	258	672	562	755	193	118	118	218	226	6
BN 160 M	42 38 (1)	110 80 (1)	M16 M12 (1)	45 41 (1)	12 10 (1)	300	250	350	18.5	5	15	310	736	626	820	245	187	187	51	266	
BN 160 L	42 38 (1)	110 80 (1)	M16 M12 (1)	45 41 (1)	12 10 (1)	300	250	350	18.5	5	15	310	736	626	820	245	187	187	51	266	
BN 180 M	48 38 (1)	110 110 (1)	M16 M12 (1)	51.5 41 (1)	14 10 (1)	300	250	350	18.5	5	15	310	780	670	864	245	187	187	51	266	
BN 180 L	48 42 (1)	110 110 (1)	M16 M16 (1)	51.5 45 (1)	14 12 (1)	300	250	350	18.5	5	18	348	866	756	981	261	187	187	52	305	
BN 200 L	55 42 (1)	110 110 (1)	M20 M16 (1)	59 45 (1)	16 12 (1)	350	300	400	18.5	5	18	348	878	768	993	261	187	187	64	305	

N.B.:

1) Queste dimensioni sono riferite alla seconda estremità d'albero.
2) Per freno FD07 quota R=226.

L'esagono ES non è presente con l'opzione PS.

NOTE:

1) These values refer to the rear shaft end.
2) For FD07 brake value R=226.

ES hexagon is not supplied with PS option.

HINWEIS:

1) Diese Maße betreffen das zweite Wellenende.
2) Für Bremse FD07, Maß R=226.

Der Sechskant ES ist bei der Option PS nicht vorhanden.

REMARQUE :

1) Ces dimensions se réfèrent à la deuxième extrémité de l'arbre.
2) Pour frein FD07 valeur R=226.

L'hexagone ES n'est pas disponible avec l'option PS.

BN_FA

IM B14

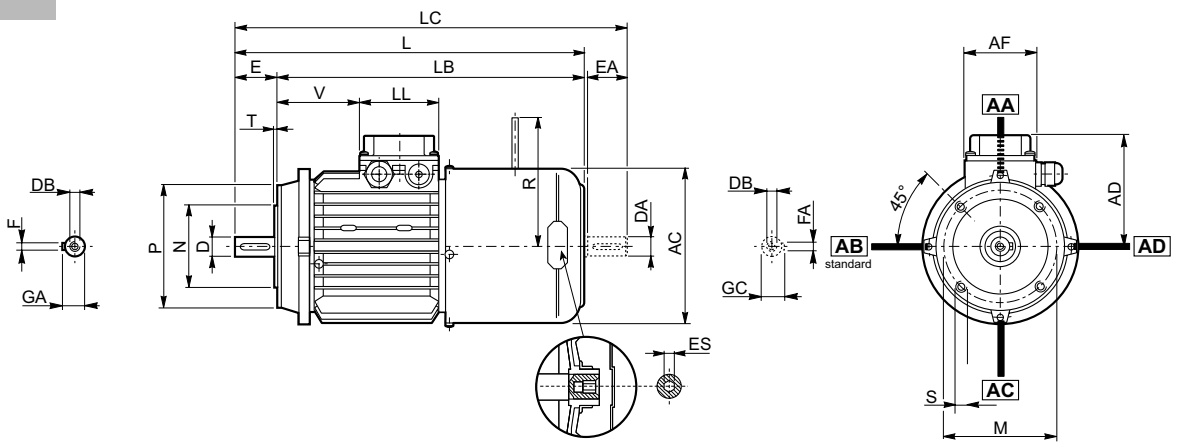

	Albero / *Shaft* / Welle / *Arbre*					Flangia / *Flange* / Flansch / *Bride*					Motore / *Motor* / Motor / *Moteur*									
	D DA	**E EA**	**DB**	**GA GC**	**F FA**	**M**	**N**	**P**	**S**	**T**	**AC**	**L**	**LB**	**LC**	**AD**	**AF**	**LL**	**V**	**R**	**ES**
BN 63	11	23	M4	12.5	4	75	60	90	M5	2.5	121	272	249	119	95	74	80	26	116	5
BN 71	14	30	M5	16	5	85	70	105	M6	2.5	138	310	280	342	108	74	80	68	124	5
BN 80	19	40	M6	21.5	6	100	80	120	M6	3	156	346	306	388	119	74	80	83	134	5
BN 90	24	50	M8	27	8	115	95	140	M8	3	176	409	359	461	133	98	98	95	160	6
BN 100	28	60	M10	31	8	130	110	160	M8	3.5	195	458	398	521	142	98	98	119	160	6
BN 112	28	60	M10	31	8	130	110	160	M8	3.5	219	484	424	547	157	98	98	128	198	6
BN 132	38	80	M12	41	10	165	130	200	M10	4	258	603	523	686	193	118	118	180	200 (2)	6

N.B.:

1) Queste dimensioni sono riferite alla seconda estremità d'albero.
2) Per freno FD07 quota R=226.

Per la versione BN..FA le dimensioni della scatola morsettiera AD, AF, LL, V sono uguali al tipo BN..FD.

L'esagono ES non è presente con l'opzione PS.

NOTE:

1) These values refer to the rear shaft end.
2) For FD07 brake value R=226.

For motors type BN..FA, the terminal box sizes AD, AF, LL, V are the same as for BN..FD.

ES hexagon is not supplied with PS option.

HINWEIS:

1) Diese Maße betreffen das zweite Wellenende.
2) Für Bremse FD07, Maß R=226.

Bei der Motor typ BN..FA sind die Maße des Klemmenkastens AD, AF, LL, V denen der Version BN..FD gleich.

Der Sechskant ES ist bei der Option PS nicht vorhanden.

REMARQUE :

1) Ces dimensions se réfèrent à la deuxième extrémité de l'arbre.
2) Pour frein FD07 valeur R=226.

Pour moteurs type BN..FA les dimensions de la boîte à bornes AD, AF, LL, V sont les mêmes de BN..FD.

L'hexagone ES n'est pas disponible avec l'option PS.

BN_FA

IM B5

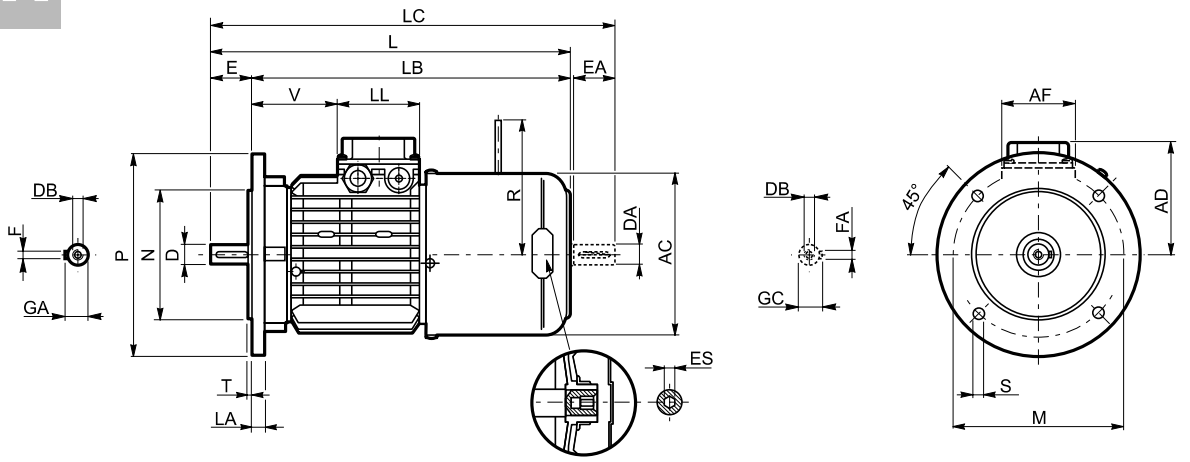

	Albero / *Shaft* / Welle / *Arbre*					Flangia / *Flange* / Flansch / *Bride*						Motore / *Motor* / Motor / *Moteur*									
	D **DA**	**E** **EA**	**DB**	**GA** **GC**	**F** **FA**	**M**	**N**	**P**	**S**	**T**	**LA**	**AC**	**L**	**LB**	**LC**	**AD**	**AF**	**LL**	**V**	**R**	**ES**
BN 63	11	23	M4	12.5	4	115	95	140	9.5	3	10	121	272	249	297	95	74	80	26	116	5
BN 71	14	30	M5	16	5	130	110	160	9.5	3.5	10	138	310	280	342	108	74	80	68	124	5
BN 80	19	40	M6	21.5	6	165	130	200	11.5	3.5	11.5	156	346	306	388	119	74	80	83	134	5
BN 90	24	50	M8	27	8	165	130	200	11.5	3.5	11.5	176	409	359	461	133	98	98	95	160	6
BN 100	28	60	M10	31	8	215	180	250	14	4	14	195	458	398	521	142	98	98	119	160	6
BN 112	28	60	M10	31	8	215	180	250	14	4	15	219	484	424	547	157	98	98	128	198	6
BN 132	38	80	M12	41	10	265	230	300	14	4	16	258	603	523	686	193	118	118	180	200 (2)	6
BN 160 MR	42 38 (1)	110 80 (1)	M16 M12 (1)	45 41 (1)	12 10 (1)	300	250	350	18.5	5	15	258	672	562	755	193	118	118	218	217	6
BN 160 M	42 38 (1)	110 80 (1)	M16 M12 (1)	45 41 (1)	12 10 (1)	300	250	350	18.5	5	15	310	736	626	820	245	187	187	51	247	—
BN 160 L	42 38 (1)	110 80 (1)	M16 M12 (1)	45 41 (1)	12 10 (1)	300	250	350	18.5	5	15	310	736	626	820	245	187	187	51	247	—
BN 180 M	48 38 (1)	110 80 (1)	M16 M12 (1)	51.5 41 (1)	14 10 (1)	300	250	350	18.5	5	15	310	780	670	864	245	187	187	51	247	—

N.B.:

1) Queste dimensioni sono riferite alla seconda estremità d'albero.
2) Per freno FD07 quota R=226.

Le dimensioni AD, AF, LL e V relative alla scatola morsettiera dei motori BN...FA dotati di alimentazione separata del freno (opzione SA) coincidono con quelle dei motori BN...FD di pari taglia.

L'esagono ES non è presente con l'opzione PS.

NOTE:

1) These values refer to the rear shaft end.
2) For FD07 brake value R=226.

Dimensions AD, AF, LL and V, relevant to terminal box of motors BN…FA featuring the separate brake supply (option SA), are coincident with corresponding dimensions of same-size BN…FD motors.

ES hexagon is not supplied with PS option.

HINWEIS:

1) Diese Maße betreffen das zweite Wellenende.
2) Für Bremse FD07, Maß R=226.

Die Abmessungen des Klemmenkastens der Motoren BN ... FA AD, AF, LL und V in bezug auf die separate Spannungsversorgung (Option SA) stimmen mit den Abmessungen der entsprechenden Motoren BN...FD überein.

Der Sechskant ES ist bei der Option PS nicht vorhanden.

REMARQUE :

1) Ces dimensions se réfèrent à la deuxième extrémité de l'arbre.
2) Pour frein FD07 valeur R=226.

Les dimensions AD, AF, LL et V relatives à la boite à borne des moteurs BN…FA équipés d'alimentation séparée du frein (option SA) sont identiques à celles des moteurs BN…FD de la même taille.

L'hexagone ES n'est pas disponible avec l'option PS.

BN_BA

IM B14

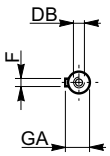

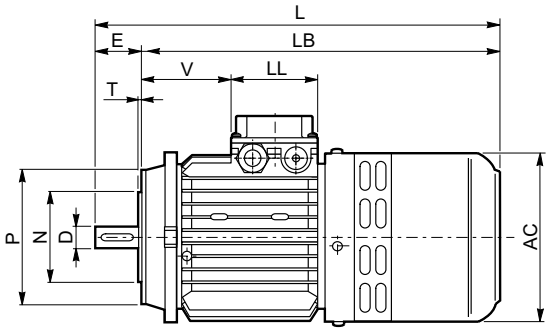

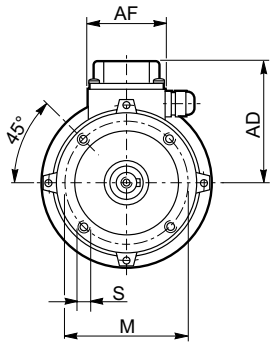

	Albero / *Shaft* / Welle / *Arbre*					Flangia / *Flange* / Flansch / *Bride*					Motore / *Motor* / Motor / *Moteur*						
	D DA	**E EA**	**DB**	**GA GC**	**F FA**	**M**	**N**	**P**	**S**	**T**	**AC**	**L**	**LB**	**AD**	**AF**	**LL**	**V**
BN 63	11	23	M4	12.5	4	75	60	90	M5	2.5	124	298	275	95	74	80	28
BN 71	14	30	M5	16	5	85	70	105	M6	2.5	138	327	297	108	74	80	68
BN 80	19	40	M6	21.5	6	100	80	120	M6	3	156	372	332	119	74	80	83
BN 90	24	50	M8	27	8	115	95	140	M8	3	176	425	375	133	98	98	95
BN 100	28	60	M10	31	8	130	110	160	M8	3.5	195	477	417	142	98	98	119
BN 112	28	60	M10	31	8	130	110	160	M8	3.5	219	500	440	157	98	98	128
BN 132	38	80	M12	41	10	165	130	200	M10	4	258	638	558	193	118	118	180

N.B.:

Le dimensioni AD, AF, LL e V relative alla scatola morsettiera dei motori BN...BA dotati di alimentazione separata del freno (opzione SA) coincidono con quelle dei motori BN...FD di pari taglia.

NOTE:

Dimensions AD, AF, LL and V, relevant to terminal box of motors BN…BA featuring the separate brake supply (option SA), are coincident with corresponding dimensions of same-size BN…FD motors

HINWEIS:

Die Abmessungen des Klemmenkastens der Motoren BN ... BA AD, AF, LL und V in bezug auf die separate Spannungsversorgung (Option SA) stimmen mit den Abmessungen der entsprechenden Motoren BN...FD überein.

REMARQUE :

Les dimensions AD, AF, LL et V relatives à la boite à borne des moteurs BN…BA équipés d'alimentation séparée du frein (option SA) sont identiques à celles des moteurs BN…FD de la même taille.

BN_BA

IM B5

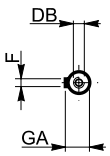

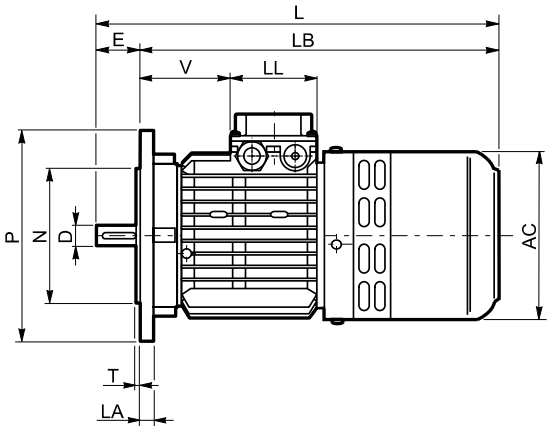

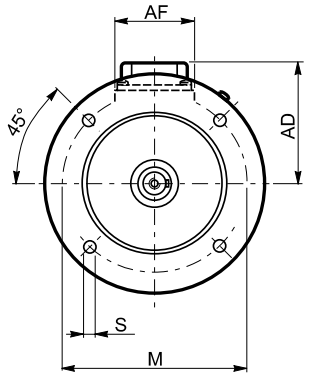

	Albero / *Shaft* / Welle / *Arbre*					Flangia / *Flange* / Flansch / *Bride*						Motore / *Motor* / Motor / *Moteur*						
	D DA	**E EA**	**DB**	**GA GC**	**F FA**	**M**	**N**	**P**	**S**	**T**	**LA**	**AC**	**L**	**LB**	**AD**	**AF**	**LL**	**V**
BN63	11	23	M4	12.5	4	115	95	140	9.5	3	10	124	298	275	95	74	80	28
BN 71	14	30	M5	16	5	130	110	160	9.5	3.5	10	138	327	297	108	74	80	68
BN 80	19	40	M6	21.5	6	165	130	200	11.5	3.5	11.5	156	372	332	119	74	80	83
BN 90	24	50	M8	27	8	165	130	200	11.5	3.5	11.5	176	425	375	133	98	98	95
BN 100	28	60	M10	31	8	215	180	250	14	4	14	195	477	417	142	98	98	119
BN 112	28	60	M10	31	8	215	180	250	14	4	15	219	500	440	157	98	98	128
BN 132	38	80	M12	41	10	265	230	300	14	4	16	258	638	558	193	118	118	180

N.B.:

Le dimensioni AD, AF, LL e V relative alla scatola morsettiera dei motori BN...BA dotati di alimentazione separata del freno (opzione SA) coincidono con quelle dei motori BN...FD di pari taglia.

NOTE:

Dimensions AD, AF, LL and V, relevant to terminal box of motors BN…BA featuring the separate brake supply (option SA), are coincident with corresponding dimensions of same-size BN…FD motors

HINWEIS:

Die Abmessungen des Klemmenkastens der Motoren BN ... BA AD, AF, LL und V in bezug auf die separate Spannungsversorgung (Option SA) stimmen mit den Abmessungen der entsprechenden Motoren BN...FD überein.

REMARQUE :

Les dimensions AD, AF, LL et V relatives à la boite à borne des moteurs BN…BA équipés d'alimentation séparée du frein (option SA) sont identiques à celles des moteurs BN…FD de la même taille.

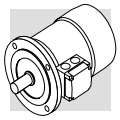

M

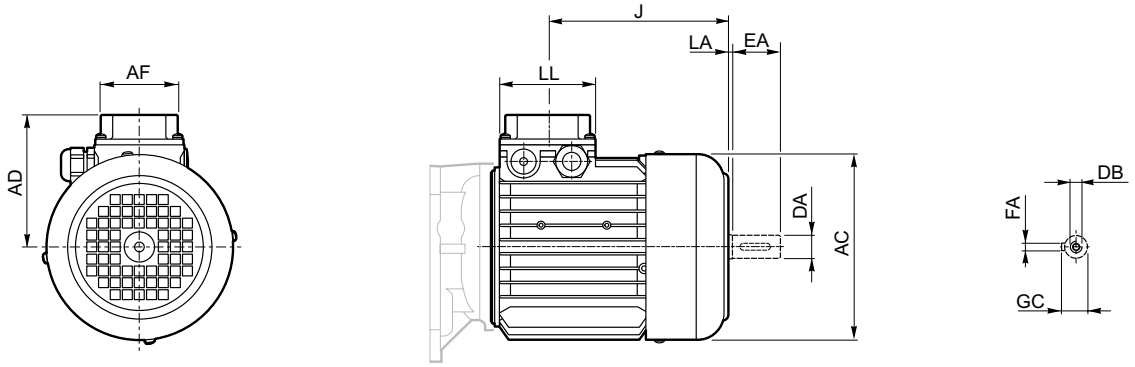

	AC	AD	AF	LL	J	DA	EA	LA	DB	GC	FA
M 0	110	91	74	80	91	9	20	2	M3	10.2	3
M 05	121	95	74	80	117	11	23	3	M4	12.5	4
M 1S	138	108	74	80	118	14	30	2	M5	16	5
M 1L	138	108	74	80	142	14	30	2	M5	16	5
M 2S	156	119	74	80	152	19	40	3	M6	21.5	6
M 3S	195	142	98	98	176.5	28	60	3	M10	31	8
M 3L	195	142	98	98	208.5	28	60	3	M10	31	8
M 4	258	193	118	118	296.5	38	80	3	M12	41	10
M 4LC	258	193	118	118	331.5	38	80	3	M12	41	10
M 5S	310	245	187	187	341.5	38	80	4	M12	41	10
M 5L	310	245	187	187	385	38	80	4	M12	41	10

M_FD

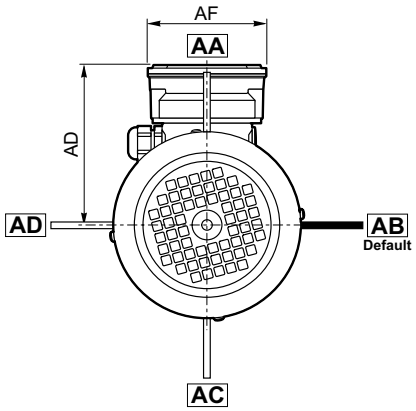

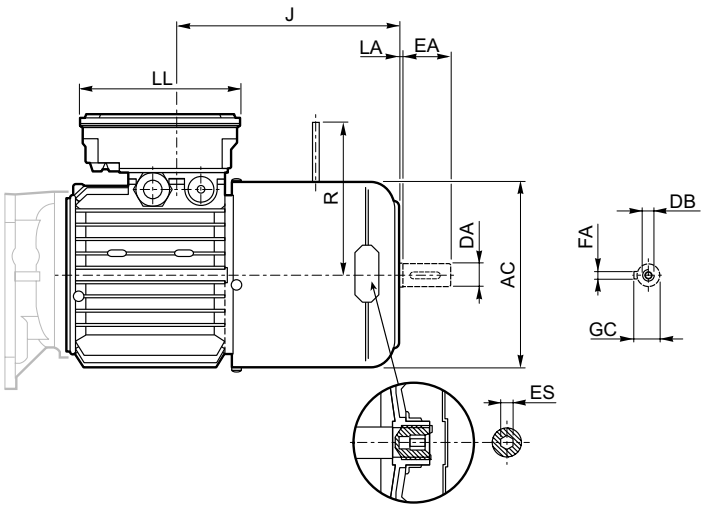

	AC	AD	AF	LL	J	R	DA	EA	LA	DB	GC	FA	ES
M 05	121	119	98	133	183	96	11	23	2	M4	12.5	4	5
M 1S	138	132	98	133	153	103	14	30	2	M5	16	5	5
M 1L	138	132	98	133	175	103	14	30	2	M5	16	5	5
M 2S	156	143	98	133	184	129	19	40	2	M6	21.5	6	5
M 3S	195	155	110	165	202	160	28	60	3	M10	31	8	6
M 3L	195	155	110	165	229	160	28	60	3	M10	31	8	6
M 4	258	193	118	118	285	226	38	80	3	M12	41	10	6
M 4LC	258	193	118	118	431	226	38	80	3	M12	41	10	6
M 5S	310	245	187	187	481	266	38	80	4	M12	41	10	—
M 5L	310	245	187	187	525	266	38	80	4	M12	41	10	—

N.B.:

L'esagono ES non è presente con l'opzione PS.

NOTE:

The hexagonal socket "ES" is not available with the PS option.

HINWEIS:

Der Sechskant ES ist bei der Option PS nicht vorhanden.

REMARQUE :

L'hexagone ES n'est pas disponible avec l'option PS.

M_FA

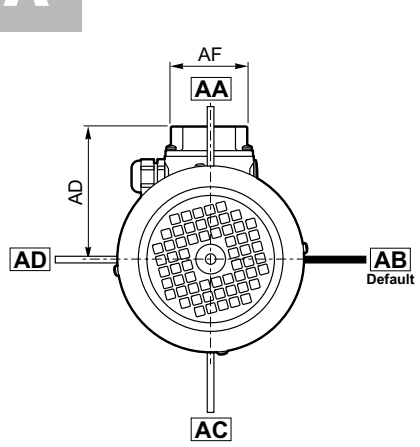

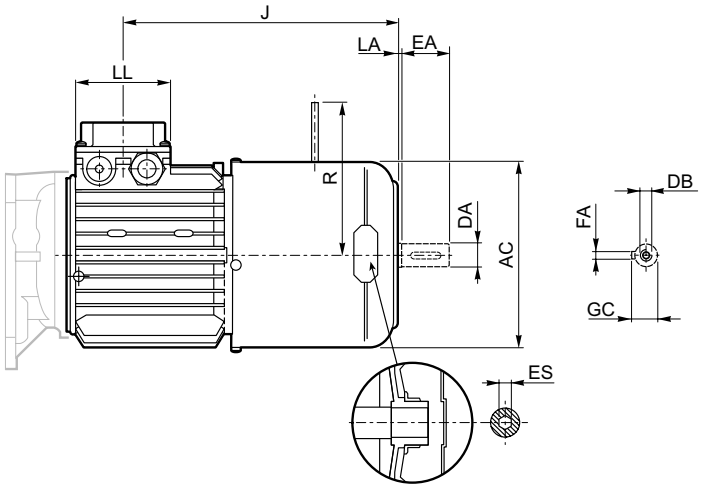

	AC	AD	AF	LL	J	R	DA	EA	LA	DB	GC	FA	ES
M 05	121	95	74	80	183	116	11	23	2	M4	12.5	4	5
M 1S	138	108	74	80	153	124	14	30	2	M5	16	5	5
M 1L	138	108	74	80	175	124	14	30	2	M5	16	5	5
M 2S	156	119	74	80	184	134	19	40	2	M6	21.5	6	5
M 3S	195	142	98	98	202	160	28	60	3	M10	31	8	6
M 3L	195	142	98	98	229	160	28	60	3	M10	31	8	6
M 4	258	193	118	118	285	217	38	80	3	M14	41	10	6
M 4LC	258	193	118	118	431	217	38	80	3	M14	41	10	6
M 5S	310	245	187	187	481	247	38	80	4	M12	41	10	—
M 5L	310	245	187	187	525	247	38	80	4	M12	41	10	—

N.B.:

L'esagono ES non è presente con l'opzione PS.

NOTE:

The hexagonal socket "ES" is not available with the PS option.

HINWEIS:

Der Sechskant ES ist bei der Option PS nicht vorhanden.

REMARQUE :

L'hexagone ES n'est pas disponible avec l'option PS.

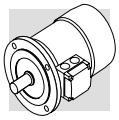

M13 - MOTORI ELETTRICI SERIE K

Caratteristiche

I motori serie K sono del tipo asincrono trifase, progettati per operare in applicazioni industriali con alimentazione sia da rete sia tramite inverter.
Sono previsti in versione compatta per impiego unicamente su riduttori tipo VF 30, VF 44, VF 49.

M13 - ELECTRIC MOTORS SERIES K

Characteristics

The asynchronous three-phase electric motors of series K are designed for use in industrial applications, powered by factory mains or inverter.
In the compact version, they are compatible with gearbox types VF 30, VF 44 and VF 49 only.

M13 - ELEKTROMOTOREN SERIE K

Eigenschaften

Die Motoren der Serie K gehören zu den asynchron laufenden Drehstrommotoren, die für den industriellen Einsatz entworfen wurden und die sowohl über das Stromnetz als auch über Inverter versorgt werden können.
Sie werden in einer kompakten Version angeboten und sind ausschließlich für den Einsatz auf Getrieben vom Typ VF 30, VF 44 und VF 49 vorgesehen.

M13 - MOTEURS ELECTRIQUES SERIE K

Caractéristiques

Les moteurs série K sont du type asynchrone triphasé, désignés pour opérer dans des applications industrielles alimentées par variateur de vitesse ou au réseau directement.
Ces moteurs sont disponibles en version compacte à employer uniquement sur les réducteurs de type VF 30, VF 44 et VF 49.

NOTE ESPLICATIVE MOTORI

Tensione - frequenza

Da indicare sempre nell'ordinativo.

Grado di protezione

IP 55 motore esecuzione standard.
IP 54 motore esecuzione autofrenante.

Classe di isolamento

Classe di isolamento F standard (classe H a richiesta).

Tipo di freno

Freno in c.c. per servizio non gravoso, tipo FC.
Per diverso tipo di freno consultare il Servizio Tecnico di Bonfiglioli Riduttori.

Alimentatore (solo per motore autofrenante)

Fornito di serie e normalmente pre-cablato alla bobina del freno.

Alimentazione freno

Tensione di alimentazione standard 230V a.c. (via raddrizzatore).
Per alimentazione freno separata indicare:

a) il valore di tensione richiesto seguito da SA (es. 110SA)
b) nel caso di alimentazione diretta del freno in c.c. indicare il valore di tensione seguito da SD (es. 24SD); in questo caso il raddrizzatore è escluso dalla fornitura.

NOTES ON MOTORS

Voltage - Frequency

Please always specify voltage and frequency on order.

Protection class

Standard motors: IP 55
Brake motors: IP 54.

Insulation class

Standard insulation class: F (Class H available on request).

Brake type

DC brake type FC for light and medium duty.
Please contact Bonfiglioli Riduttori Customer Service if you wish another type of brake.

Rectifier (for brake motors only)

Included in supply scope, normally pre-wired to brake coil at the factory.

Brake supply

Standard power supply is 230 VAC (via rectifier).
For separate power supply, please state:

a) the voltage followed by SA (e.g. 110SA);
b) in case of direct power supply of D.C. brake, state voltage followed by SD (e.g. 24SD); in this case the rectifier will be not supplied.

HINWEISE ZU DEN MOTOREN

Spannung - Frequenz

Ist immer im Auftrag anzugeben.

Schutzgrad

IP 55 für Motoren in der Standarausführung.
IP 54 für Motoren in der selbstbremsenden Version.

Isolationsklasse

Isolationsklasse F Standard (auf Anfrage auch Klasse H).

Bremsentyp

Gleichstrom-Bremse für normalen Einsatz, Typ FC. Sollte ein anderweitiger Bremsentyp erforderlich sein, ist Verbindung zum Technischen Kundendienst der Bonfiglioli Riduttori aufzunehmen.

Speisegerät (nur für selbstbremsende Motoren)

Speisegerät (nur für selbstbremsende Motoren).

Bremsenversorgung

Standard-Spannungsversorgung mit 230V WS (über Gleichrichter).
Für die getrennte Bremsenversorgung sind folgende Angaben erforderlich:

a) der erforderliche Spannungswert gefolgt von SA (z.B. 110SA);
b) im Fall einer direkten Versorgung der Gleichstrombremsen, ist der Spannungswert gefolgt von SD (z.B. 24SD) anzuführen. In diesem Fall gehört der Gleichrichter nicht zum Lieferumfang.

SPECIFICATIONS MOTEURS

Tension - fréquence

A préciser dans la commande en tout cas.

Degré de protection

IP 55 moteur exécution standard.
IP 54 moteur exécution à freinage automatique.

Classe d'isolation

Classe d'isolation F standard (classe H sur demande).

Type de frein

Frein FC (en c.c.) pour service non lourd.
S'adresser au Service Après-Vente de Bonfiglioli Riduttori pour des freins différents.

Alimentateur (uniquement pour les moteurs à freinage automatique)

Fourni en standard, déjà câblé sur la bobine du frein.

Alimentation du frein

Tension d'alimentation standard de 230V c.a. (à l'aide d'un redresseur).
Pour une alimentation séparée du frein, indiquer :

a) la valeur de tension requise suivie de SA (ex. 110SA) ;
b) En cas d'alimentation directe du frein en courant continu, indiquer la valeur de tension à la suite de SD (ex. 24SD) ; dans ce cas le redresseur est exclu de la fourniture.

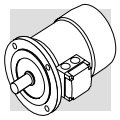

CARATTERISTICHE MECCANICHE

Ventilazione

I motori sono raffreddati mediante ventilazione esterna e sono provvisti di ventola radiale in plastica, funzionante in entrambi i sensi di rotazione.
L'installazione deve assicurare una distanza minima fra la calotta copriventola e la parete più vicina in modo da non ostacolare il flusso d'aria necessario per il raffreddamento, nonché consentire le operazioni di ispezione periodica e di manutenzione.
Sul motore tipo K71 può essere richiesto un sistema di ventilazione forzata ad alimentazione separata (IC 416) così da garantire il raffreddamento del motore anche nel caso di funzionamento prolungato a basso numero di giri.

Morsettiera

La morsettiera principale è a 6 morsetti per collegamento con capocorda.
All'interno della scatola è previsto un morsetto per il conduttore di terra.
Eseguire i cablaggi dell'alimentazione e degli eventuali accessori secondo gli schemi riportati nei fogli di istruzione contenuti all'interno della scatola morsettiera, o nei manuali.

Ingresso cavi

L'ingresso cavi é previsto per pressacavo metrici in accordo alla Norma EN 60262, con dimensioni secondo la tabella seguente:

MECHANICAL CHARACTERISTICS

Ventilation

The motors are cooled by external ventilation and are equipped with a radial fan in plastic working in both directions.
The motors must be installed allowing sufficient space between fan cover and nearest wall to ensure unimpeded air intake and allow access for routine inspections and maintenance.
Independent, forced air ventilation (IC 416) available on request for motor type K71 to ensure proper cooling when operating continuously at low speed.

Terminal box

The main terminal board has six studs for connection to the lead-in wire.
A terminal for the ground conductor is provided inside the box.
All connections must be carried out according to the diagrams inside the terminal box or in the instruction manuals.

Cable entry

Cable entry will accommodate metric-size cable glands as per standard EN 60262, according to the dimensions shown in table:

MECHANISCHE EIGENSCHAFTEN

Belüftung

Die Motoren werden über eine externe Belüftung gekühlt und sind mit einem Radiallüfterrad aus Kunststoff ausgestattet, das in beide Richtungen drehen kann. Bei der Installation muß ein Mindestabstand zwischen der Lüfterradabdeckung und der nächstliegenden Wand gewährleistet werden, so daß der für die Kühlung erforderliche Luftfluss gewährleistet und die Durchführung der regelmäßigen Inspektions und Instandhaltungsarbeiten ermöglicht werden können.
Am Motor des Typs K71 kann auch ein Zwangskühlsystem mit getrennter Versorgung (IC 416) angefordert werden, so daß eine Kühlung des Motors auch im Fall eines längeren Einsatzes bei niedriger Drehzahl garantiert werdenkann.

Klemmenkasten

Der Hauptklemmenkasten sieht für die Verbindung mit den Kabelschuhen 6 Klemmen vor.
Im Kasteninneren ist eine Klemme für den Erdleiter angeordnet.
Die Speisekabel und die Kabel der eventuell vorhandenen Zubehörteile müssen den Plänen gemäß verlegt werden, die auf den Anleitungsblättern, die im Klemmenkasten selbst oder in den entsprechenden Handbüchern enthalten sind.

Kabeleingang

Der Kabeleingang ist für metrische Kabelführungen in Übereinstimmung der Norm EN 60262 mit Maßen vorgesehen, die den Angaben in der nachstehenden Tabelle entsprechen:

CARACTERISTIQUES MECANIQUES

Ventilation

Les moteurs sont refroidis à l'aide d'une ventilation extérieure et sont dotés d'un ventilateur à ailettes en plastique qui fonctionne dans les deux sens de rotation.
L'installation doit assurer une distance minimale entre le cache de protection du ventilateur et la paroi, afin d'assurer la circulation d'air nécessaire au refroidissement et rendre plus aisé toute opération d'inspection et d'entretien.
Sur les moteurs de type K71, il est possible de prévoir une ventilation forcée indépendante (IC 416). Cette solution permet d'augmenter le facteur de refroidissement du moteur en cas de fonctionnement prolongé à faible vitesse.

Bornier

Le bornier principal se compose de six bornes pour raccordement avec cosses. Dans le boîtier se trouve une borne pour le conducteur de terre.
Effectuer les connexions de l'alimentation et des accessoires selon les schémas indiqués dans les instructions à l'intérieur du bornier, ou dans les manuels d'utilisation.

Entrée câbles

L'entrée des câbles est prévue selon les dimensions indiquées dans le tableau qui suit et en utilisant des presse-câbles métriques selon la Norme EN 60262 :

	filettatura / *thread* / Gewinde / *filet*		diam. max del cavo / *max cable diam.* Max. Kabeldurchmesser / *diam. maxi du câble*
K 63	M20 x 1.5	n° 1 foro per lato / *1 hole on each side* Bohrung pro Seite / *1 orifice pour chaque côté*	13 mm
K 71	M25 x 1.5	n° 1 foro per lato / *1 hole on each side* Bohrung pro Seite / *1 orifice pour chaque côté*	17 mm

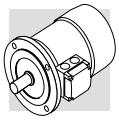

Sono disponibili, separatamente e come accessorio, confezioni di 10 pressacavi di tipo metrico.
Codici come da tabella seguente:

Metric cable glands are available separately and as accessories in 10-pcs. packages.
Please see the codes in the table below:

Separat bzw. als Zubehör sind Packungen mit 10 metrischen Kabelführungen und solche.
Die Bestellnummern sind der folgenden Tabelle zu entnehmen:

Des jeux de 10 presse-câbles métriques sont disponibles séparément comme accessoires.
Voir le tableau qui suit pour les références.

	Pressacavi tipo metrico / *Metric cable glands* metrische Kabelführung / *presse-étoupe de type métrique*
K 63	**PM 20**
K 71	**PM 25**

CARATTERISTICHE ELETTRICHE

Tensione

I motori ad una velocità sono previsti nell'esecuzione normale con alimentazione 230Δ/400Y V, 50Hz con tolleranza di tensione ± 10% (Eurotensione).
In targa sono indicati, oltre alla tensione 230/400 V, i campi di funzionamento consentiti e cioè: 220-240 Δ/380-415 Y, 50Hz In targa vengono inoltre indicati i valori corrispondenti al funzionamento a 60Hz (es. 460Y, 60Hz) ed il relativo campo di tensione 440 - 480V Y, 60Hz (escluso motori autofrenanti) I motori a due velocità sono previsti per tensione nominale standard 400V; tolleranze applicabili secondo CEI EN 60034-1, IEC 60034-1.
Nella tabella sono indicati i collegamenti previsti in funzione della polarità.

ELECTRIC CHARACTERISTICS

Voltage

Single speed motors are supplied in the normal version for voltage values 230Δ/400Y V, 50 Hz ± 10% voltage tolerance (Eurovoltage).
The plate indicates rated voltage 230/400 V and the allowed operating ranges as well, e.g.: 220-240 Δ/380-415 Y, 50 Hz.
The name plate also reports the equivalent values for 60 Hz operation (i.e. 460 Y, 60 Hz) and the relevant voltage range, 440 - 480V Y, 60 Hz. (This does not apply to brake motors).
Double-speed motors are rated for 400V standard voltage. Applicable tolerances are as per standards CEI EN 60034-1, IEC 60034-1.
Table below reports the different connection types depending on motor polarity.

ELEKTRISCHE EIGENSCHAFTEN

Spannung

Die eintourigen Motoren sehen in der normalen Version eine Versorgung mit 230Δ/400Y V, 50 Hz mit einer Spannungstoleranz von 10% (Euro-Spannung) vor. Auf dem Datenschild werden über die Spannung von 230/400 V hinaus auch die zulässigen Betriebsbereiche angegeben, d.h.: 220-240 Δ/380-415 Y, 50 Hz. Darüber hinaus werden auf dem Schild die 60 Hz entsprechenden Betriebswerte (z.B. 460Y, 60 HZ) und das entsprechende Spannungsfeld 440 – 480V Y, 60 HZ (selbstbremsende Motoren ausgenommen) angegeben.
Die zweitourigen Motoren sind für eine standardmäßige Nennspannung von 400V ausgelegt; applizierbare Toleranzen gemäß CEI EN 60034-1, IEC 60034-1.
In der Tabelle werden die in Abhängigkeit zur Polarität vorgesehenen Anschlüsse angegeben:

CARACTERISTIQUES ELECTRIQUES

Tension

Les moteurs à une seule vitesse sont prévus dans l'exécution standard pour une tension d'alimentation de 230Δ/400Y V, 50Hz avec une tolérance de tension de ± 10% (Eurotension).
La plaquette indique la tension de 230/400 V, les plages de fonctionnement admises, c'est-à-dire 220-240 Δ/380-415 Y, 50Hz. La plaquette indique également les valeurs correspondantes au fonctionnement à 60Hz (ex. 460Y, 60Hz) et la plage de tension correspondante de 440 - 480V Y, 60Hz (à l'exception des moteurs freins).
Les moteurs à deux vitesses sont prévus pour une tension nominale standard de 400V ; tolérances applicables selon CEI EN 60034-1, IEC 60034-1.
Le tableau indique les différentes connexions prévues pour les moteurs selon leur polarité.

Motore / *Motor* / Motor / *Moteur*	Poli / *Pole* / Polig / *Pôles*	Collegamento avvolgimento / *Wiring options* Wicklungsanschlubß / *Connexion du bobinage*
K 63 - K 71	2, 4, 6	Δ / Y
	2/4	Δ / YY (Dahlander)
	2/6, 2/8	Y / Y (due avvolgimenti / *Two windings* / zwei Wicklungen / *Deux bobinages*)

Per le tensioni 230/460V 60 Hz è previsto di serie il collegamento YY/Y con morsettiera a 9 morsetti per questa tensione, così come per 330/575V Δ/Y 60 Hz la potenza riportata in targa è quella normalizzata a 50 Hz.

For operation on 230/460V 60 Hz, a standard YY/Y connection with 9-stud terminal box is provided.
For this as well as for 330/575V Δ/Y 60 Hz supply, the name plate states normalized 50 Hz power rating.

Bei Spannungswerten von 230/460V, 60Hz wird serienmäßig die Anschlussart YY/Y mit einem 9-Klemmenkasten vorgesehen.
Für diese Spannung sowie für 330/575V Δ/Y, 60 Hz handelt es sich bei der auf dem Datenschild angegebenen Spannung um die auf 50 Hz normalisierte.

Pour les tensions de 230/460V 60Hz on préconise en standard la connexion YY/Y avec bornier à 9 bornes. Pour cette tension et pour une tension de 330/575V Δ/Y 60 Hz la puissance indiquée sur la plaquette de signalisation est celle normalisée à 50 Hz.

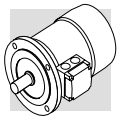

Frequenza

I motori ad una velocità nell'esecuzione standard riportano in targa, oltre ai dati per funzionamento a 50 Hz, i valori per alimentazione da rete 440 - 480V 60Hz con potenza aumentata di circa il 20% (escluso motori autofrenanti).
La potenza di targa dei motori a 60Hz corrisponde a quanto riportato nella tabella seguente:

Frequency

The name plate of single-speed motors in the standard version reports, besides the operating voltages at 50 Hz, the voltage range for motors powered by 440 - 480V 60 Hz mains with power increased by about 20% (except for brake motors).
Power rating reported in the name plate of 60 Hz motors is as shown in the following table:

Frequenz

Bei den eintourigen Motoren in der Standardausführung werden auf dem Schild über die sich auf 50 Hz beziehenden Betriebsdaten hinaus, auch die Werte für die Netzversorgung 440-480V, 60 Hz mit einer um 20% erhöhten Leistung (selbstbremsende Motoren ausgenommen) angebenen. Die auf dem Schild angeführte Motorenleistung bei 60Hz entspricht den Angaben der nachstehenden Tabelle:

Fréquence

La plaquette des moteurs à une seule vitesse en exécution standard indique les tensions de fonctionnement à 50 Hz, ainsi que les valeurs pour alimentation au réseau, 440 -480V 60Hz avec puissance augmentée de 20% environ (à l'exclusion des moteurs à freinage automatique). La puissance marquée sur la plaquette des moteurs à 60Hz correspond à celle indiquée au tableau suivant :

Motore / *Motor* Motoren / *Moteur*	2 poli / *pole* polig / *pôles* P_n [kW]	4 poli / *pole* polig / *pôles* P_n [kW]	6 poli / *pole* polig / *pôles* P_n [kW]
K 63A	0.21	0.14	0.10
K 63B	0.30	0.21	0.14
K 63C	0.45	0.30	-
K 71A	0.45	0.30	0.21
K 71B	0.65	0.45	0.30
K 71C	0.90	0.65	0.45

Per i motori a due velocità con alimentazione 60 Hz l'incremento di potenza previsto sarà del 15%.
Specificare l'opzione **PN** se si desidera mantenere in targa la potenza richiesta a 60Hz corrispondente alla potenza normalizzata a 50 Hz.
I motori avvolti per 230/400V ∆/Y 50 Hz possono essere utilizzati in reti a 60 Hz secondo quanto riportato in tabella:

*For double-speed motors operating on 60 Hz, power increase will be 15%. If the required 60 Hz power corresponds to the normalized 50 Hz power, please specify option **PN** on order.*
Motors wound for 230/400 V ∆/Y 50 Hz can be used with 60 Hz power grids according the values shown in the table below:

Für die zweitourigen Motoren mit einer Versorgung von 60 Hz liegt die vorgesehene Leistungssteigerung 15% vor. Will man auf dem Schild die erforderliche Leistung auf 60 Hz, die einer normalisierten Leistung von 50 Hz entspricht, beibehalten, muß man im Auftrag die Option **PN** angeben.
Die für 230/400V ∆/Y, 50 Hz gewickelten Motoren können den Angaben in der folgenden Tabelle gemäß in Netzen von 60 Hz verwendet werden:

Pour les moteurs à deux vitesses avec alimentation 60 Hz, l'augmentation de puissance prévue sera de 15%.
*Indiquer l'option **PN** pour maintenir sur la plaquette la puissance requise à 60Hz, qui correspond à la puissance normalisée à 50 Hz.*
Les moteurs bobinés pour 230/400V ∆/Y 50 Hz peuvent être utilisés sur réseau à 60 Hz selon les indications du tableau ci-dessous.

50 Hz	**60 Hz**				
	V	**P_n**	**M_n**	**M_a / M_n**	**n**
230 / 400 ∆/Y	230 / 400 ∆/Y	100	83	85	120
230 / 400 ∆/Y	265 / 460 ∆/Y*	120	100	100	120

* Escluso motori autofrenanti con freno FC.

** Not including brake motors with FC brake.*

* Selbstbremsende Motoren mit FC-Bremse ausgenommen

** A l'exclusion des moteurs à freinage automatique avec frein FC.*

MOTORI AUTOFRENANTI

Generalità

L'esecuzione autofrenante prevede l'impiego di freni a pressione di molle con bobina in c.c., tipo FC.
Il freno funziona secondo il principio negativo, ossia interviene in seguito all'azione delle molle quando manca l'alimentazione.
Le caratteristiche elettriche e meccaniche dei motori autofrenanti (escluso dimensioni d'ingombro) corrispondono a quelle dei corrispondenti motori trifasi.

BRAKE MOTORS

General information

Brake motors use spring pressure brakes with DC coil, type FC. The brake is negative type brake, operated by spring action in the event of a power failure.
The electric and mechanical characteristics (excepting overall dimensions) are as for three-phase motors.

BREMSMOTOREN

Allgemeine Informationen

Bei selbstbremsenden Motoren sind Federdruckbremsen mit Gleichstromspulen Typ FC vorgesehen. Die Bremse arbeitet dem Negativprinzip entsprechen bzw. greift nach Betätigung der Federn ein, wenn es zu einem Versorgungsausfall kommt. Die elektrischen und mechanischen Eigenschaften der selbstbremsenden Motoren (unter Ausnahme der Außenmaße) entsprechen denen der Drehstrommotoren.

MOTEURS FREIN

Généralités

L'exécution à freinage automatique prévoit l'utilisation de freins à pression de ressort alimentés en c.c., type FC. Le frein fonctionne selon le principe négatif, c'est-à-dire qu'il intervient à la suite de l'action des ressorts lorsque l'alimentation est coupée.
Les caractéristiques électriques et mécaniques des moteurs à freinage automatique (sauf dimensions d'encombrement) correspondent à celles des moteurs tri-

Le caratteristiche principali sono:

- Coppie frenanti, non regolabili, e dimensionate sulla coppia nominale del motore
- Disco freno con doppia guarnizione d'attrito (materiale a bassa usura, privo di amianto)
- Leva di sblocco meccanico con ritorno automatico per le operazioni manuali (a richiesta, opzione R)
- Elemento elastico di compensazione per assorbire le vibrazioni meccaniche durante la rotazione
- Trattamento anticorrosione di tutte la superfici del freno
- Isolamento elettrico in classe F
- Intervento graduale, per servizio non gravoso

Main characteristics:

- *Non-adjustable braking torques preset for motor rated torque.*
- *Brake disk with double friction lining (low wear, asbestos-free material).*
- *Mechanical hand release lever automatic fold-back mechanism for manual operations (on request, option R).*
- *Compensation spring to absorb mechanical vibration during rotation.*
- *Corrosion preventative treatment on all brake surfaces.*
- *Electric insulation to class F.*
- *Brake applies progressively and is suitable for light duty operation.*

Die Haupteigenschaften sind folgende:

- nicht regulierbare und für den Nenndrehmoment des Motors ausgelegte Bremsmomente
- Bremsscheibe mit doppeltem Bremsbelag (Material mit geringem Verschleiß, aspsetfrei)
- mechanischer Auslösehebel mit automatischem Rückzug für manuelle Arbeiten (auf Anfrage, Option R)
- elastisches Ausgleichselement für die Aufnahme der während der Drehung entstehenden mechanischen Schwingungen.
- Rostschutzbehandlung auf allen Oberflächen der Bremse.
- Elektrische Isolation in Klasse F
- Schrittweises Einschreiten für normalen Einsatz.

phasés correspondants.
Les principales caractéristiques sont les suivantes :

- *Couples de freinage non réglables, dimensionnés sur le couple nominal du moteur*
- *Disque de frein avec double garniture de friction (matériau à faible usure, sans amiante)*
- *Levier de déblocage mécanique avec retour automatique pour les opérations manuelles (sur demande, option R).*
- *Elément élastique de compensation pour absorber les vibrations mécaniques durant la rotation.*
- *Traitement anticorrosion de toutes les surfaces du frein.*
- *Isolation électrique en classe F*
- *Intervention graduelle, pour service non lourd*

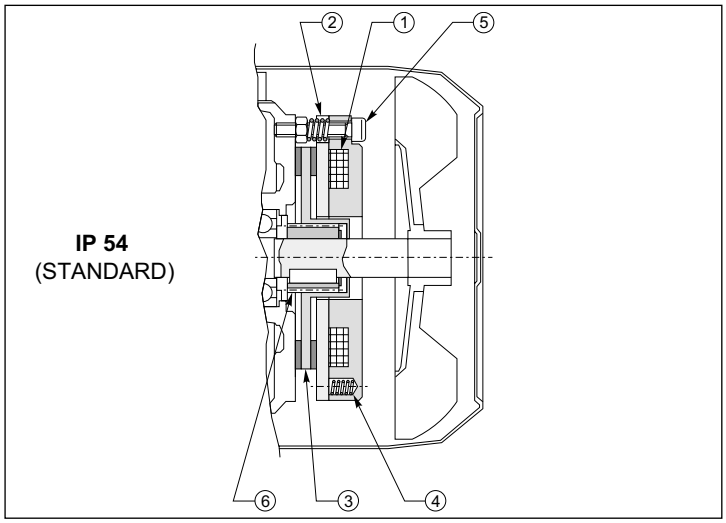

FRENO

Costruzione e funzionamento

Il freno è montato sulla sporgenza posteriore dell'albero motore, ed è protetto dalla calotta copriventola, come illustrato in figura.
Il freno è costituito da:

① elettromagnete che contiene la bobina toroidale
② ancora mobile
③ disco freno libero assialmente e collegato all'albero dal mozzo trascinatore
④ molle di spinta dell'áncora mobile
⑤ viti per la registrazione del tra ferro
⑥ mozzo trascinatore del disco freno

BRAKE

Construction and operation

The brake is installed at non-drive end and enclosed under the fan cowl as shown in diagram.

Brake consists of:

① *electro-magnet housing the toroidal coil*
② *mobile armature*
③ *axially independent brake disk connected to the shaft by the trailing hub*
④ *brake springs*
⑤ *screw for adjustment of the air gap*
⑥ *disc trailing hub*

BREMSE

Konstruktions- und Funktionsweise

Die Bremse ist auf den hinteren Vorsprung der Kurbelwelle montiert und wird von der Lüfterradabdeckung gemäß Abbildung geschützt.
Die Bremse stellt sich wie folgt dar:

① ektromagnet, der die Ringspule enthält
② beweglicher Anker
③ axial freie und über die Mitnehmernabe mit der Welle verbundene Bremsscheibe
④ Schubfedern des beweglichen Ankers
⑤ Schrauben für die Luftspalteinstellung
⑥ Verführemabe der Bremsscheibe

FREIN

Fabrication et fonctionnement

Le frein est monté sur la partie en saillie à l'arrière de l'arbre moteur, et il est protégé par le cache du ventilateur, comme illustré dans la figure.
Le frein se compose de:

① *électro-aimant contenant la bobine torique*
② *armature mobile*
③ *disque de frein libre axialement, relié à l'arbre par le moyeu d'entraînement*
④ *ressorts de poussée de l'armature mobile*
⑤ *vis pour le réglage de l'entrefer*
⑥ *moyeu frein*

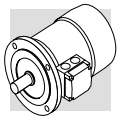

In caso di mancanza di tensione, l'áncora mobile, spinta dalle molle, blocca il disco freno tra la superficie dell'áncora stessa e lo scudo motore.
Quando la bobina viene eccitata, l'attrazione magnetica dell'áncora mobile vince la reazione elastica delle molle e sblocca il freno.

In the event of a power failure, the brake springs push the armature plate against the motor end shield, locking the brake disk between the two.
When the coil is energized, the mobile armature is magnetized and overcomes spring action so that the brake is released.

Sollte es zu einem Spannungsausfall kommen, sorgt der von den Federn geschobene Anker die Bremsscheibe zwischen der Oberfläche des Ankers selbst und dem Motorschild.
Wird die Spule erregt, überwindet die magnetische Anzugskraft des beweglichen Ankers die elastische Reaktion der Federn und sorgt für das Lösen der Bremse.

En cas d'absence de tension, l'armature mobile, poussée par les ressorts, bloque le disque du frein entre la surface de l'armature et le couvercle moteur.
Lorsque la bobine est excitée, l'attraction magnétique de l'armature mobile compense l'action élastique des ressorts et débloque le frein.

Alimentazione freno

L'alimentazione della bobina freno in c.c. è prevista per mezzo di opportuno raddrizzatore.
Il raddrizzatore è alloggiato all'interno della scatola morsettiera ed é già collegato alla bobina del freno.
Per motori ad una velocità, il raddrizzatore è collegato alla morsettiera motore (tensione stellata o di fase).
Per i motori a doppia polarità, o quando specificatamente richiesto per i motori ad una velocità, l'alimentazione freno può essere separata e corrispondente al valore indicato in designazione.
Per il cablaggio sono previsti due morsetti ausiliari sulla morsettiera principale.
La tensione standard in ingresso al raddrizzatore è 230V ± 10% 50/60 Hz.

Brake power supply

The DC brake coil is fed by a rectifier accommodated in the terminal box.
The rectifier is wired to the brake coil at the factory.
On single speed motors, the rectifier is connected to the motor terminal box (star or phase voltage).
On double speed motors or also on single speed when expressly required, the brake can be fed separately with voltage value specified on the order.
Two auxiliary terminals are provided in the main conduit box for the wiring.
Standard input voltage to rectifier is 230V ± 10% 50/60 Hz.

Versorgung der Bremse

Für die Versorgung der Bremsspule im Gleichstrom ist ein angemessener Gleichrichter vorgesehen. Der Gleichrichter befindet sich im Klemmenkasten und ist bereits mit der Bremsenspule verbunden. Bei den eintourigen Motoren ist der Gleichrichter an den Klemmenkasten des Motors geschlossen (Stern- oder Phasenspannung). Bei Motoren mit doppelter Polarität oder falls spezifisch für die eintourigen Motoren angefordert, kann die Bremsversorgung separat bzw. dem in der Zuordnung angegebenen Wert entsprechend ausfallen. Für die Verkabelung sind am Hauptklemmenkasten zwei Hilfsklemmen vorgesehen.
Die Standardspannung am Gleichrichtereingang beträgt 230V 10 %, 50/60 Hz.

Alimentation frein

L'alimentation de la bobine de frein en c.c. est assurée par un redresseur spécialement conçu à cet effet. Il est logé dans la boîte à bornes et il est déjà connecté à la bobine de frein.
Pour les moteurs à une seule vitesse, le redresseur est relié au bornier du moteur (tension en étoile ou de phase).
Pour les moteurs à deux polarités, ou sur demande pour les moteurs à une vitesse, l'alimentation de frein peut être séparée et correspond à la valeur indiquée sur la plaquette de signalisation.
Il est possible de monter deux bornes auxiliaires sur le bornier principal pour le câblage.
La tension standard à l'entrée du redresseur est de 230V ± 10% 50/60 Hz.

Dati tecnici freno FC — ***FC brakes technical specifications*** — **Technische Daten - Bremse FC** — ***Caractéristiques techniques freins FC***

Freno *Brake* Bremse *Frein*	Motore *Motor* Motor *Moteur*	Coppia frenante *Brake torque* Bremsmoment *Couple de freinage* M_b [Nm]	Rilascio *Release* Schubbetrieb *Déblocage* t_1 [ms]	Frenatura *Braking* Bremsung *Freinage* t_2 [ms]	t_{2c} [ms]	W_{max} [J] Cicli/ora / *starts per hour* Zyklen/Stende / *cycles/h*			W [MJ]	P_b [W]
FC02	**K 63**	3.5	30	90	10	3500	2000	200	30	18
FC12	**K 71**	7.5	50	80	8					

Legenda:
- M_b = coppia frenante statica (±15%)
- t_1 = ritardo nel rilascio del freno
- t_2 = ritardo di frenatura con interruzione lati c.a. e alimentazione separata
- t_{2c} = ritardo di frenatura con interruzione lato c.a. e c.c.
- W = energia di frenatura tra due regolazioni successive
- W_{max} = energia max per singola frenata
- P_b = potenza assorbita dalla bobina a 20°C

Key:
- M_b = *static braking torque (± 15%)*
- t_1 = *brake release delay*
- t_2 = *engagement delay with a.c. disconnect and separate brake supply*
- t_{2c} = *engagement delay with a.c. and d.c. disconnect. Separate supplied brake*
- W = *braking work between two successive air-gap adjustments*
- W_{max} = *max work for each braking*
- P_b = *coil absorbed power at 20°C ambient temp.*

Zeichenerklärung:
- M_b = statisches Bremsmoment (± 15%)
- t_1 = Verzögerung in der Bremselösung
- t_2 = Bremsverzögerung mit Unterbrechung der Ws-Seiten und Fremdversorgung
- t_{2c} = Bremsverzögerung mit Unterbrechung der WS- und der GS-Seite
- W = Bremsenergie zwischen zwei aufeinander folgenden Einstellungen
- W_{max} = max. Energie für jede einzelne Bremsung
- P_b = von der Spule bei 20°C aufgenommene Leistung

Légende:
- M_b = *couple freinant statique (± 15%)*
- t_1 = *retard de déblocage du frein*
- t_2 = *retard de freinage avec interruption côté c.a et alimentation séparée*
- t_{2c} = *etard de freinage avec interruption côté c.a. et c.c.*
- W = *énergie de freinage entre deux réglages successifs*
- W_{max} = *énergie maxi par freinage*
- P_b = *absorption de la bobine à 20°C*

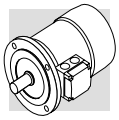

ESECUZIONI SPECIALI

Sonde termiche a termistori, E3

Semiconduttori che presentano una rapida variazione di resistenza in prossimità della temperatura nominale d'intervento.
Questi sensori hanno ingombri ridotti, un tempo di risposta piuttosto breve, ed essendo privi di contatti, sono completamente esenti da usura.
A differenza delle sonde termiche bimetalliche non possono intervenire direttamente sulle correnti delle bobine di eccitazione e devono pertanto essere collegati ad una speciale unità di controllo (apparecchio di sgancio) da interfacciare alle connessioni esterne.
Con questa protezione vengono inseriti tre PTC, collegati in serie, nell'avvolgimento con terminali disponibili in morsettiera ausiliaria.

Sonde termiche bimetalliche, D3

I protettori di questo tipo contengono all'interno di un involucro un disco bimetallico che, raggiunta la temperatura nominale d'intervento commuta i contatti dalla posizione di riposo.
Con la diminuzione della temperatura il disco e i contatti riprendono automaticamente la posizione di riposo.

Servoventilazione U1

Il motore tipo K71 può essere equipaggiato con un sistema di ventilazione assiale indipendente.
Il raffreddamento è realizzato mediante un ventilatore installato all'interno della calotta copriventola e dotato di alimentazione indipendente come segue:

1 x 230 V – 50/60 hz

A richiesta può essere applicato un encoder o una dinamo tachimetrica.
Contattare per questo il Servizio Tecnico di Bonfiglioli Riduttori.

SPECIAL EXECUTIONS

Thermistors, E3

These are semi-conductors having rapid resistance variation when they are close to the rated intervention temperature.
These elements have several advantages: compact dimensions, rapid response time and, being contact-free, absolutely no wear.
Unlike bimetallic thermostats, they cannot directly intervene on currents of energizing coils, and must therefore be connected to a special control unit (triggering apparatus) to be interfaced with the external connections.
Thus protected, three PTCs connected in series are installed in the winding, the terminals of which are located on the auxiliary terminal board.

Bimetallic thermostats, D3

These types of protective devices contain a bimetal disk inside a housing. When the rated intervention temperature is reached, the disk switches the contacts from their initial rest position.
As temperature falls, disk and contacts automatically return to rest position.

Servo-ventilation U1

Motor K71 can be supplied with independent axial ventilation. It is cooled by an independently powered fan mounted inside the fan cover. Power supply is as follows:

1 x 230 V – 50/60 Hz

An encoder or tacho-generator can be fitted on request.
When this is the case, please contact Bonfiglioli Riduttori Customer Service.

SONDERAUSFÜHRUNGEN

Thermistor-Temperaturfühler E3

Sind Halbleiter, die eine schnelle Änderung des Widerstands in der Nähe der Nennansprechtemperatur vorweisen. Diese Fühler sind von geringem Ausmaß, eine rechts kurze Ansprechzeit und sind, da sie keinen Kontakten unterliegen, vollkommen frei von Verschleißen.
Abweichend von den bimetallischen Temperaturfühler können sie nicht direkt auf die Stromflüsse der Erregungsspulen einwirken und müssen daher an eine spezielle Kontrolleinheit (Auslösegerät) geschlossen werden, das mit den externen Anschlüssen gekoppelt werden muß. Bei dieser Schutzeinrichtung werden in die Wicklung drei, in Serie verbundene PTC eingefügt, deren Enden an einer Zusatzklemmleiste verfügbar sind.

Bimetallische Temperaturfühler D3

Die Schutzeinrichtungen beinhalten in einer Kapsel eine bimetallische Scheibe, die bei einem Erreichen der Nennansprechtemperatur die Kontakte aus der Ruheposition schaltet.
Bei Sinken der Temperatur kehren die Scheibe und die Kontakte automatisch in die Ruheposition zurück.

Servobelüftung U1

Der Motor vom Typ K71 kann mit einem unabhängigen axialen Belüftungssystem ausgestattet werden.
Die Kühlung wird über einen in der Lüfterradkappe installiertem Ventilator gegeben und wird wie folgt durch eine Fremdspeisung versorgt:

1 x 230V – 50/60 Hz

Auf Anfrage kann auch ein Encoder oder ein Tacho-Dynamo angebracht werden.
Diesbezüglich muß man sich mit dem Technischen Kundendienst der Bonfiglioli in Verbindung setzen.

EXECUTIONS SPECIALES

Sondes thermométriques, E3

Il s'agit de semi-conducteurs qui présentent une variation rapide de résistance à proximité de la température nominale d'intervention. Ces capteurs offrent l'avantage d'un encombrement réduit, un temps de réponse très bref et, du fait que le fonctionnement a lieu sans contact, il sont exempts d'usure. Contrairement aux sondes thermiques bimétalliques, ils ne peuvent pas intervenir directement sur les courants des bobines d'excitation et, par conséquent, doivent être reliés à une unité spéciale de contrôle (appareil de déconnexion) à interfacer aux connexions extérieures. Avec cette protection, trois PTC (reliées en série) sont insérées dans le bobinage avec extrémités disponibles dans le bornier auxiliaire.

Sondes thermiques bimétalliques, D3

A l'intérieur d'une enveloppe interne, les protecteurs de ce type contiennent un disque bimétallique qui, lorsque la température nominale d'intervention est atteinte, commute les contacts de la position de repos. Au fur et à mesure que la température diminue, le disque et les contacts reviennent automatiquement à la position de repos.

Servo-ventilation U1

Le moteur de type K71 peut être équipé d'un système de ventilation axiale indépendante. Le refroidissement est réalisé par un ventilateur installé à l'intérieur du cache du ventilateur, avec alimentation indépendante comme indiqué par la suite :

1 x 230 V – 50/60 Hz

Sur demande, il est possible d'appliquer un encodeur ou une dynamo tachymétrique.
Contacter le Service Technique de Bonfiglioli Riduttori.

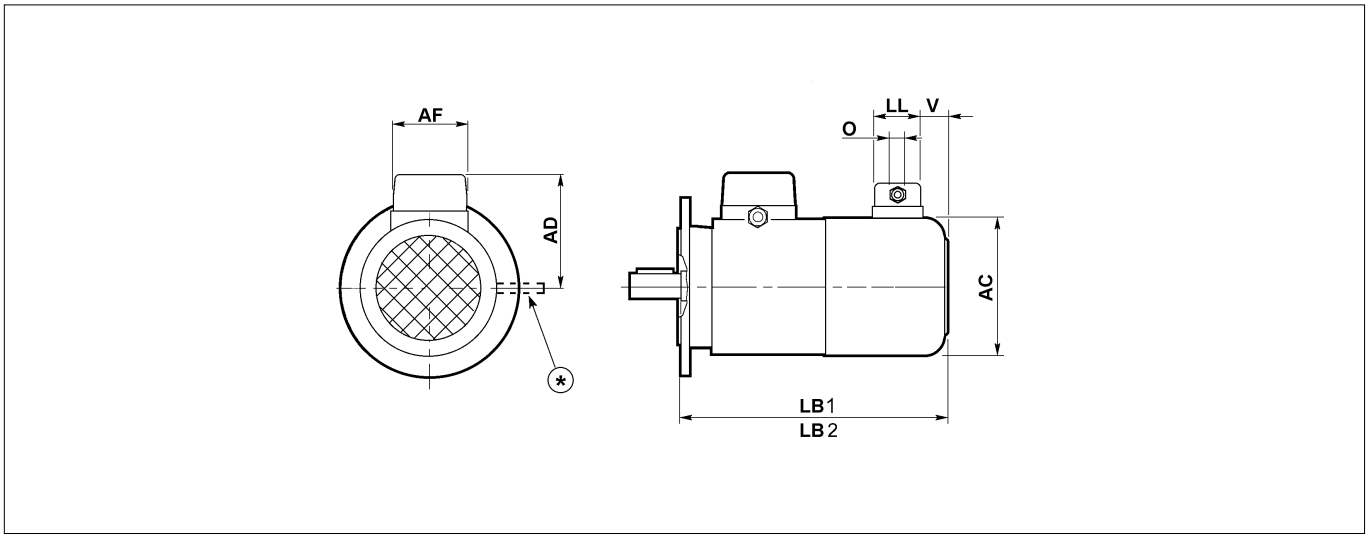

	LB1	LB2	AC	AD	AF	LL	V	O	V - Hz	**In** (50/60 Hz) **[A]**
K 71	310	251	138	112	70	70	36	Pg11	1x230 V - 50/60 Hz	0.14

Legenda:

La quota LB1 si riferisce al motore standard mentre LB2 si applica al motore autofrenante.

* N.B. Nel motore autofrenante con leva di sblocco, la leva verrà collocata lateralmente.

Key:

Overall length LB1 applies to standard motor, whilst LB2 to brake motor.

** On brake motor equipped with the manual disengagement the lever is side located.*

Zeichenerklärung:

Der Wert LB1 betrifft den Standardmotor, während LB2 beim selbstbremsenden Motor angewendet wird.

* HINWEIS. Beim selbstbremsenden Motor mit Lüftungshebel, wird letzterer seitlich angebracht.

Légende:

La dimension LB1 se Référe au moteur standard, LB2 se référe au moteur à freinage automatique.

** N.B. Pour le moteur à freinage automatique avec levier de déblocage, le levier sera placé latéralement.*

Tettuccio parapioggia (RC)

Specificando l'opzione RC un tettuccio parapioggia è applicato al motore quando questo è installato verticalmente con l'albero verso il basso. Il tettuccio serve ad impedire l'ingresso di corpi solidi e a proteggere il motore dallo stillicidio.

La tabella riporta l'ingombro del tettuccio stesso.

Drip cover (RC)

Through the option RC a drip cover is supplied to the motor when this is mounted vertically down.

The cover protects the motor from solid bodies and dripping water.

The table below shows overall dimensions for the drip cover.

Schutzdach (RC)

Bei der Option RC wird eine Schutzvorrichtung am Motor angebracht, wenn der Motor mit der Welle nach unten montiert wird und von Feststoffen und Tropfwasser geschützt werden muß.

In der Tabelle werden die Maße des Schutzdachs angegeben.

Capot de protection anti-pluie (RC)

L'option RC permet d'appliquer une protecrion au moteur, lorsque ce dernier est monté à la verticale, avec l'arbre tourné vers le bas. Cette protection est utilisée pour protéger le moteur contre la pénétration de solides ou de la stillation.

Le tableau présente l'encombrement maximum du capot de protection anti-pluie.

	AQ	∆V	LB
K 63	118	24	190
K 71	134	27	219

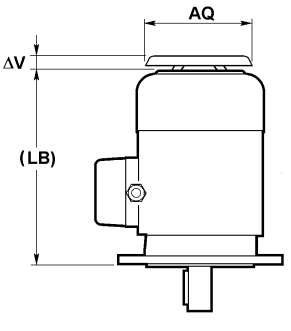

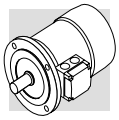

TABELLE DATI TECNICI MOTORI ***MOTOR RATING CHARTS*** **MOTORENAUSWAHLTABELLEN** ***DONNÉES TECHNIQUES MOTEURS***

2 Poli / *Pole* / Polig / *Pôles* - 3000 min^{-1} - S1

	Pn	n	Mn	η	cosφ	In	Is/In	Ms/Mn	Ma/Mn	Freno *Brake* Bremse *Frein*	Mb	Senza freno *Without brake* Ohne Bremse *Sans frein*		Con freno *With brake* mit Bremse *Avec frein*	
	kW	min^{-1}	Nm	%		A (400V)					Nm	Jm (• 10^{-4}) kgm^2	Kg IMB5	Jm (• 10^{-4}) kgm^2	Kg IMB5
K 63A2	0.18	2700	0.64	53	0.78	0.63	3.0	2.1	2.0	FC02	3.5	2.0	3.4	2.6	4.4
K 63B2	0.25	2700	0.88	62	0.78	0.75	3.3	2.3	2.3	FC02	3.5	2.3	3.8	2.9	4.8
K 63C2	0.37	2750	1.29	64	0.79	1.06	3.9	2.6	2.6	FC02	3.5	3.3	5.0	3.9	6.0
K 71A2	0.37	2810	1.26	70	0.78	0.98	4.8	2.8	2.6	FC12	7.5	3.5	5.4	4.1	6.4
K 71B2	0.55	2810	1.87	73	0.77	1.41	5.0	2.9	2.8	FC12	7.5	4.1	6.2	4.7	7.2
K 71C2	0.75	2800	2.6	74	0.77	1.90	5.1	3.1	2.8	FC12	7.5	5.0	7.3	5.7	8.3

4 Poli / *Pole* / Polig / *Pôles* - 1500 min^{-1} - S1

K 63A4	0.12	1310	0.88	51	0.68	0.50	2.6	1.9	1.8	FC02	3.5	2.0	3.3	2.6	4.3
K 63B4	0.18	1320	1.30	53	0.68	0.72	2.6	2.2	2.0	FC02	3.5	2.3	3.7	2.9	4.7
K 63C4	0.25	1320	1.81	60	0.69	0.87	2.7	2.1	1.9	FC02	3.5	3.3	4.9	3.9	5.9
K 71A4	0.25	1375	1.74	62	0.77	0.76	3.3	1.9	1.7	FC12	7.5	5.8	4.9	6.4	5.9
K 71B4	0.37	1370	2.6	65	0.77	1.07	3.7	2.0	1.9	FC12	7.5	6.9	5.7	7.5	6.7
K 71C4	0.55	1380	3.8	69	0.74	1.55	4.1	2.3	2.3	FC12	7.5	9.1	7.1	9.7	8.1

6 Poli / *Pole* / Polig / *Pôles* - 1000 min^{-1} - S1

K 63A6	0.09	880	0.98	41	0.53	0.60	2.1	2.1	1.8	FC02	3.5	3.4	4.5	4.0	5.5
K 63B6	0.12	870	1.32	45	0.60	0.64	2.1	1.9	1.7	FC02	3.5	3.7	4.7	4.3	5.7
K 71A6	0.18	900	1.91	56	0.69	0.67	2.6	1.9	1.7	FC12	7.5	8.4	5.2	9.0	6.2
K 71B6	0.25	900	2.7	62	0.71	0.82	2.6	1.9	1.7	FC12	7.5	10.9	6.5	11.5	7.5
K 71C6	0.37	910	3.9	66	0.69	1.17	3.0	2.4	2.0	FC12	7.5	12.9	7.5	14.0	8.5

2/4 Poli / *Pole* / Polig / *Pôles* - 3000/1500 min^{-1} - S1

K 63B	**2**	0.20	2700	0.71	56	0.79	0.65	3.5	2.1	1.9	FC02	3.5	2.7	4.2	3.3	5.2
	4	0.15	1350	1.06	49	0.64	0.69	2.6	1.8	1.9						
K 71A	**2**	0.28	2700	0.99	56	0.82	0.88	2.9	1.9	1.7	FC12	7.5	4.7	4.1	5.3	5.1
	4	0.20	1370	1.39	59	0.72	0.68	3.1	1.8	1.7						
K 71B	**2**	0.37	2780	1.27	62	0.82	1.05	3.5	1.8	1.8	FC12	7.5	5.8	4.9	6.4	5.9
	4	0.25	1400	1.71	60	0.73	0.82	3.3	2.0	1.9						
K 71C	**2**	0.45	2780	1.55	63	0.85	1.21	3.8	1.8	1.8	FC12	7.5	6.9	5.7	7.5	6.7
	4	0.30	1400	2.00	61	0.75	0.95	3.6	2.0	1.9						

2/6 Poli / *Pole* / Polig / *Pôles* - 3000/1000 min^{-1} - S3 60/40%

K 71A	**2**	0.25	2830	0.84	60	0.82	0.73	4.5	1.7	1.6	FC12	7.5	6.9	5.7	7.5	6.7
	6	0.08	910	0.84	43	0.70	0.38	2.1	1.4	1.4						
K 71B	**2**	0.37	2880	1.23	62	0.81	1.06	4.6	2.0	2.3	FC12	7.5	9.1	7.1	9.7	8.1
	6	0.12	900	1.27	44	0.73	0.54	2.3	1.4	1.5						

2/8 Poli / *Pole* / Polig / *Pôles* - 3000/750 min^{-1} - S3 60/40%

K 71A	**2**	0.25	2790	0.86	60	0.86	0.70	3.3	1.8	2.0	FC12	7.5	10.9	6.5	11.5	7.5
	8	0.06	680	0.84	28	0.64	0.48	2.0	1.9	1.9						
K 71B	**2**	0.37	2800	1.26	62	0.85	1.01	4.0	1.8	1.9	FC12	7.5	12.9	7.5	13.5	8.5
	8	0.09	670	1.28	32	0.73	0.56	1.8	1.4	1.5						

K

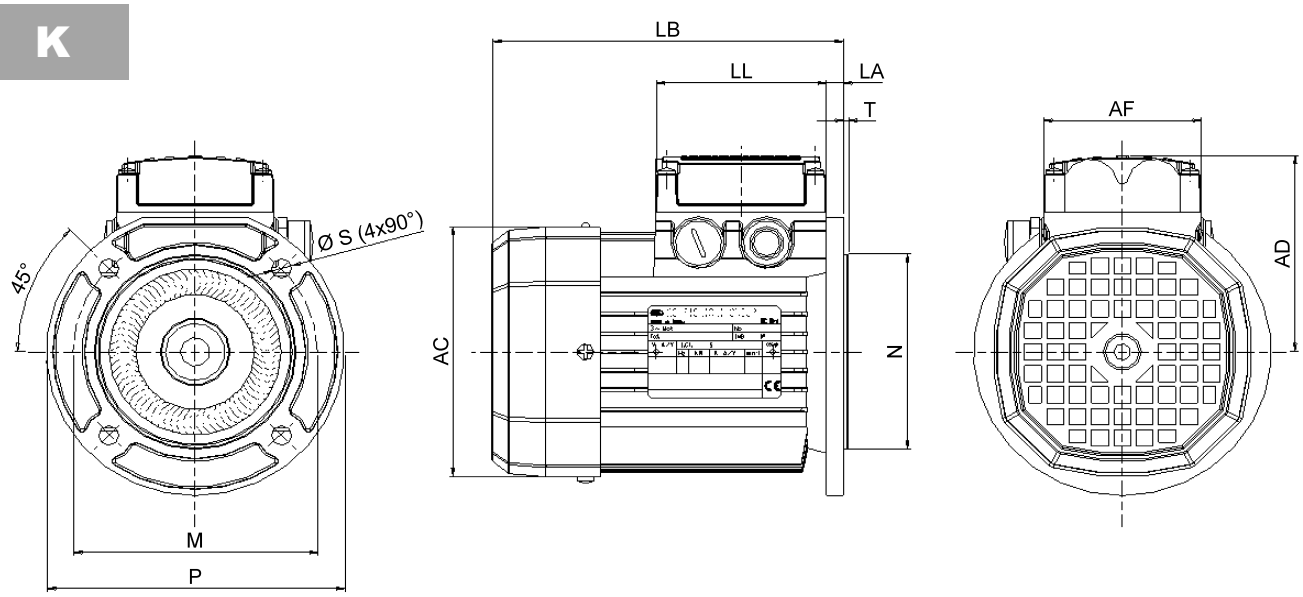

	Flangia / *Flange* / Flansch / *Bride*						Motore / *Motor* / Motor / *Moteur*				
	M	**N**	**P**	**S**	**T**	**LA**	**AC**	**LB**	**AD**	**AF**	**LL**
K 63	115	95	140	9.5	2.5	8	122	165	95	74	80
K 71	130	110	160	9.5	3.5	7.5	139	186	108	74	80

K_FC

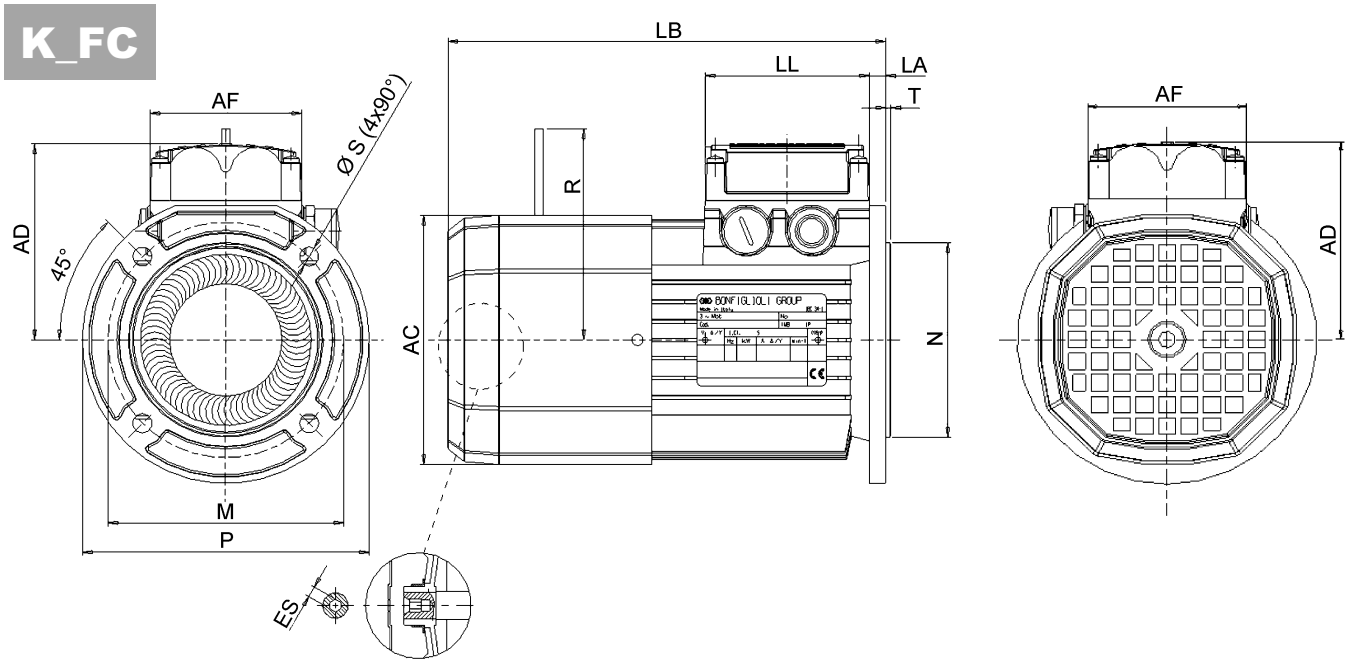

	Flangia / *Flange* / Flansch / *Bride*						Motore / *Motor* / Motor / *Moteur*						
	M	**N**	**P**	**S**	**T**	**LA**	**AC**	**LB**	**AD**	**AF**	**LL**	**R**	**ES**
K 63	115	95	140	9.5	2.5	8	122	213.5	95	74	80	103	5
K 71	130	110	160	9.5	3.5	7.5	139	219	108	74	80	103	5

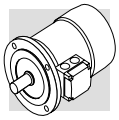

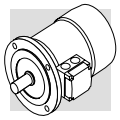

INDICE DI REVISIONE (R) ***INDEX OF REVISIONS (R)*** **LISTE DER ÄNDERUNGEN (R)** ***INDEX DES RÉVISIONS (R)***

R3				
	Descrizione	***Description***	**Beschreibung**	***Description***
193 ... 206	Inserito capitolo dispositivo finecorsa RVS	*RVS limit-stop device section inserted*	Abschnitt Endschalter-Vorrichtung RVS bearbeitet	*Inserée section dispostif de fin de course RVS*

Questa pubblicazione annulla e sostituisce ogni precedente edizione o revisione. Ci riserviamo il diritto di apportare modifiche senza preavviso. È vietata la produzione anche parziale senza autorizzazione.

This publication supersedes and replaces any previous edition and revision. We reserve the right to implement modifications without notice. This catalogue cannot be reproduced, even partially, without prior consent.

Diese Veröffentlichung annuliert und ersetzt jeder hergehende Edition oder Revision. BONFIGLIOLI behält sich das Recht vor, Änderungen ohne vorherige Informationen durchzuführen.

Cette publication annule et remplace toutes les autres précédentes. Nous nous réservons le droit d'apporter toutes modifications à nos produits. La reproduction et la publication partielle ou totale de ce catalogue est interdite sans notre autorisation.

INDUSTRY PROCESS
AND AUTOMATION SOLUTIONS

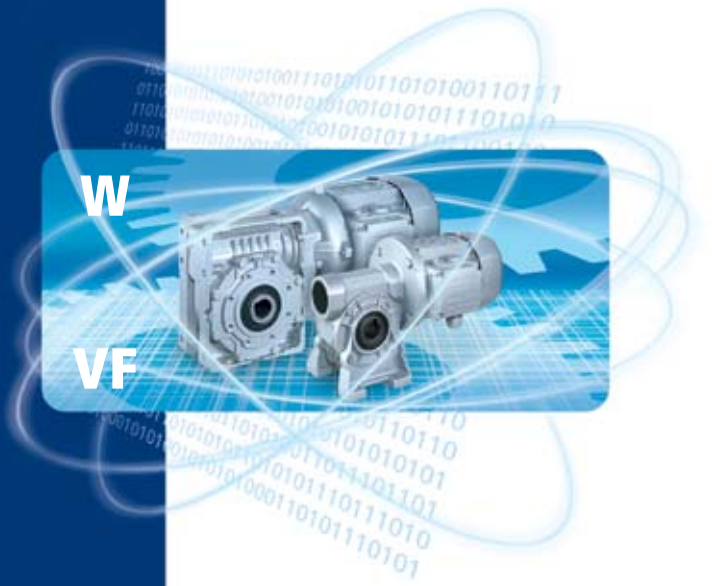

www.bonfiglioli.com

BONFIGLIOLI