3 Helical Gearmotors

3.1 Variants

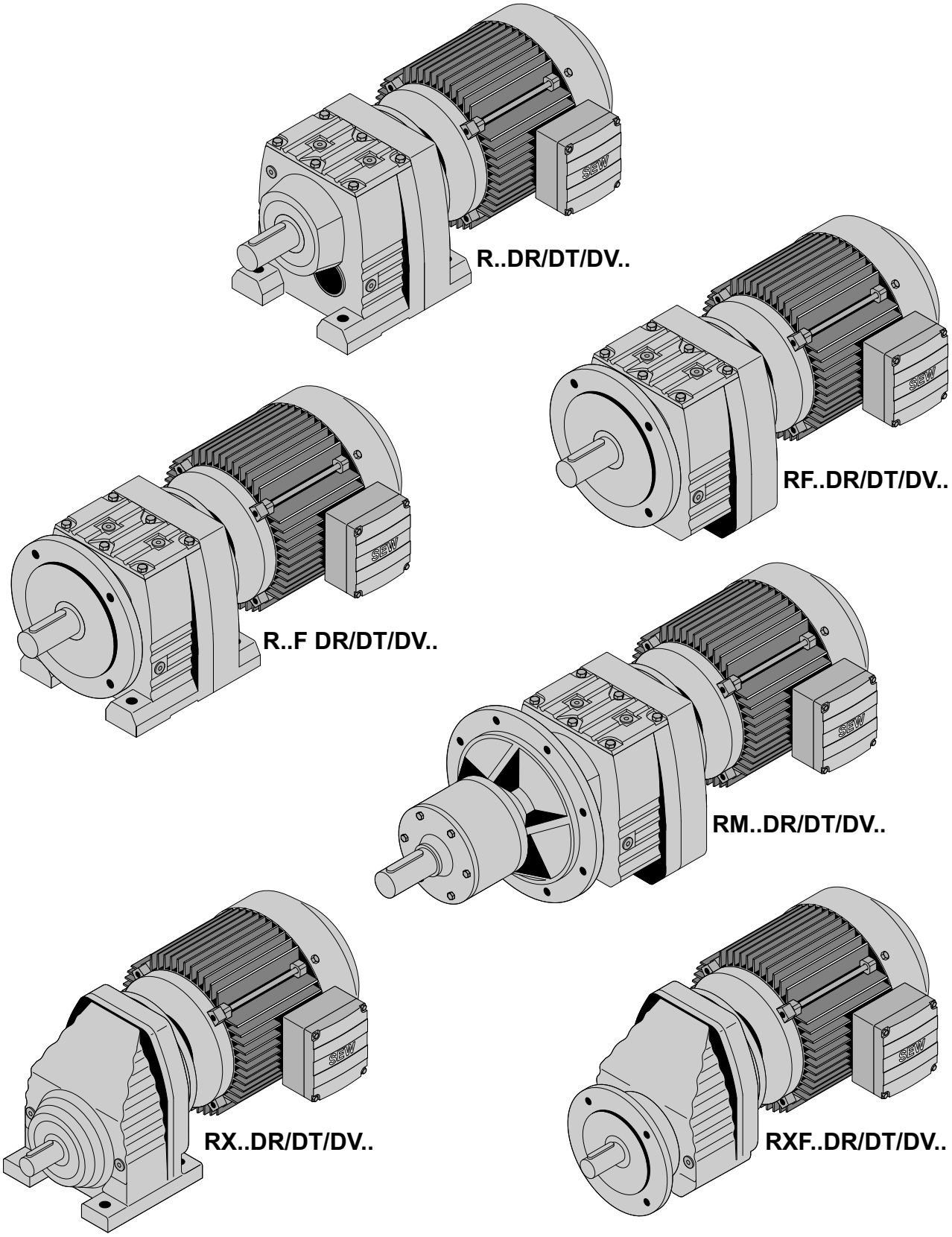

3.2 Permitted combinations

RX57, n_e = 1400 1/min — 69 Nm

n_a [1/min]	M_{amax} [Nm]	F_{Ra} [N]	φ (/R) [']	i	DR63 DT71	DT80	DT90	DV100	DV112	DV132M DV132S
255	39	3100	-	5.50*						
276	36	3030	-	5.07						
322	68	2640	-	4.35						
369	69	2480	-	3.79						
394	69	2420	-	3.55*						
446	65	2320	-	3.14						
481	67	2170	-	2.91						
530	69	1810	-	2.64*						
591	69	1500	-	2.37						
686	69	1070	-	2.04						
729	69	890	-	1.92*						
848	69	430	-	1.65						
946	68	112	-	1.48						
1075	63	132	-	1.30						

RX67, n_e = 1400 1/min — 134 Nm

n_a [1/min]	M_{amax} [Nm]	F_{Ra} [N]	φ (/R) [']	i	DR63 DT71	DT80	DT90	DV100	DV112	DV132M DV132S
231	43	4010	-	6.07						
270	75	3580	-	5.18						
309	82	3350	-	4.53						
326	80	3300	-	4.30*						
371	87	3090	-	3.77						
438	100	2800	-	3.20*						
484	106	2640	-	2.89						
551	118	2000	-	2.54						
583	123	1530	-	2.40*						
686	134	230	-	2.04						
753	126	225	-	1.86						
870	114	245	-	1.61						
1000	104	205	-	1.40*						

RX77, n_e = 1400 1/min — 215 Nm

n_a [1/min]	M_{amax} [Nm]	F_{Ra} [N]	φ (/R) [']	i	DR63 DT71	DT80	DT90	DV100	DV112	DV132M DV132S	DV132ML DV160M
175	57	6330	-	8.00*							
187	53	6200	-	7.47							
218	103	5600	-	6.41							
249	110	5300	-	5.63							
262	103	5240	-	5.35*							
296	123	4900	-	4.73							
347	143	4500	-	4.04*							
378	153	4290	-	3.70							
431	182	3200	-	3.25*							
455	193	2560	-	3.08*							
519	215	1110	-	2.70							
576	215	510	-	2.43							
657	200	435	-	2.13							
745	187	335	-	1.88*							
838	173	315	-	1.67							
986	155	315	-	1.42							

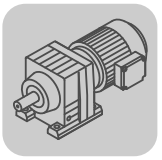

RX87, n_e = 1400 1/min — 405 Nm

n_a [1/min]	M_{amax} [Nm]	F_{Ra} [N]	φ (/R) [']	i	DT80	DT90	DV100	DV112	DV132M DV132S	DV132ML DV160L DV160M	DV180
162	139	7890	-	8.65							
183	149	7490	-	7.63							
194	140	7380	-	7.20*							
217	192	6850	-	6.45							
252	225	6320	-	5.56*							
276	250	5980	-	5.07							
311	290	5500	-	4.50*							
370	305	5030	-	3.78							
402	405	2730	-	3.48							
453	405	1950	-	3.09							
507	405	1200	-	2.76*							
565	405	470	-	2.48							
651	385	42	-	2.15							
725	355	185	-	1.93							
875	315	74	-	1.60*							
1005	290	74	-	1.39							

RX97, n_e = 1400 1/min — 595 Nm

n_a [1/min]	M_{amax} [Nm]	F_{Ra} [N]	φ (/R) [']	i	DT80	DT90	DV100	DV112	DV132M DV132S	DV132ML DV160L DV160M	DV180	DV200
170	225	9560	-	8.23								
196	260	8950	-	7.16*								
213	300	8500	-	6.56								
242	420	7630	-	5.79								
285	395	7220	-	4.91								
310	595	6180	-	4.52								
347	595	5380	-	4.04								
385	595	4530	-	3.64*								
424	595	3730	-	3.30								
479	595	2810	-	2.92								
530	595	1980	-	2.64								
625	595	495	-	2.24*								
714	570	19	-	1.96								
854	505	51	-	1.64								
986	455	132	-	1.42								

RX107, n_e = 1400 1/min — 830 Nm

n_a [1/min]	M_{amax} [Nm]	F_{Ra} [N]	φ (/R) [']	i	DV100	DV112	DV132M DV132S	DV132ML DV160L DV160M	DV180	DV200 DV225M DV225S
211	460	9700	-	6.63*						
250	455	9080	-	5.61						
270	695	7850	-	5.19						
301	695	7450	-	4.65						
333	830	6420	-	4.20*						
367	830	5550	-	3.81						
414	830	4490	-	3.38						
456	830	3600	-	3.07						
530	830	2170	-	2.64*						
609	830	900	-	2.30						
718	765	555	-	1.95						
819	705	480	-	1.71						
972	645	315	-	1.44						

R07, n_e = 1400 1/min					50 Nm
n_a [1/min]	M_{amax} [Nm]	F_{Ra} [N]	φ (/R) [']	i	DT56 DR63 DT71
				3	
18	50	1510	-	78.24	
20	50	1510	-	71.47	
23	50	1510	-	60.32	
27	50	1510	-	51.52	
29	50	1470	-	47.78	
32	50	1420	-	44.16	
34	50	1380	-	41.31	
35	50	1370	-	40.34	
36	50	1340	-	38.51	
41	50	1270	-	34.05	
48	50	1190	-	29.08	
52	50	1150	-	26.97	
60	50	1080	-	23.32	
64	50	1040	-	21.73	
				2	
76	50	970	-	18.31	
84	50	930	-	16.73	
99	50	850	-	14.12	
116	50	790	-	12.06	
125	50	760	-	11.18	
145	50	710	-	9.67	
155	50	685	-	9.01	
178	49	645	-	7.85	
187	43	595	-	7.48	
205	43	535	-	6.83	
243	40	530	-	5.76	
285	37	530	-	4.92	
306	36	520	-	4.57	
354	34	505	-	3.95	
380	33	500	-	3.68	
436	31	495	-	3.21	

R17, n_e = 1400 1/min					85 Nm	
n_a [1/min]	M_{amax} [Nm]	F_{Ra} [N]	φ (/R) [']	i	DR63 DT71	DT80
				3		
17	85	1770	-	81.64		
20	85	1770	-	70.39		
21	85	1770	-	65.61		
24	85	1770	-	57.35		
26	85	1770	-	53.76		
30	85	1770	-	47.44		
32	85	1770	-	44.18		
36	85	1770	-	38.61		
39	85	1770	-	36.20		
44	85	1770	-	31.94		
49	85	1770	-	28.32		
58	85	1650	-	24.07		
				2		
55	85	1690	-	25.23		
60	85	1620	-	23.15		
71	85	1500	-	19.71		
82	85	1400	-	16.99		
88	85	1350	-	15.84		

R17, n_e = 1400 1/min						85 Nm
n_a [1/min]	M_{amax} [Nm]	F_{Ra} [N]	$\varphi_{(/R)}$ [']	i	DR63 DT71	DT80
101	85	1270	-	13.84		
108	85	1230	-	12.98		
122	81	1180	-	11.45		
138	77	1140	-	10.15		
162	72	1090	-	8.63		
185	56	1040	-	7.55		
199	55	1010	-	7.04		
228	54	950	-	6.15		
243	53	930	-	5.76		
275	51	890	-	5.09		
310	48	870	-	4.51		
366	45	830	-	3.83		

R27, n_e = 1400 1/min								130 Nm
n_a [1/min]	M_{amax} [Nm]	F_{Ra} [N]	$\varphi_{(/R)}$ [']	i	DR63 DT71	DT80	DT90	DV100
				3				
10	130	4230	-	135.09				
11	130	4230	-	123.91				
13	130	4230	-	105.49				
15	130	4230	-	90.96				
17	130	4230	-	84.78				
19	130	4230	-	74.11				
20	130	4180	-	69.47				
23	130	3980	-	61.30				
25	130	3840	-	55.87				
29	130	3630	-	48.17				
31	130	3530	-	44.90				
36	130	3350	-	39.25				
38	130	3260	-	36.79				
43	130	3100	-	32.47				
49	130	2950	-	28.78				
57	130	2770	-	24.47				
				2				
49	130	2940	-	28.37				
54	130	2840	-	26.09				
63	130	2660	-	22.32				
72	130	2510	-	19.35				
77	130	2440	-	18.08				
90	130	2290	-	15.63				
105	130	2140	-	13.28*				
118	129	1990	-	11.86				
138	122	1890	-	10.13				
149	122	900	-	9.41				
172	116	870	-	8.16				
183	112	900	-	7.63*				
212	106	880	-	6.59				
250	99	880	-	5.60*				
280	95	860	-	5.00*				
328	87	920	-	4.27				
350	85	910	-	4.00*				
415	79	900	-	3.37				

R27R17, n_e = 1400 1/min						130 Nm
n_a [1/min]	M_{amax} [Nm]	F_{Ra} [N]	$\varphi_{(/R)}$ [']	i	DR63 DT71	DT80
			3	3		
0.16	130	4230	-	8612		
0.19	130	4230	-	7425		
0.20	130	4230	-	6921		
0.23	130	4230	-	6050		
0.27	130	4230	-	5217		
0.30	130	4230	-	4661		
0.34	130	4230	-	4073		
0.40	130	4230	-	3516		
0.44	130	4230	-	3160		
0.51	130	4230	-	2763		
0.58	130	4230	-	2414		
0.66	130	4230	-	2110		
0.75	130	4230	-	1862		
0.86	130	4230	-	1625		
0.98	130	4230	-	1434		
1.1	130	4230	-	1254		
			2	3		
0.77	130	4230	-	1822		
0.89	130	4230	-	1580		
0.96	130	4230	-	1464		
1.1	130	4230	-	1270		
1.3	130	4230	-	1100		
1.4	130	4230	-	972		
1.7	130	4230	-	840		
1.9	130	4230	-	741		
2.1	130	4230	-	654		
2.5	130	4230	-	566		
2.8	130	4230	-	499		
			3	2		
1.3	130	4230	-	1101		
1.5	130	4230	-	962		
1.7	130	4230	-	848		
1.9	130	4230	-	743		
2.2	130	4230	-	649		
2.5	130	4230	-	567		
2.8	130	4230	-	509		
3.2	130	4230	-	432		
3.6	130	4230	-	387		
4.1	130	4230	-	339		
4.7	130	4230	-	296		
5.4	130	4230	-	259		
6.1	130	4230	-	229		
7.0	130	4230	-	200		
7.9	130	4230	-	177		
8.4	130	4230	-	166		
9.3	130	4230	-	150		
9.9	130	4230	-	141		
11	130	4230	-	124		
13	130	4230	-	110		
15	130	4230	-	94		
			2	2		
3.2	130	4230	-	440		
3.7	130	4230	-	381		
4.3	130	4230	-	329		
4.8	130	4230	-	290		

R27R17, n_e = 1400 1/min — 130 Nm

n_a [1/min]	M_{amax} [Nm]	F_{Ra} [N]	φ (/R) [']	i	DR63 DT71	DT80
5.5	130	4230	-	256		
6.2	130	4230	-	227		
6.9	130	4230	-	203		
7.8	130	4230	-	179		
9.0	130	4230	-	156		
10	130	4230	-	135		
12	130	4230	-	118		
13	130	4230	-	104		
16	130	4230	-	90		

R37, n_e = 1400 1/min — 200 Nm

n_a [1/min]	M_{amax} [Nm]	F_{Ra} [N]	φ (/R) [']	i	DR63 DT71	DT80	DT90	DV100
				3				
10	200	4950	8	134.82				
11	200	4950	8	123.66				
13	200	4950	8	105.28				
15	200	4950	8	90.77				
17	200	4950	8	84.61				
19	200	4950	8	73.96				
20	200	4950	8	69.33				
23	200	4950	8	61.18				
25	200	4950	9	55.76				
29	200	4950	9	48.08				
31	200	4950	9	44.81				
36	200	4760	9	39.17				
38	200	4540	9	36.72				
43	200	4120	9	32.40				
49	200	3740	9	28.73				
57	200	3240	9	24.42				
				2				
49	200	3690	7	28.32				
54	185	3860	7	26.03				
63	200	2970	7	22.27				
73	200	2570	7	19.31				
78	200	2390	8	18.05				
90	200	2010	8	15.60				
106	190	1880	8	13.25				
118	183	1810	8	11.83				
138	170	1820	8	10.11				
148	167	1760	8	9.47				
176	156	1720	8	7.97				
210	144	1000	12	6.67				
247	142	760	12	5.67				
277	135	790	13	5.06				
324	126	820	13	4.32				
346	122	850	13	4.05				
411	112	900	14	3.41				

R37R17, n_e = 1400 1/min — 200 Nm

n_a [1/min]	M_{amax} [Nm]	F_{Ra} [N]	φ (/R) [']	i	DR63 DT71	DT80
				3 3		
0.16	200	4950	-	8595		
0.19	200	4950	-	7411		
0.20	200	4950	-	6907		
0.23	200	4950	-	6038		

R37R17, n_e = 1400 1/min						200 Nm
n_a [1/min]	M_{amax} [Nm]	F_{Ra} [N]	$\varphi_{(/R)}$ [']	i	DR63 DT71	DT80
0.27	200	4950	-	5206		
0.30	200	4950	-	4651		
0.34	200	4950	-	4065		
0.38	200	4950	-	3658		
0.44	200	4950	-	3154		
0.51	200	4950	-	2757		
0.58	200	4950	-	2409		
0.66	200	4950	-	2106		
0.75	200	4950	-	1856		
0.86	200	4950	-	1622		
0.98	200	4950	-	1431		
1.1	200	4950	-	1251		
			2	3		
0.77	200	4950	-	1818		
0.89	200	4950	-	1576		
1.0	200	4950	-	1359		
1.1	200	4950	-	1267		
1.3	200	4950	-	1098		
1.4	200	4950	-	970		
1.7	200	4950	-	839		
1.9	200	4950	-	740		
2.1	200	4950	-	653		
2.4	200	4950	-	577		
2.8	200	4950	-	498		
			3	2		
1.3	200	4950	-	1099		
1.5	200	4950	-	960		
1.7	200	4950	-	847		
1.9	200	4950	-	741		
2.2	200	4950	-	647		
2.5	200	4950	-	566		
2.8	200	4950	-	508		
3.2	200	4950	-	431		
3.6	200	4950	-	387		
4.1	200	4950	-	338		
4.7	200	4950	-	296		
5.4	200	4950	-	259		
6.1	200	4950	-	228		
7.0	200	4950	-	199		
8.1	200	4950	-	172		
9.3	200	4950	-	150		
11	200	4950	-	130		
11	200	4950	-	124		
13	200	4950	-	110		
15	200	4950	-	94		
			2	2		
3.2	200	4950	-	439		
3.7	200	4950	-	378		
4.3	200	4950	-	328		
4.8	200	4950	-	289		
5.3	200	4950	-	265		
6.2	200	4950	-	226		
6.9	200	4950	-	202		
7.8	200	4950	-	179		
9.0	200	4950	-	156		
10	200	4950	-	135		

R37R17, n_e = 1400 1/min							200 Nm
n_a [1/min]	M_{amax} [Nm]	F_{Ra} [N]	φ (/R) [']	i	DR63 DT71	DT80	
11	200	4950	-	127			
13	200	4950	-	104			
16	200	4950	-	90			

R47, n_e = 1400 1/min										300 Nm
n_a [1/min]	M_{amax} [Nm]	F_{Ra} [N]	φ (/R) [']	i	DR63 DT71	DT80	DT90	DV100	DV112	DV132S DV132M
				3						
7.9	300	5420	7	176.88						
8.6	300	5420	7	162.94						
10	300	5420	7	139.99						
11	300	5420	7	121.87						
12	300	5420	7	114.17						
14	300	5420	7	100.86						
15	300	5420	7	93.68						
16	300	5420	7	84.90						
18	300	5420	7	76.23						
20	300	5420	8	68.54						
22	300	5420	8	64.21						
25	300	5420	8	56.73						
27	300	5350	8	52.69						
29	300	5150	8	47.75						
33	300	4930	8	42.87						
38	300	4630	8	36.93						
40	300	4520	8	34.73						
47	300	4240	8	29.88						
52	300	4050	8	26.70						
59	300	3840	8	23.59						
				2						
41	240	4690	7	33.79						
45	220	4610	7	31.12						
52	300	4050	7	26.74						
60	300	3820	7	23.28						
64	300	3710	7	21.81						
73	295	3530	7	19.27						
78	290	3390	7	17.89						
86	275	3350	7	16.22						
96	265	3230	7	14.56						
112	250	3080	7	12.54						
119	245	3020	7	11.79						
138	230	2890	7	10.15						
154	220	2780	8	9.07						
175	205	2690	8	8.01						
180	163	2720	10	7.76*						
201	159	2620	10	6.96						
233	156	2470	10	6.00						
248	155	2410	10	5.64*						
289	150	2280	10	4.85						
323	146	2190	11	4.34						
366	144	2090	11	3.83						

R47R37, n_e = 1400 1/min								300 Nm
n_a [1/min]	M_{amax} [Nm]	F_{Ra} [N]	$\varphi_{(/R)}$ [']	i	DR63 DT71	DT80	DT90	DV100
			3	3				
0.10	300	5420	-	13598				
0.11	300	5420	-	12472				
0.13	300	5420	-	10619				
0.15	300	5420	-	9155				
0.16	300	5420	-	8534				
0.19	300	5420	-	7460				
0.20	300	5420	-	6993				
0.23	300	5420	-	6171				
0.25	300	5420	-	5624				
0.29	300	5420	-	4849				
0.31	300	5420	-	4520				
0.35	300	5420	-	3951				
0.38	300	5420	-	3704				
0.43	300	5420	-	3268				
0.48	300	5420	-	2898				
0.57	300	5420	-	2463				
			2	3				
0.54	300	5420	-	2598				
0.59	300	5420	-	2383				
0.69	300	5420	-	2029				
0.80	300	5420	-	1749				
0.86	300	5420	-	1630				
0.98	300	5420	-	1425				
1.0	300	5420	-	1336				
1.2	300	5420	-	1179				
1.3	300	5420	-	1074				
1.5	300	5420	-	927				
1.6	300	5420	-	863				
1.9	300	5420	-	755				
2.0	300	5420	-	708				
2.2	300	5420	-	624				
2.5	300	5420	-	554				
3.0	300	5420	-	471				
			3	2				
0.49	300	5420	-	2856				
0.53	300	5420	-	2625				
0.62	300	5420	-	2246				
0.72	300	5420	-	1948				
0.77	300	5420	-	1821				
0.89	300	5420	-	1573				
1.2	300	5420	-	1193				
1.4	300	5420	-	1020				
1.5	300	5420	-	955				
1.7	300	5420	-	804				
2.1	300	5420	-	673				
2.4	300	5420	-	572				
2.7	300	5420	-	510				
3.2	300	5420	-	436				
3.4	300	5420	-	408				
4.1	300	5420	-	344				
			2	2				
2.6	300	5420	-	546				
2.8	300	5420	-	502				
3.3	300	5420	-	429				
3.8	300	5420	-	372				

R47R37, n_e = 1400 1/min									300 Nm
n_a [1/min]	M_{amax} [Nm]	F_{Ra} [N]	φ (/R) [']	i	DR63 DT71	DT80	DT90	DV100	
4.0	300	5420	-	348					
4.7	300	5420	-	301					
5.5	300	5420	-	255					
6.1	300	5420	-	228					
7.2	300	5420	-	195					
7.7	300	5420	-	182					
9.1	300	5420	-	154					
11	300	5420	-	129					
13	300	5420	-	109					
14	300	5420	-	98					

R57, n_e = 1400 1/min										450 Nm
n_a [1/min]	M_{amax} [Nm]	F_{Ra} [N]	φ (/R) [']	i	DR63 DT71	DT80	DT90	DV100	DV112	DV132S DV132M
				3						
7.5	450	7110	7	186.89						
8.1	450	7110	7	172.17						
9.5	450	7110	7	147.92						
11	450	7110	7	128.77						
12	450	7110	7	120.63						
13	450	7110	7	106.58						
14	450	7110	7	98.99						
16	450	7110	7	89.71						
17	450	7110	7	80.55						
20	450	7110	7	69.23						
22	450	6980	8	64.85						
24	450	6630	8	57.29						
26	450	6430	8	53.22						
29	450	6170	8	48.23						
32	450	5900	8	43.30						
38	450	5530	8	37.30*						
40	450	5390	8	35.07						
46	450	5050	8	30.18						
52	450	4800	8	26.97						
				2						
53	450	4750	6	26.31						
56	450	4640	6	24.99*						
64	450	4370	7	21.93						
75	450	4050	7	18.60*						
83	450	3860	7	16.79						
95	435	3690	7	14.77*						
100	430	3610	7	13.95*						
118	405	3430	7	11.88						
130	390	3330	7	10.79						
150	370	3180	7	9.35						
155	375	2010	9	9.06						
176	355	2020	9	7.97						
186	350	1950	9	7.53						
218	335	1770	9	6.41						
241	320	1820	10	5.82						
277	305	1730	10	5.05						
319	280	1900	10	4.39						

R57R37, n_e = 1400 1/min								450 Nm
n_a [1/min]	M_{amax} [Nm]	F_{Ra} [N]	$\varphi_{(/R)}$ [']	i	DR63 DT71	DT80	DT90	DV100
			3	3				
0.10	450	7110	-	14369				
0.12	450	7110	-	12095				
0.13	450	7110	-	10860				
0.15	450	7110	-	9445				
0.17	450	7110	-	8480				
0.19	450	7110	-	7312				
0.21	450	7110	-	6521				
0.25	450	7110	-	5585				
0.28	450	7110	-	4928				
0.32	450	7110	-	4378				
0.36	450	7110	-	3873				
0.42	450	7110	-	3344				
0.48	450	7110	-	2907				
0.55	450	7110	-	2567				
0.62	450	7110	-	2244				
0.71	450	7110	-	1967				
			2	3				
0.47	450	7110	-	2957				
0.56	450	7110	-	2508				
0.61	450	7110	-	2309				
0.70	450	7110	-	1991				
0.79	450	7110	-	1768				
0.92	450	7110	-	1520				
1.0	450	7110	-	1342				
1.2	450	7110	-	1164				
1.4	450	7110	-	1027				
1.6	450	7110	-	894				
1.7	450	7110	-	805				
2.0	450	7110	-	683				
2.3	450	7110	-	603				
2.6	450	7110	-	534				
3.1	450	7110	-	454				
3.4	450	7110	-	410				
			3	2				
0.81	450	7110	-	1732				
0.90	450	7110	-	1555				
1.0	450	7110	-	1399				
1.2	450	7110	-	1189				
1.4	450	7110	-	1034				
1.8	450	7110	-	782				
2.1	450	7110	-	678				
2.3	450	7110	-	604				
2.6	450	7110	-	537				
3.0	450	7110	-	471				
3.9	450	7110	-	357				
4.4	450	7110	-	319				
5.1	450	7110	-	273				
5.8	450	7110	-	241				
6.5	450	7110	-	215				
7.5	450	7110	-	187				
8.5	450	7110	-	164				
9.9	450	7110	-	142				
			2	2				
3.9	450	7110	-	359				
4.3	450	7110	-	324				

R57R37, n_e = 1400 1/min									450 Nm
n_a [1/min]	M_{amax} [Nm]	F_{Ra} [N]	φ (/R) [']	i	DR63 DT71	DT80	DT90	DV100	
4.8	450	7110	-	290					
5.3	450	7110	-	262					
5.7	450	7110	-	246					
6.4	450	7110	-	220					
7.4	450	7110	-	188					
8.8	450	7110	-	159					
9.6	450	7110	-	146					
10	450	7110	-	134					

R67, n_e = 1400 1/min										600 Nm
n_a [1/min]	M_{amax} [Nm]	F_{Ra} [N]	φ (/R) [']	i	DR63 DT71	DT80	DT90	DV100	DV112	DV132S DV132M
				3						
7.0	600	7560	6	199.81						
7.6	600	7560	6	184.07						
8.9	600	7560	6	158.14						
10	600	7560	6	137.67						
11	600	7560	6	128.97						
12	600	7560	6	113.94						
13	600	7560	6	105.83						
15	600	7560	6	95.91						
16	600	7560	6	86.11						
19	600	7560	7	74.17						
20	600	7560	7	69.75						
23	600	7560	7	61.26						
25	600	7560	7	56.89						
27	600	7560	7	51.56						
30	600	7560	7	46.29						
35	580	7790	7	39.88*						
37	570	7900	7	37.50						
43	540	8210	7	32.27						
49	520	8400	7	28.83						
				2						
50	540	8210	6	28.13						
52	540	8210	6	26.72						
60	560	8010	6	23.44						
70	600	7560	6	19.89						
78	590	7330	6	17.95						
89	560	7130	6	15.79						
94	550	6980	6	14.91						
110	520	6650	6	12.70						
121	500	6500	7	11.54						
140	470	6220	7	10.00						
161	440	5960	7	8.70*						
180	380	5830	8	7.79						
190	370	5790	8	7.36*						
223	330	5590	9	6.27						
246	310	5450	9	5.70						
284	290	5210	9	4.93						
326	270	5000	10	4.29						

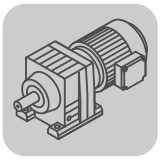

R67R37, n_e = 1400 1/min								600 Nm
n_a [1/min]	M_{amax} [Nm]	F_{Ra} [N]	φ (/R) [']	i	DR63 DT71	DT80	DT90	DV100
			3	3				
0.09	600	7560	-	15361				
0.11	600	7560	-	12931				
0.12	600	7560	-	11996				
0.14	600	7560	-	10097				
0.15	600	7560	-	9066				
0.18	600	7560	-	7816				
0.21	600	7560	-	6732				
0.23	600	7560	-	5970				
0.27	600	7560	-	5268				
0.30	600	7560	-	4680				
0.34	600	7560	-	4136				
0.39	600	7560	-	3566				
0.45	600	7560	-	3125				
0.51	600	7560	-	2745				
0.58	600	7560	-	2403				
			2	3				
0.52	600	7560	-	2682				
0.57	600	7560	-	2460				
0.67	600	7560	-	2094				
0.78	600	7560	-	1805				
0.86	600	7560	-	1629				
0.95	600	7560	-	1471				
1.0	600	7560	-	1379				
1.3	600	7560	-	1109				
1.5	600	7560	-	956				
1.6	600	7560	-	891				
1.9	600	7560	-	730				
2.2	600	7560	-	644				
2.5	600	7560	-	571				
2.9	600	7560	-	486				
			3	2				
0.66	600	7560	-	2136				
0.76	600	7560	-	1852				
0.85	600	7560	-	1652				
0.98	600	7560	-	1432				
1.1	600	7560	-	1259				
1.3	600	7560	-	1106				
1.7	600	7560	-	836				
1.9	600	7560	-	750				
2.2	600	7560	-	646				
2.4	600	7560	-	574				
2.8	600	7560	-	495				
3.2	600	7560	-	438				
3.6	600	7560	-	388				
4.1	600	7560	-	344				
4.8	600	7560	-	294				
5.4	600	7560	-	261				
6.0	600	7560	-	234				
7.0	600	7560	-	200				
8.0	600	7560	-	176				
8.9	600	7560	-	158				
			2	2				
3.2	600	7560	-	443				
3.6	600	7560	-	384				
3.9	600	7560	-	359				

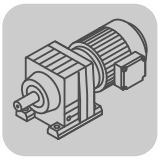

R67R37, n_e = 1400 1/min — 600 Nm

n_a [1/min]	M_{amax} [Nm]	F_{Ra} [N]	φ (/R) [']	i	DR63 DT71	DT80	DT90	DV100
4.5	600	7560	-	310				
5.3	600	7560	-	264				
6.0	600	7560	-	235				
7.0	600	7560	-	201				
7.7	600	7560	-	181				
8.8	600	7560	-	159				

R77, n_e = 1400 1/min — 820 Nm

n_a [1/min]	M_{amax} [Nm]	F_{Ra} [N]	φ (/R) [']	i	DR63 DT71	DT80	DT90	DV100	DV112	DV132S DV132M	DV132ML DV160M
				3							
7.2	820	9920	6	195.24*							
8.4	820	9920	6	166.59							
9.6	820	9920	6	145.67							
10	820	9920	6	138.39							
12	820	9920	6	121.42							
14	820	9920	6	102.99							
15	820	9920	6	92.97							
17	820	9920	6	81.80							
18	820	9920	7	77.24							
21	820	9920	7	65.77							
24	820	9920	7	57.68							
27	820	9920	7	52.07							
31	820	9920	7	45.81							
32	820	9920	7	43.26							
38	820	9920	7	36.83							
42	820	9920	7	33.47							
48	820	9920	7	29.00							
55	780	10100	7	25.23							
				2							
60	820	8870	6	23.37							
65	820	8250	6	21.43							
74	780	7980	6	18.80							
79	780	7620	6	17.82*							
90	740	7390	6	15.60							
100	720	7050	6	14.05							
114	690	6740	6	12.33							
129	660	6490	7	10.88							
145	630	6300	7	9.64							
163	630	4110	7	8.59							
181	610	3940	8	7.74							
206	580	3850	8	6.79							
234	540	3990	8	5.99*							
264	510	3990	8	5.31*							

R77R37, n_e = 1400 1/min — 820 Nm

n_a [1/min]	M_{amax} [Nm]	F_{Ra} [N]	φ (/R) [']	i	DR63 DT71	DT80	DT90	DV100
				3 3				
0.09	820	9920	-	16370				
0.09	820	9920	-	15015				
0.10	820	9920	-	13885				
0.11	820	9920	-	12783				
0.13	820	9920	-	11021				
0.14	820	9920	-	9788				
0.16	820	9920	-	8714				
0.18	820	9920	-	7617				

R77R37, n_e = 1400 1/min								820 Nm
n_a [1/min]	M_{amax} [Nm]	F_{Ra} [N]	$\varphi_{(/R)}$ [']	i	DR63 DT71	DT80	DT90	DV100
0.21	820	9920	-	6770				
0.24	820	9920	-	5838				
0.27	820	9920	-	5184				
0.31	820	9920	-	4470				
0.35	820	9920	-	3999				
0.40	820	9920	-	3488				
0.46	820	9920	-	3053				
0.52	820	9920	-	2671				
			2	3				
0.44	820	9920	-	3151				
0.48	820	9920	-	2890				
0.57	820	9920	-	2460				
0.66	820	9920	-	2121				
0.71	820	9920	-	1977				
0.81	820	9920	-	1728				
0.86	820	9920	-	1620				
0.98	820	9920	-	1430				
1.1	820	9920	-	1303				
1.2	820	9920	-	1124				
1.3	820	9920	-	1047				
1.5	820	9920	-	915				
1.6	820	9920	-	858				
1.8	820	9920	-	757				
2.1	820	9920	-	671				
2.5	820	9920	-	571				
			3	2				
0.60	820	9920	-	2345				
0.68	820	9920	-	2070				
0.77	820	9920	-	1822				
0.89	820	9920	-	1580				
1.0	820	9920	-	1394				
1.1	820	9920	-	1218				
1.3	820	9920	-	1084				
1.5	820	9920	-	940				
1.7	820	9920	-	821				
1.9	820	9920	-	731				
2.2	820	9920	-	646				
2.5	820	9920	-	560				
2.9	820	9920	-	488				
3.2	820	9920	-	436				
3.8	820	9920	-	373				
4.3	820	9920	-	327				
4.8	820	9920	-	289				
5.4	820	9920	-	260				
6.2	820	9920	-	224				
7.1	820	9920	-	197				
8.3	820	9920	-	169				
9.4	820	9920	-	149				
			2	2				
2.7	820	9920	-	520				
3.1	820	9920	-	451				
3.3	820	9920	-	422				
3.8	820	9920	-	365				
4.5	820	9920	-	310				
5.1	820	9920	-	276				
5.9	820	9920	-	236				

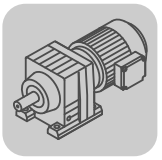

R77R37, n_e = 1400 1/min — 820 Nm

n_a [1/min]	M_{amax} [Nm]	F_{Ra} [N]	φ (/R) [']	i	DR63 DT71	DT80	DT90	DV100
6.3	820	9920	-	221				
7.5	820	9920	-	186				

R87, n_e = 1400 1/min — 1550 Nm

n_a [1/min]	M_{amax} [Nm]	F_{Ra} [N]	φ (/R) [']	i	DT80	DT90	DV100	DV112	DV132S DV132M	DV132ML DV160M DV160L	DV180
				3							
5.7	1550	16900	6	246.54							
6.5	1550	16900	6	216.54							
6.8	1550	16900	6	205.71							
7.7	1550	16900	6	181.77							
9.0	1550	16900	6	155.34							
9.8	1550	16900	6	142.41							
11	1550	16900	6	124.97							
12	1550	16900	6	118.43*							
14	1550	16900	6	103.65							
15	1550	16900	6	93.38							
17	1550	16900	6	81.92							
19	1550	16900	6	72.57							
22	1550	15800	6	63.68*							
23	1550	15200	6	60.35*							
27	1550	13500	6	52.82							
29	1550	16900	7	47.58							
34	1550	16900	7	41.74							
38	1550	16800	7	36.84*							
43	1550	16000	7	32.66*							
50	1500	15100	7	27.88							
				2							
41	1500	9480	5	34.40*							
45	1550	7820	5	31.40							
50	1550	15000	6	27.84*							
60	1550	13900	6	23.40							
65	1500	13600	6	21.51							
73	1440	13000	6	19.10							
82	1390	12600	6	17.08*							
91	1340	12100	6	15.35							
105	1280	11600	6	13.33							
117	1230	11200	6	11.93							
141	1180	10400	6	9.90*							
153	1210	10500	6	9.14*							
170	1160	10200	7	8.22							
196	1070	9780	7	7.13							
219	1020	9450	7	6.39							
264	910	8980	7	5.30*							

R87R57, n_e = 1400 1/min — 1550 Nm

n_a [1/min]	M_{amax} [Nm]	F_{Ra} [N]	φ (/R) [']	i	DR63 DT71	DT80	DT90	DV100	DV112	DV132S DV132M
			3	3						
0.08	1550	16900	-	17452						
0.09	1550	16900	-	15310						
0.10	1550	16900	-	13813						
0.12	1550	16900	-	12025						
0.13	1550	16900	-	10549						
0.15	1550	16900	-	9244						
0.17	1550	16900	-	8109						

R87R57, n_e = 1400 1/min										1550 Nm
n_a [1/min]	M_{amax} [Nm]	F_{Ra} [N]	$\varphi_{(/R)}$ [']	i	DR63 DT71	DT80	DT90	DV100	DV112	DV132S DV132M
0.20	1550	16900	-	7038						
0.23	1550	16900	-	6174						
0.26	1550	16900	-	5449						
0.29	1550	16900	-	4831						
0.33	1550	16900	-	4206						
0.37	1550	16900	-	3744						
0.43	1550	16900	-	3233						
0.49	1550	16900	-	2873						
0.56	1550	16900	-	2518						
0.63	1550	16900	-	2209						
0.71	1550	16900	-	1961						
1.4	1550	16900	-	994						
1.6	1550	16900	-	881						
			2	3						
0.35	1550	16900	-	4020						
0.38	1550	16900	-	3703						
0.44	1550	16900	-	3182						
0.51	1550	16900	-	2770						
0.54	1550	16900	-	2595						
0.66	1550	16900	-	2129						
0.73	1550	16900	-	1930						
0.81	1550	16900	-	1733						
0.94	1550	16900	-	1489						
1.0	1550	16900	-	1395						
1.1	1550	16900	-	1232						
1.2	1550	16900	-	1145						
1.4	1550	16900	-	1037						
1.5	1550	16900	-	931						
1.7	1550	16900	-	802						
1.9	1550	16900	-	754						
2.2	1550	16900	-	649						
2.4	1550	16900	-	580						
			3	2						
0.81	1550	16900	-	1737						
0.92	1550	16900	-	1524						
1.1	1550	16900	-	1303						
1.2	1550	16900	-	1143						
1.4	1550	16900	-	1008						
1.6	1550	16900	-	885						
1.8	1550	16900	-	776						
2.0	1550	16900	-	685						
2.3	1550	16900	-	599						
2.7	1550	16900	-	525						
3.1	1550	16900	-	456						
3.5	1550	16900	-	398						
4.0	1550	16900	-	352						
4.6	1550	16900	-	305						
5.2	1550	16900	-	268						
5.9	1550	16900	-	236						
6.7	1550	16900	-	209						
			2	2						
2.6	1550	16900	-	538						
3.0	1550	16900	-	472						
3.5	1550	16900	-	400						
3.9	1550	16900	-	361						
4.7	1550	16900	-	300						

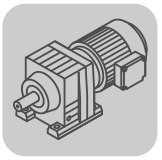

R87R57, n_e = 1400 1/min										1550 Nm
n_a [1/min]	M_{amax} [Nm]	F_{Ra} [N]	φ (/R) [']	i	DR63 DT71	DT80	DT90	DV100	DV112	DV132S DV132M
5.5	1550	16900	-	256						
6.0	1550	16900	-	232						
7.2	1550	16900	-	195						

R97, n_e = 1400 1/min												3000 Nm
n_a [1/min]	M_{amax} [Nm]	F_{Ra} [N]	φ (/R) [']	i	DT80	DT90	DV100	DV112	DV132S DV132M	DV132ML DV160M DV160L	DV180	DV200
				3								
4.8	3000	19800	6	289.74								
5.5	3000	19800	6	255.71								
5.8	3000	19800	6	241.25								
6.5	3000	19800	6	216.28								
7.5	3000	19800	6	186.30								
8.2	3000	19800	6	170.02								
9.3	3000	19800	6	150.78								
11	3000	19800	6	126.75								
12	3000	19800	6	116.48								
14	3000	19800	6	103.44								
15	3000	19800	6	92.48								
17	3000	19800	6	83.15								
19	3000	18000	6	72.17								
21	3000	19800	6	65.21								
23	3000	19800	6	59.92								
26	3000	19800	6	53.21								
29	3000	19800	6	47.58								
33	3000	19800	6	42.78								
38	3000	18600	6	37.13								
42	2890	17900	6	33.25								
51	2670	16900	6	27.58								
				2								
44	2560	10600	5	32.05								
51	2560	8380	5	27.19								
56	2830	15900	5	25.03								
63	2720	15300	5	22.37								
70	2610	14800	5	20.14								
77	2500	14400	6	18.24								
87	2400	13800	6	16.17								
96	2300	13400	6	14.62								
113	2190	12700	6	12.39								
129	2090	12100	6	10.83								
151	2030	12200	6	9.29								
167	2030	11700	6	8.39								
197	2000	10900	6	7.12								
225	1890	10500	6	6.21								
269	1780	9850	6	5.20								
311	1630	9500	6	4.50*								

R97R57, n_e = 1400 1/min										3000 Nm
n_a [1/min]	M_{amax} [Nm]	F_{Ra} [N]	φ (/R) [']	i	DR63 DT71	DT80	DT90	DV100	DV112	DV132S DV132M
				3 3						
0.06	3000	19800	-	21769						
0.07	3000	19800	-	19332						
0.08	3000	19800	-	17230						
0.09	3000	19800	-	14999						
0.11	3000	19800	-	13320						

R97R57, n_e = 1400 1/min										3000 Nm
n_a [1/min]	M_{amax} [Nm]	F_{Ra} [N]	$\varphi_{(/R)}$ [']	i	DR63 DT71	DT80	DT90	DV100	DV112	DV132S DV132M
0.13	3000	19800	-	11156						
0.14	3000	19800	-	10030						
0.16	3000	19800	-	8706						
0.18	3000	19800	-	7692						
0.21	3000	19800	-	6708						
0.24	3000	19800	-	5931						
0.27	3000	19800	-	5161						
0.31	3000	19800	-	4559						
0.35	3000	19800	-	4004						
0.40	3000	19800	-	3481						
			2	3						
0.30	3000	19800	-	4678						
0.32	3000	19800	-	4309						
0.38	3000	19800	-	3702						
0.46	3000	19800	-	3019						
0.52	3000	19800	-	2668						
0.62	3000	19800	-	2245						
0.69	3000	19800	-	2016						
0.81	3000	19800	-	1733						
0.86	3000	19800	-	1623						
0.98	3000	19800	-	1434						
1.2	3000	19800	-	1207						
1.3	3000	19800	-	1084						
1.5	3000	19800	-	934						
1.6	3000	19800	-	878						
1.9	3000	19800	-	755						
			3	2						
0.46	3000	19800	-	3065						
0.51	3000	19800	-	2722						
0.61	3000	19800	-	2311						
0.67	3000	19800	-	2078						
0.77	3000	19800	-	1823						
0.88	3000	19800	-	1583						
1.0	3000	19800	-	1396						
1.1	3000	19800	-	1228						
1.3	3000	19800	-	1069						
1.5	3000	19800	-	938						
1.7	3000	19800	-	824						
1.9	3000	19800	-	737						
2.2	3000	19800	-	632						
2.5	3000	19800	-	560						
2.9	3000	19800	-	484						
3.2	3000	19800	-	431						
3.7	3000	19800	-	379						
4.2	3000	19800	-	336						
4.7	3000	19800	-	296						
5.6	3000	19800	-	249						
6.0	3000	19800	-	234						
6.7	3000	19800	-	209						
			2	2						
2.2	3000	19800	-	625						
2.6	3000	19800	-	549						
3.0	3000	19800	-	466						
3.3	3000	19800	-	420						
3.8	3000	19800	-	370						
4.0	3000	19800	-	349						

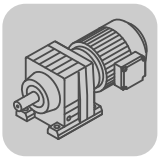

R97R57, n_e = 1400 1/min — 3000 Nm

n_a [1/min]	M_{amax} [Nm]	F_{Ra} [N]	φ (/R) [']	i	DR63 DT71	DT80	DT90	DV100	DV112	DV132S DV132M
4.7	3000	19800	-	297						
5.2	3000	19800	-	270						
6.2	3000	19800	-	227						

R107, n_e = 1400 1/min — 4300 Nm

n_a [1/min]	M_{amax} [Nm]	F_{Ra} [N]	φ (/R) [']	i	DV100	DV112	DV132S DV132M	DV132ML DV160M DV160L	DV180	DV200 DV225S DV225M
				3						
5.6	4300	29500	7	251.15						
6.1	4300	29500	7	229.95						
6.9	4300	29500	7	203.16						
8.1	4300	29500	7	172.34						
8.8	4300	29500	7	158.68						
9.9	4300	29500	7	141.83						
11	4300	29500	7	127.68						
12	4300	29500	7	115.63						
14	4300	29500	7	102.53						
15	4300	29500	7	92.70						
18	4300	29500	7	78.57						
19	4300	29500	7	72.88						
21	4300	29200	7	65.60*						
24	4300	28000	7	59.41						
27	4300	26600	7	52.68						
29	4300	25500	7	47.63						
35	4300	23800	7	40.37*						
40	4300	22400	7	35.26						
47	4300	20700	7	29.49						
				2						
45	4300	21100	7	30.77						
51	4300	20100	7	27.58						
56	4300	19200	7	24.90*						
62	4300	18300	7	22.62						
70	4300	17300	7	20.07						
77	4300	16600	7	18.21						
89	4300	15400	7	15.65						
102	4300	14400	7	13.66						
121	4300	13300	7	11.59						
138	4300	12400	7	10.13						
164	4300	11300	7	8.56						
178	2970	13800	9	7.86						
210	2970	12800	9	6.66						
241	2970	12100	9	5.82						
285	2900	11300	9	4.92						

R107R77, n_e = 1400 1/min — 4300 Nm

n_a [1/min]	M_{amax} [Nm]	F_{Ra} [N]	φ (/R) [']	i	DR63 DT71	DT80	DT90	DV100	DV112	DV132S DV132M	DV132ML DV160M
				3 3							
0.07	4300	29500	-	20018							
0.08	4300	29500	-	17080							
0.09	4300	29500	-	14936							
0.11	4300	29500	-	12829							
0.12	4300	29500	-	11256							
0.15	4300	29500	-	9547							
0.16	4300	29500	-	8618							
0.18	4300	29500	-	7583							

R107R77, n_e = 1400 1/min											4300 Nm
n_a [1/min]	M_{amax} [Nm]	F_{Ra} [N]	φ (/R) [']	i	DR63 DT71	DT80	DT90	DV100	DV112	DV132S DV132M	DV132ML DV160M
0.21	4300	29500	-	6743							
0.24	4300	29500	-	5914							
0.27	4300	29500	-	5168							
0.32	4300	29500	-	4435							
0.36	4300	29500	-	3896							
0.41	4300	29500	-	3432							
0.46	4300	29500	-	3039							
0.52	4300	29500	-	2688							
0.60	4300	29500	-	2339							
			2	3							
0.36	4300	29500	-	3918							
0.42	4300	29500	-	3343							
0.46	4300	29500	-	3034							
0.53	4300	29500	-	2653							
0.61	4300	29500	-	2280							
0.68	4300	29500	-	2067							
0.83	4300	29500	-	1693							
0.90	4300	29500	-	1550							
1.0	4300	29500	-	1407							
1.2	4300	29500	-	1209							
1.3	4300	29500	-	1055							
1.5	4300	29500	-	919							
1.7	4300	29500	-	815							
2.0	4300	29500	-	717							
2.2	4300	29500	-	626							
2.7	4300	29500	-	528							
			3	2							
0.70	4300	29500	-	1987							
0.77	4300	29500	-	1827							
0.88	4300	29500	-	1599							
1.0	4300	29500	-	1400							
1.1	4300	29500	-	1226							
1.3	4300	29500	-	1104							
1.5	4300	29500	-	939							
1.7	4300	29500	-	822							
2.3	4300	29500	-	614							
2.6	4300	29500	-	544							
2.8	4300	29500	-	492							
3.4	4300	29500	-	417							
3.8	4300	29500	-	369							
4.3	4300	29500	-	323							
4.9	4300	29500	-	285							
5.5	4300	29500	-	253							
6.5	4300	29500	-	214							
7.5	4300	29500	-	187							
			2	2							
3.0	4300	29500	-	469							
3.3	4300	29500	-	426							
3.7	4300	29500	-	377							
4.3	4300	29500	-	325							
4.9	4300	29500	-	284							
5.5	4300	29500	-	256							
6.4	4300	29500	-	220							
7.3	4300	29500	-	193							
8.1	4300	29500	-	172							

R137, n_e = 1400 1/min										8000 Nm
n_a [1/min]	M_{amax} [Nm]	F_{Ra} [N]	φ (/R) [']	i	DV132S DV132M	DV132ML DV160M DV160L	DV180	DV200 DV225S DV225M	DV250M DV280
				3					
6.3	8000	53400	6	222.60*					
7.4	8000	53400	6	188.45					
8.0	8000	53400	6	174.40*					
9.0	8000	53400	6	156.31					
9.9	8000	53400	6	141.12*					
11	8000	53400	6	128.18					
12	8000	53400	6	113.72					
14	8000	53400	6	103.20*					
16	8000	53400	6	88.70*					
17	8000	53400	6	80.91*					
19	8000	53400	6	73.49					
21	8000	53400	6	65.20					
24	8000	53400	6	59.17*					
28	8000	53400	6	50.86*					
32	8000	53400	6	44.39					
37	8000	53400	6	37.65					
43	8000	53400	6	32.91					
50	7680	54100	7	27.83					
				2					
47	7780	53900	6	29.57*					
58	8000	49400	6	24.12					
64	8000	47100	6	22.00*					
74	8000	43500	6	19.04*					
83	8000	40600	6	16.80*					
96	8000	37300	6	14.51					
109	8000	34700	6	12.83					
130	8000	31100	6	10.79					
161	7840	27600	6	8.71					
184	5110	39000	8	7.59					
219	5110	35900	8	6.38					
272	4600	34500	8	5.15					

R137R77, n_e = 1400 1/min											8000 Nm
n_a [1/min]	M_{amax} [Nm]	F_{Ra} [N]	φ (/R) [']	i	DR63 DT71	DT80	DT90	DV100	DV112	DV132S DV132M	DV132ML DV160M
			3	3							
0.06	8000	53400	-	22203							
0.07	8000	53400	-	18945							
0.08	8000	53400	-	16566							
0.09	8000	53400	-	14777							
0.11	8000	53400	-	12921							
0.12	8000	53400	-	11712							
0.13	8000	53400	-	10573							
0.16	8000	53400	-	8784							
0.19	8000	53400	-	7479							
0.21	8000	53400	-	6559							
0.24	8000	53400	-	5834							
0.27	8000	53400	-	5116							
0.31	8000	53400	-	4464							
0.36	8000	53400	-	3928							
0.41	8000	53400	-	3454							
0.47	8000	53400	-	2993							
			2	3							
0.30	8000	53400	-	4709							

R137R77, n_e = 1400 1/min											8000 Nm
n_a [1/min]	M_{amax} [Nm]	F_{Ra} [N]	φ (/R) [']	i	DR63 DT71	DT80	DT90	DV100	DV112	DV132S DV132M	DV132ML DV160M
0.35	8000	53400	-	4018							
0.40	8000	53400	-	3514							
0.42	8000	53400	-	3338							
0.48	8000	53400	-	2929							
0.56	8000	53400	-	2484							
0.62	8000	53400	-	2242							
0.75	8000	53400	-	1863							
0.88	8000	53400	-	1586							
1.0	8000	53400	-	1391							
1.1	8000	53400	-	1256							
1.3	8000	53400	-	1105							
1.3	8000	53400	-	1043							
1.6	8000	53400	-	888							
2.0	8000	53400	-	699							
2.3	8000	53400	-	609							
			3	2							
0.53	8000	53400	-	2658							
0.58	8000	53400	-	2412							
0.68	8000	53400	-	2073							
0.76	8000	53400	-	1839							
0.88	8000	53400	-	1598							
1.0	8000	53400	-	1397							
1.1	8000	53400	-	1226							
1.3	8000	53400	-	1090							
1.5	8000	53400	-	951							
1.7	8000	53400	-	831							
1.9	8000	53400	-	730							
2.2	8000	53400	-	629							
2.5	8000	53400	-	560							
2.9	8000	53400	-	490							
3.3	8000	53400	-	428							
3.7	8000	53400	-	381							
4.3	8000	53400	-	323							
4.8	8000	53400	-	291							
5.5	8000	53400	-	255							
6.3	8000	53400	-	223							
7.1	8000	53400	-	197							
8.0	8000	53400	-	175							
			2	2							
2.5	8000	53400	-	564							
2.7	8000	53400	-	517							
3.1	8000	53400	-	453							
3.7	8000	53400	-	376							
4.1	8000	53400	-	339							
4.7	8000	53400	-	297							

R147, n_e = 1400 1/min									13000 Nm
n_a [1/min]	M_{amax} [Nm]	F_{Ra} [N]	φ (/R) [']	i	DV132ML DV160M DV160L	DV180	DV200 DV225S DV225M	DV250M DV280	D315M D315S
				3					
8.6	13000	62700	5	163.31					
9.5	13000	62700	5	146.91					
12	13000	62700	5	119.86					
13	13000	62700	5	109.31					
15	13000	62700	6	94.60*					
17	13000	62700	6	83.47					

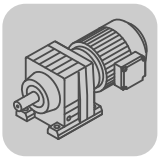

R147, n_e = 1400 1/min									13000 Nm
n_a [1/min]	M_{amax} [Nm]	F_{Ra} [N]	φ (/R) [']	i	DV132ML DV160M DV160L	DV180	DV200 DV225S DV225M	DV250M DV280	D315M D315S
19	13000	62700	6	72.09					
21	13000	62700	6	66.99					
23	13000	62700	6	61.09					
26	13000	62700	6	52.87					
30	13000	62700	6	46.65					
35	13000	62700	6	40.29					
39	13000	62700	6	35.64					
47	13000	62700	6	29.95					
58	11900	64700	6	24.19					
				2					
68	12000	64600	5	20.44					
78	10500	67000	5	18.04					
90	13000	62700	5	15.64					
101	12600	63400	5	13.91					
117	13000	60400	5	11.99					
144	13000	54400	6	9.74					
169	13000	49900	6	8.26					
193	8670	58400	8	7.25					
238	8670	53200	8	5.89					
280	8670	49300	8	5.00					

R147R77, n_e = 1400 1/min											13000 Nm
n_a [1/min]	M_{amax} [Nm]	F_{Ra} [N]	φ (/R) [']	i	DR63 DT71	DT80	DT90	DV100	DV112	DV132S DV132M	DV132ML DV160M
			3	3							
0.06	13000	62700	-	23401							
0.07	13000	62700	-	21342							
0.08	13000	62700	-	18210							
0.09	13000	62700	-	15923							
0.10	13000	62700	-	14075							
0.11	13000	62700	-	12344							
0.13	13000	62700	-	11143							
0.14	13000	62700	-	9743							
0.17	13000	62700	-	8443							
0.19	13000	62700	-	7307							
0.22	13000	62700	-	6447							
0.25	13000	62700	-	5568							
0.28	13000	62700	-	4926							
0.32	13000	62700	-	4325							
0.37	13000	62700	-	3754							
0.42	13000	62700	-	3302							
0.48	13000	62700	-	2898							
			3	2							
0.55	13000	62700	-	2555							
0.63	13000	62700	-	2211							
0.72	13000	62700	-	1951							
0.82	13000	62700	-	1705							
0.91	13000	62700	-	1536							
1.1	13000	62700	-	1329							
1.2	13000	62700	-	1166							
1.4	13000	62700	-	1029							
1.6	13000	62700	-	889							
1.8	13000	62700	-	784							
2.0	13000	62700	-	695							
2.3	13000	62700	-	619							
2.5	13000	62700	-	558							

R147R77, n_e = 1400 1/min											13000 Nm
n_a [1/min]	M_{amax} [Nm]	F_{Ra} [N]	φ (/R) [']	i	DR63 DT71	DT80	DT90	DV100	DV112	DV132S DV132M	DV132ML DV160M
2.9	13000	62700	-	489							
3.4	13000	62700	-	415							

R147R87, n_e = 1400 1/min										13000 Nm
n_a [1/min]	M_{amax} [Nm]	F_{Ra} [N]	φ (/R) [']	i	DT90	DV100	DV112	DV132S DV132M	DV132ML DV160M DV160L	DV180
				3 2						
2.6	13000	62700	-	533						
3.0	13000	62700	-	462						
3.3	13000	62700	-	426						
3.8	13000	62700	-	368						
4.3	13000	62700	-	326						
5.0	13000	62700	-	280						
5.7	13000	62700	-	247						
6.5	13000	62700	-	214						
7.4	13000	62700	-	189						
8.8	13000	62700	-	159						

R167, n_e = 1400 1/min										18000 Nm
n_a [1/min]	M_{amax} [Nm]	F_{Ra} [N]	φ (/R) [']	i	DV132ML DV160M DV160L	DV180	DV200 DV225S DV225M	DV250M DV280	D315M D315S	D315M_A D315M_B
				3						
6.1	18000	120000	5	229.71						
7.5	18000	120000	5	186.93*						
9.1	18000	120000	5	153.07						
10	18000	120000	5	139.98						
11	18000	120000	5	121.81*						
13	18000	120000	5	107.49						
15	18000	120000	5	93.19						
17	18000	120000	5	82.91*						
19	18000	120000	6	73.70*						
21	18000	120000	6	67.40						
24	18000	120000	6	58.65						
27	18000	120000	6	51.76						
31	18000	120000	6	44.87						
35	18000	120000	6	39.92						
41	18000	120000	6	34.41						
50	18000	120000	6	27.96						
59	18000	116500	6	23.71						
				2						
30	7000	120000	5	46.00						
37	9000	120000	5	37.74						
46	10000	120000	5	30.71						
57	14000	120000	5	24.57						
64	13000	120000	5	21.85						
74	16000	111400	5	19.03						
82	15000	108900	5	16.98						
97	18000	93800	5	14.48						
117	17000	88700	5	11.99						
137	17000	82500	5	10.24						

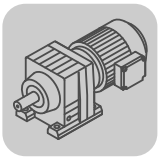

R167R97, n_e = 1400 1/min												18000 Nm
n_a [1/min]	M_{amax} [Nm]	F_{Ra} [N]	φ (/R) [']	i	DT80	DT90	DV100	DV112	DV132S DV132M	DV132ML DV160M DV160L	DV180	DV200
			3	3								
0.05	18000	120000	-	27001								
0.06	18000	120000	-	22482								
0.07	18000	120000	-	20002								
0.08	18000	120000	-	17361								
0.09	18000	120000	-	15446								
0.10	18000	120000	-	14051								
0.12	18000	120000	-	11812								
0.13	18000	120000	-	10509								
0.15	18000	120000	-	9631								
0.18	18000	120000	-	7749								
0.20	18000	120000	-	6894								
0.23	18000	120000	-	6077								
0.26	18000	120000	-	5407								
0.30	18000	120000	-	4650								
0.34	18000	120000	-	4129								
0.38	18000	120000	-	3692								
0.45	18000	120000	-	3099								
			3	2								
0.53	18000	120000	-	2657								
0.60	18000	120000	-	2333								
0.67	18000	120000	-	2085								
0.75	18000	120000	-	1877								
0.84	18000	120000	-	1670								
0.97	18000	120000	-	1438								
1.1	18000	120000	-	1279								
1.2	18000	120000	-	1123								
1.4	18000	120000	-	999								
1.6	18000	120000	-	861								
1.8	18000	120000	-	760								
2.1	18000	120000	-	656								
2.4	18000	120000	-	579								
2.8	18000	120000	-	503								
3.2	18000	120000	-	432								
3.7	18000	120000	-	376								
4.2	18000	120000	-	335								
4.6	18000	120000	-	303								
5.0	18000	120000	-	279								

R167R107, n_e = 1400 1/min										18000 Nm
n_a [1/min]	M_{amax} [Nm]	F_{Ra} [N]	φ (/R) [']	i	DV100	DV112	DV132S DV132M	DV132ML DV160M DV160L	DV180	DV200 DV225S DV225M
			2	3						
0.38	18000	120000	-	3637						
0.42	18000	120000	-	3330						
0.51	18000	120000	-	2757						
0.57	18000	120000	-	2436						
0.61	18000	120000	-	2298						
0.68	18000	120000	-	2066						
0.76	18000	120000	-	1849						
0.84	18000	120000	-	1674						
0.94	18000	120000	-	1485						
1.0	18000	120000	-	1342						
1.1	18000	120000	-	1229						
1.3	18000	120000	-	1111						

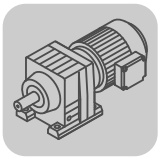

R167R107, n_e = 1400 1/min										18000 Nm
n_a [1/min]	M_{amax} [Nm]	F_{Ra} [N]	φ (/R) [']	i	DV100	DV112	DV132S DV132M	DV132ML DV160M DV160L	DV180	DV200 DV225S DV225M
1.5	18000	120000	-	950						
1.6	18000	120000	-	860						
1.8	18000	120000	-	763						
2.0	18000	120000	-	690						
2.4	18000	120000	-	585						
2.7	18000	120000	-	511						
			3	2						
4.0	18000	120000	-	349						
4.7	18000	120000	-	295						
5.2	18000	120000	-	270						
6.1	18000	120000	-	229						
7.0	18000	120000	-	200						
8.3	18000	120000	-	169						
			2	2						
3.1	18000	120000	-	446						
3.5	18000	120000	-	399						
3.9	18000	120000	-	361						
4.3	18000	120000	-	328						
4.8	18000	120000	-	291						
5.3	18000	120000	-	264						
6.2	18000	120000	-	227						
7.1	18000	120000	-	198						
8.3	18000	120000	-	168						

3.3 Selection tables [kW]

P_m [kW]	n_a [1/min]	M_a [Nm]	i	F_{Ra} [1)] [N]	SEW f_B					m [kg]	
0.09	**17**	52	78.24	1490	0.95						
	18	47	71.47	1520	1.05						
	22	40	60.32	1570	1.25						
	25	34	51.52	1590	1.45						
	27	32	47.78	1600	1.60						
	29	29	44.16	1610	1.70						
	31	27	41.31	1600	1.85	**R**	**07**	**DT**	**56M4**	5.9	130
	32	27	40.34	1590	1.85	**RF**	**07**	**DT**	**56M4**	5.9	131
	34	26	38.51	1570	1.95						
	38	23	34.05	1520	2.2						
	45	19	29.08	1460	2.6						
	48	18	26.97	1430	2.8						
	56	15	23.32	1370	3.3						
	60	14	21.73	1350	3.5						
	71	12	18.31	1280	4.1						
	78	11	16.73	1250	4.5						
	92	9.3	14.12	1190	5.4						
	108	8.0	12.06	1140	6.3						
	116	7.4	11.18	1110	6.8						
	134	6.4	9.67	1060	7.8						
	144	6.0	9.01	1040	8.3						
	166	5.2	7.85	1000	9.4	**R**	**07**	**DT**	**56M4**	5.7	130
	174	4.9	7.48	980	8.8	**RF**	**07**	**DT**	**56M4**	5.7	131
	190	4.5	6.83	960	9.6						
	226	3.8	5.76	910	11						
	264	3.3	4.92	860	11						
	285	3.0	4.57	840	12						
	329	2.6	3.95	810	13						
	353	2.4	3.68	790	14						
	405	2.1	3.21	755	15						
0.12	**0.06**	13300	21342	62000	1.00						
	0.08	11400	18210	65700	1.15	**R**	**147 R77**	**DR**	**63S4**	420	167
	0.09	9930	15923	67900	1.30	**RF**	**147 R77**	**DR**	**63S4**	430	167
	0.10	8780	14075	69400	1.50						
	0.11	7650	12344	70700	1.70						
	0.12	6740	11143	71600	1.95						
	0.14	6040	9743	72200	2.2						
	0.16	4830	8443	73100	2.7	**R**	**147 R77**	**DR**	**63S4**	420	167
	0.19	4180	7307	73400	3.1	**RF**	**147 R77**	**DR**	**63S4**	430	167
	0.21	3690	6447	73700	3.5						
	0.25	3190	5568	73900	4.1						
	0.11	8060	12921	53300	1.00						
	0.12	7260	11712	54900	1.10						
	0.13	6390	10573	56400	1.25						
	0.16	5030	8784	58400	1.60	**R**	**137 R77**	**DR**	**63S4**	290	167
	0.18	4090	7479	59400	1.95	**RF**	**137 R77**	**DR**	**63S4**	310	167
	0.21	4060	6559	59400	1.95						
	0.24	3190	5834	60200	2.5						
	0.27	3170	5116	60200	2.5						
	0.18	4410	7583	28800	0.95						
	0.20	3690	6743	32400	1.15						
	0.23	3660	5914	32500	1.15						
	0.27	2830	5168	35500	1.50	**R**	**107 R77**	**DR**	**63S4**	200	167
	0.31	2540	4435	36100	1.70	**RF**	**107 R77**	**DR**	**63S4**	210	167
	0.35	2270	3896	36500	1.90						
	0.45	1880	3039	36900	2.3						
	0.35	2470	3918	36200	1.75						
	0.41	2110	3343	36700	2.0						
	0.45	1910	3034	36900	2.3	**R**	**107 R77**	**DR**	**63S4**	195	167
	0.52	1670	2653	37100	2.6	**RF**	**107 R77**	**DR**	**63S4**	200	167
	0.61	1440	2280	37300	3.0						
	0.67	1300	2067	37400	3.3						
	0.30	3050	4559	17700	1.00						
	0.34	2570	4004	23700	1.15	**R**	**97 R57**	**DR**	**63S4**	130	167
	0.40	2270	3481	25200	1.30	**RF**	**97 R57**	**DR**	**63S4**	145	167

P_m [kW]	n_a [1/min]	M_a [Nm]	i	F_{Ra} [1)] [N]	SEW f_B					m [kg]	
0.12	**0.29**	3240	4678	4840	0.95						
	0.32	2980	4309	20400	1.00						
	0.37	2560	3702	23700	1.15						
	0.46	2080	3019	26100	1.45	**R**	**97 R57**	**DR**	**63S4**	125	167
	0.52	1810	2668	27100	1.65	**RF**	**97 R57**	**DR**	**63S4**	145	167
	0.61	1480	2245	27700	2.0						
	0.68	1310	2016	27900	2.3						
	0.80	1200	1733	28000	2.5						
	0.45	2120	3065	25900	1.40						
	0.51	1880	2722	26800	1.60						
	0.60	1590	2311	27500	1.90						
	0.66	1430	2078	27700	2.1	**R**	**97 R57**	**DR**	**63S4**	130	167
	0.76	1240	1823	28000	2.4	**RF**	**97 R57**	**DR**	**63S4**	145	167
	0.87	1070	1583	28200	2.8						
	0.99	910	1396	28300	3.3						
	1.1	775	1228	28400	3.9						
	0.48	1770	2873	15200	0.90	**R**	**87 R57**	**DR**	**63S4**	86	167
	0.70	1300	1961	18500	1.20	**RF**	**87 R57**	**DR**	**63S4**	93	167
	0.53	1790	2595	15000	0.85						
	0.65	1430	2129	17700	1.10	**R**	**87 R57**	**DR**	**63S4**	85	167
	0.72	1270	1930	18600	1.20	**RF**	**87 R57**	**DR**	**63S4**	92	167
	0.80	1120	1733	19300	1.40						
	0.79	1150	1737	19200	1.35						
	0.91	1010	1524	19800	1.55						
	1.1	810	1303	20000	1.90						
	1.2	710	1143	20000	2.2	**R**	**87 R57**	**DR**	**63S4**	85	167
	1.6	585	885	20000	2.7	**RF**	**87 R57**	**DR**	**63S4**	92	167
	1.8	515	776	20000	3.0						
	2.0	450	685	20000	3.4						
	2.3	360	599	20000	4.3						
	1.1	940	1303	8660	0.85						
	1.2	800	1124	10100	1.05	**R**	**77 R37**	**DR**	**63S4**	45	167
	1.3	740	1047	10600	1.10	**RF**	**77 R37**	**DR**	**63S4**	51	167
	1.5	640	915	11300	1.30						
	1.1	820	1218	9910	1.00						
	1.3	740	1084	10600	1.10						
	1.5	665	940	11200	1.25	**R**	**77 R37**	**DR**	**63S4**	46	167
	1.7	525	821	12000	1.55	**RF**	**77 R37**	**DR**	**63S4**	52	167
	1.9	480	731	12200	1.70						
	2.1	460	646	12300	1.80						
	2.6	380	520	12600	2.2						
	3.1	325	451	12700	2.5	**R**	**77 R37**	**DR**	**63S4**	45	167
	3.3	300	422	12800	2.7	**RF**	**77 R37**	**DR**	**63S4**	51	167
	3.8	255	365	12900	3.2						
	1.6	630	891	7190	0.95						
	1.9	505	730	8530	1.20	**R**	**67 R37**	**DR**	**63S4**	40	167
	2.1	440	644	9060	1.35	**RF**	**67 R37**	**DR**	**63S4**	43	167
	2.4	385	571	9430	1.55						
	2.8	320	486	9790	1.85						
	1.7	590	836	7670	1.00						
	1.8	495	750	8630	1.20						
	2.1	440	646	9050	1.35	**R**	**67 R37**	**DR**	**63S4**	41	167
	2.4	400	574	9330	1.50	**RF**	**67 R37**	**DR**	**63S4**	44	167
	2.8	345	495	9660	1.75						
	3.1	285	438	9940	2.1						
	1.8	550	782	4650	0.80						
	2.0	455	678	7070	1.00						
	2.3	415	604	7260	1.10	**R**	**57 R37**	**DR**	**63S4**	34	167
	2.6	375	537	7400	1.20	**RF**	**57 R37**	**DR**	**63S4**	38	167
	2.9	330	471	7550	1.35						
	3.9	245	357	7770	1.85						
	4.3	215	319	7830	2.1						

P_m [kW]	n_a [1/min]	M_a [Nm]	i	F_{Ra} [1)] [N]	SEW f_B					m [kg]	
0.12	**3.8**	260	359	7730	1.75						
	4.3	235	324	7790	1.95						
	4.8	205	290	7840	2.2	**R**	**57 R37**	**DR**	**63S4**	33	167
	5.3	185	262	7880	2.4	**RF**	**57 R37**	**DR**	**63S4**	37	167
	5.6	171	246	7900	2.6						
	6.3	150	220	7930	3.0						
	2.7	345	510	4360	0.85						
	3.2	285	436	5490	1.05	**R**	**47 R37**	**DR**	**63S4**	28	167
	3.4	265	408	5590	1.10	**RF**	**47 R37**	**DR**	**63S4**	28	167
	4.0	220	344	5790	1.35						
	2.8	365	502	3020	0.80						
	3.2	315	429	5350	0.95						
	3.7	270	372	5580	1.10						
	4.0	250	348	5670	1.20	**R**	**47 R37**	**DR**	**63S4**	28	167
	4.6	210	301	5810	1.40	**RF**	**47 R37**	**DR**	**63S4**	28	167
	5.4	177	255	5930	1.70						
	6.0	156	228	5980	1.95						
	7.1	130	195	6040	2.3						
	4.1	225	338	4570	0.90						
	4.7	210	296	4790	0.95						
	5.3	184	259	5130	1.10	**R**	**37 R17**	**DR**	**63S4**	17	167
	6.0	163	228	5360	1.25	**RF**	**37 R17**	**DR**	**63S4**	19	167
	6.9	140	199	5550	1.40						
	8.0	123	172	5680	1.65						
	4.2	240	328	3730	0.85						
	4.8	205	289	4880	1.00						
	5.2	192	265	5040	1.05	**R**	**37 R17**	**DR**	**63S4**	17	167
	6.1	156	226	5410	1.30	**RF**	**37 R17**	**DR**	**63S4**	18	167
	6.8	144	202	5530	1.40						
	7.7	125	179	5660	1.60						
	6.0	158	229	4090	0.80						
	6.9	138	200	4200	0.95	**R**	**27 R17**	**DR**	**63S4**	11	167
	7.8	121	177	4270	1.05	**RF**	**27 R17**	**DR**	**63S4**	11	167
	8.3	116	166	4290	1.10						
	6.1	157	227	4100	0.85						
	6.8	144	203	4170	0.90	**R**	**27 R17**	**DR**	**63S4**	11	167
	7.7	125	179	4260	1.05	**RF**	**27 R17**	**DR**	**63S4**	11	167
	8.8	106	156	4330	1.25						
	4.6	250	195.24*	12900	3.3	**R**	**77**	**DR**	**63M6**	37	151
	5.4	210	166.59	13000	3.9	**RF**	**77**	**DR**	**63M6**	43	152
	6.2	186	145.67	13000	4.4						
	4.5	255	199.81	10100	2.4						
	4.9	235	184.07	10100	2.6						
	5.7	200	158.14	10300	3.0	**R**	**67**	**DR**	**63M6**	30	148
	6.5	175	137.67	10300	3.4	**RF**	**67**	**DR**	**63M6**	33	149
	7.0	164	128.97	10400	3.7						
	7.9	145	113.94	10400	4.1						
	6.9	166	199.81	10300	3.6	**R**	**67**	**DR**	**63S4**	30	148
	7.5	153	184.07	10400	3.9	**RF**	**67**	**DR**	**63S4**	33	149
	4.8	240	186.89	7780	1.90						
	5.2	220	172.17	7820	2.1						
	6.1	188	147.92	7870	2.4						
	7.0	164	128.77	7910	2.7	**R**	**57**	**DR**	**63M6**	23	145
	7.5	154	120.63	7920	2.9	**RF**	**57**	**DR**	**63M6**	27	146
	8.4	136	106.58	7950	3.3						
	9.1	126	98.99	7960	3.6						
	7.4	155	186.89	7920	2.9						
	8.0	143	172.17	7940	3.2	**R**	**57**	**DR**	**63S4**	23	145
	9.3	123	147.92	7960	3.7	**RF**	**57**	**DR**	**63S4**	27	146
	11	107	128.77	7980	4.2						

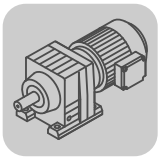

P_m [kW]	n_a [1/min]	M_a [Nm]	i	F_{Ra} [1)] [N]	SEW f_B					m [kg]	
0.12	**5.1**	225	176.88	5760	1.35						
	5.5	210	162.94	5830	1.45	**R**	**47**	**DR**	**63M6**	18	142
	6.4	178	139.99	5920	1.70	**RF**	**47**	**DR**	**63M6**	18	143
	7.4	155	121.87	5980	1.95						
	7.8	147	176.88	6000	2.0						
	8.5	135	162.94	6030	2.2						
	9.9	116	139.99	6070	2.6						
	11	101	121.87	6100	3.0	**R**	**47**	**DR**	**63S4**	18	142
	12	95	114.17	6110	3.2	**RF**	**47**	**DR**	**63S4**	18	143
	14	84	100.86	6120	3.6						
	15	78	93.68	6130	3.9						
	6.7	172	134.82	5270	1.15						
	7.3	157	123.66	5410	1.25						
	8.6	134	105.28	5600	1.50	**R**	**37**	**DR**	**63M6**	14	139
	9.9	116	90.77	5730	1.75	**RF**	**37**	**DR**	**63M6**	16	140
	11	108	84.61	5770	1.85						
	12	94	73.96	5850	2.1						
	10	112	134.82	5750	1.80						
	11	103	123.66	5800	1.95						
	13	87	105.28	5880	2.3	**R**	**37**	**DR**	**63S4**	14	139
	15	75	90.77	5930	2.7	**RF**	**37**	**DR**	**63S4**	16	140
	16	70	84.61	5950	2.8						
	19	61	73.96	5980	3.3						
	7.3	158	123.91	4090	0.80						
	8.5	134	105.49	4210	0.95						
	9.9	116	90.96	4300	1.10	**R**	**27**	**DR**	**63M6**	8.3	136
	11	108	84.78	4330	1.20	**RF**	**27**	**DR**	**63M6**	8.2	137
	12	94	74.11	4370	1.40						
	10	112	135.09	4310	1.15						
	11	103	123.91	4340	1.25						
	13	88	105.49	4390	1.50						
	15	76	90.96	4430	1.70						
	16	70	84.78	4440	1.85						
	19	62	74.11	4460	2.1	**R**	**27**	**DR**	**63S4**	8.3	136
	20	58	69.47	4470	2.3	**RF**	**27**	**DR**	**63S4**	8.2	137
	23	51	61.30	4400	2.6						
	25	46	55.87	4280	2.8						
	29	40	48.17	4090	3.3						
	31	37	44.90	4000	3.5						
	11	104	81.64	300	0.80						
	13	90	70.39	1470	0.95						
	14	84	65.61	1860	1.00	**R**	**17**	**DR**	**63M6**	7.6	133
	16	73	57.35	2430	1.15	**RF**	**17**	**DR**	**63M6**	7.5	134
	17	68	53.76	2500	1.25						
	19	60	47.44	2500	1.40						
	17	68	81.64	2500	1.25						
	20	58	70.39	2500	1.45						
	21	55	65.61	2500	1.55						
	24	48	57.35	2500	1.80						
	26	45	53.76	2500	1.90						
	29	39	47.44	2500	2.2	**R**	**17**	**DR**	**63S4**	7.6	133
	31	37	44.18	2500	2.3	**RF**	**17**	**DR**	**63S4**	7.5	134
	36	32	38.61	2430	2.7						
	38	30	36.20	2390	2.8						
	43	27	31.94	2310	3.2						
	49	24	28.32	2230	3.6						
	57	20	24.07	2130	4.3						

P_m [kW]	n_a [1/min]	M_a [Nm]	i	F_{Ra} [1)] [N]	SEW f_B					m [kg]	
0.12	**22**	53	60.32	1480	0.95						
	25	45	51.52	1540	1.10						
	27	42	47.78	1550	1.20						
	29	39	44.16	1550	1.30						
	31	36	41.31	1530	1.35						
	32	36	40.34	1520	1.40	**R**	**07**	**DT**	**56L4**	5.9	130
	34	34	38.51	1510	1.45	**RF**	**07**	**DT**	**56L4**	5.9	131
	38	30	34.05	1470	1.65						
	45	26	29.08	1410	1.95						
	48	24	26.97	1390	2.1						
	56	21	23.32	1340	2.4						
	60	19	21.73	1310	2.6						
	71	16	18.31	1250	3.1						
	78	15	16.73	1220	3.4						
	92	12	14.12	1170	4.0						
	108	11	12.06	1120	4.7						
	116	9.9	11.18	1090	5.1						
	134	8.5	9.67	1050	5.9						
	144	7.9	9.01	1030	6.3						
	166	6.9	7.85	990	7.1	**R**	**07**	**DT**	**56L4**	5.7	130
	174	6.6	7.48	970	6.5	**RF**	**07**	**DT**	**56L4**	5.7	131
	190	6.0	6.83	950	7.2						
	226	5.1	5.76	900	7.8						
	264	4.3	4.92	860	8.6						
	285	4.0	4.57	840	9.0						
	329	3.5	3.95	800	9.7						
	353	3.2	3.68	780	10						
	405	2.8	3.21	750	11						
	227	5.0	6.07	4270	8.6						
	267	4.3	5.18	4050	17	**RX**	**67**	**DR**	**63S4**	16	120
	305	3.8	4.53	3870	22	**RXF**	**67**	**DR**	**63S4**	20	121
	321	3.6	4.30*	3810	22						
	251	4.6	5.50*	3360	8.5						
	272	4.2	5.07	3270	8.6						
	317	3.6	4.35	3120	19						
	364	3.1	3.79	2980	22						
	389	2.9	3.55*	2910	24						
	440	2.6	3.14	2800	25	**RX**	**57**	**DR**	**63S4**	14	118
	474	2.4	2.91	2730	28	**RXF**	**57**	**DR**	**63S4**	16	119
	523	2.2	2.64*	2640	31						
	582	2.0	2.37	2550	35						
	676	1.7	2.04	2430	41						
	719	1.6	1.92*	2380	43						
	835	1.4	1.65	2260	49						
0.18	**0.09**	15000	14075	50900	0.85						
	0.11	13100	12344	62500	1.00	**R**	**147 R77**	**DR**	**63M4**	420	167
	0.12	11600	11143	65200	1.10	**RF**	**147 R77**	**DR**	**63M4**	430	167
	0.14	10300	9743	67300	1.25						
	0.16	8550	8443	69700	1.50						
	0.18	7400	7307	70900	1.75						
	0.20	6530	6447	71800	2.0						
	0.24	5640	5568	72500	2.3	**R**	**147 R77**	**DR**	**63M4**	420	167
	0.27	5150	4926	72800	2.5	**RF**	**147 R77**	**DR**	**63M4**	430	167
	0.31	4420	4325	73300	2.9						
	0.35	3920	3754	73600	3.3						
	0.40	3380	3302	73800	3.9						
	0.15	8900	8784	50100	0.90						
	0.18	7390	7479	54600	1.10						
	0.20	6950	6559	55500	1.15						
	0.23	5770	5834	57400	1.40	**R**	**137 R77**	**DR**	**63M4**	290	167
	0.26	5420	5116	57900	1.50	**RF**	**137 R77**	**DR**	**63M4**	310	167
	0.30	4520	4464	59000	1.75						
	0.34	3980	3928	59500	2.0						
	0.28	5060	4709	58300	1.60						
	0.33	4320	4018	59200	1.85						
	0.38	3780	3514	59700	2.1	**R**	**137 R77**	**DR**	**63M4**	280	167
	0.40	3590	3338	59900	2.2	**RF**	**137 R77**	**DR**	**63M4**	300	167
	0.45	3150	2929	60200	2.5						

P_m [kW]	n_a [1/min]	M_a [Nm]	i	F_{Ra} [1)] [N]	SEW f_B					m [kg]	
0.18	**0.30**	4490	4435	28400	0.95	**R**	**107 R77**	**DR**	**63M4**	200	167
	0.34	3980	3896	31100	1.10	**RF**	**107 R77**	**DR**	**63M4**	210	167
	0.43	3220	3039	34200	1.35						
	0.34	4210	3918	29900	1.00						
	0.39	3590	3343	32800	1.20						
	0.44	3260	3034	34100	1.30	**R**	**107 R77**	**DR**	**63M4**	195	167
	0.50	2850	2653	35400	1.50	**RF**	**107 R77**	**DR**	**63M4**	200	167
	0.58	2450	2280	36200	1.75						
	0.64	2220	2067	36500	1.95						
	0.66	2100	1987	36700	2.1						
	0.72	1870	1827	36900	2.3						
	0.83	1600	1599	37200	2.7	**R**	**107 R77**	**DR**	**63M4**	200	167
	0.94	1440	1400	37300	3.0	**RF**	**107 R77**	**DR**	**63M4**	205	167
	1.1	1230	1226	37400	3.5						
	0.49	3000	2668	20000	1.00						
	0.59	2480	2245	24200	1.20						
	0.65	2210	2016	25500	1.35						
	0.76	1970	1733	26500	1.50						
	0.81	1840	1623	27000	1.65						
	0.92	1610	1434	27500	1.85	**R**	**97 R57**	**DR**	**63M4**	125	167
	1.1	1330	1207	27900	2.3	**RF**	**97 R57**	**DR**	**63M4**	145	167
	1.2	1190	1084	28000	2.5						
	1.4	1000	934	28200	3.0						
	1.5	940	878	28300	3.2						
	1.8	790	755	28400	3.8						
	0.49	3090	2722	15900	0.95						
	0.57	2620	2311	23400	1.15	**R**	**97 R57**	**DR**	**63M4**	130	167
	0.64	2360	2078	24800	1.25	**RF**	**97 R57**	**DR**	**63M4**	145	167
	0.89	1690	1489	15900	0.90						
	0.95	1580	1395	16700	1.00						
	1.1	1380	1232	18000	1.10						
	1.2	1280	1145	18600	1.20	**R**	**87 R57**	**DR**	**63M4**	85	167
	1.3	1150	1037	19200	1.35	**RF**	**87 R57**	**DR**	**63M4**	92	167
	1.4	1020	931	19800	1.50						
	1.7	860	802	20000	1.80						
	0.87	1680	1524	15900	0.90						
	1.0	1390	1303	17900	1.10						
	1.2	1220	1143	18900	1.25	**R**	**87 R57**	**DR**	**63M4**	85	167
	1.5	980	885	19900	1.60	**RF**	**87 R57**	**DR**	**63M4**	92	167
	1.7	860	776	20000	1.80						
	1.5	980	858	5830	0.85						
	1.7	850	757	9590	0.95	**R**	**77 R37**	**DR**	**63M4**	45	167
	2.0	750	671	10500	1.10	**RF**	**77 R37**	**DR**	**63M4**	51	167
	2.3	630	571	11400	1.30						
	1.6	890	821	9230	0.90						
	1.8	800	731	10100	1.00						
	2.0	745	646	10500	1.10						
	2.4	645	560	11300	1.25						
	2.7	550	488	11800	1.50	**R**	**77 R37**	**DR**	**63M4**	46	167
	3.0	490	436	12100	1.70	**RF**	**77 R37**	**DR**	**63M4**	52	167
	3.5	420	373	12400	1.95						
	4.0	370	327	12600	2.2						
	4.6	330	289	12700	2.5						
	2.3	640	571	7060	0.95	**R**	**67 R37**	**DR**	**63M4**	40	167
	2.7	535	486	8250	1.10	**RF**	**67 R37**	**DR**	**63M4**	43	167
	2.3	655	574	5820	0.90						
	2.7	565	495	7950	1.05						
	3.0	480	438	8740	1.25						
	3.4	425	388	9160	1.40	**R**	**67 R37**	**DR**	**63M4**	41	167
	3.8	395	344	9380	1.55	**RF**	**67 R37**	**DR**	**63M4**	44	167
	4.5	320	294	9800	1.90						
	5.1	290	261	9920	2.1						
	2.9	500	454	6650	0.90	**R**	**57 R37**	**DR**	**63M4**	33	167
	3.2	455	410	7090	1.00	**RF**	**57 R37**	**DR**	**63M4**	37	167

P_m [kW]	n_a [1/min]	M_a [Nm]	i	F_{Ra} [1)] [N]	SEW f_B					m [kg]	
0.18	**2.8**	540	471	5250	0.85						
	3.7	405	357	7300	1.10						
	4.1	355	319	7460	1.25	**R**	**57 R37**	**DR**	**63M4**	34	167
	4.8	300	273	7630	1.50	**RF**	**57 R37**	**DR**	**63M4**	38	167
	5.5	260	241	7730	1.75						
	6.1	235	215	7790	1.95						
	3.7	420	359	7230	1.05						
	4.1	380	324	7380	1.20						
	4.5	335	290	7530	1.35						
	5.0	305	262	7620	1.50	**R**	**57 R37**	**DR**	**63M4**	33	167
	5.4	280	246	7680	1.60	**RF**	**57 R37**	**DR**	**63M4**	37	167
	6.0	250	220	7750	1.80						
	7.0	210	188	7830	2.1						
	8.3	177	159	7890	2.6						
	4.4	350	301	4150	0.85						
	5.2	290	255	5460	1.05	**R**	**47 R37**	**DR**	**63M4**	28	167
	5.8	260	228	5630	1.15	**RF**	**47 R37**	**DR**	**63M4**	28	167
	6.8	220	195	5790	1.40						
	6.6	230	199	4510	0.85	**R**	**37 R17**	**DR**	**63M4**	17	167
	7.7	199	172	4960	1.00	**RF**	**37 R17**	**DR**	**63M4**	19	167
	8.8	173	150	5260	1.15						
	6.5	235	202	4050	0.85	**R**	**37 R17**	**DR**	**63M4**	17	167
	7.4	205	179	4870	0.95	**RF**	**37 R17**	**DR**	**63M4**	18	167
	8.5	176	156	5230	1.15						
	9.4	157	141	4100	0.85						
	11	139	124	4190	0.95	**R**	**27 R17**	**DR**	**63M4**	11	167
	12	125	110	4260	1.05	**RF**	**27 R17**	**DR**	**63M4**	11	167
	14	105	94	4340	1.25						
	9.8	152	135	4120	0.85						
	11	139	118	4190	0.95	**R**	**27 R17**	**DR**	**63M4**	11	167
	13	121	104	4270	1.10	**RF**	**27 R17**	**DR**	**63M4**	11	167
	15	105	90	4340	1.25						
	4.5	385	195.24*	12500	2.1	**R**	**77**	**DR**	**63L6**	38	151
	5.2	330	166.59	12700	2.5	**RF**	**77**	**DR**	**63L6**	43	152
	6.0	290	145.67	12800	2.9						
	6.3	275	138.39	12900	3.0	**R**	**77**	**DR**	**63L6**	38	151
	7.2	240	121.42	12900	3.4	**RF**	**77**	**DR**	**63L6**	43	152
	6.8	255	195.24*	12900	3.2						
	7.9	215	166.59	13000	3.8	**R**	**77**	**DR**	**63M4**	37	151
	9.1	190	145.67	13000	4.3	**RF**	**77**	**DR**	**63M4**	43	152
	9.5	180	138.39	13000	4.6						
	4.4	395	199.81	9370	1.50						
	4.7	365	184.07	9560	1.65						
	5.5	310	158.14	9830	1.90						
	6.3	270	137.67	10000	2.2						
	6.8	255	128.97	10100	2.4						
	7.6	225	113.94	10200	2.7	**R**	**67**	**DR**	**63L6**	31	148
	8.2	210	105.83	10200	2.9	**RF**	**67**	**DR**	**63L6**	34	149
	9.1	190	95.91	10300	3.2						
	10	170	86.11	10300	3.5						
	12	147	74.17	10400	4.1						
	12	138	69.75	10400	4.4						
	6.6	260	199.81	10100	2.3						
	7.2	240	184.07	10100	2.5						
	8.3	205	158.14	10200	2.9						
	9.6	179	137.67	10300	3.4	**R**	**67**	**DR**	**63M4**	30	148
	10	168	128.97	10300	3.6	**RF**	**67**	**DR**	**63M4**	33	149
	12	148	113.94	10400	4.0						
	12	138	105.83	10400	4.4						
	4.7	370	186.89	7420	1.20						
	5.0	340	172.17	7510	1.30						
	5.9	290	147.92	7650	1.55	**R**	**57**	**DR**	**63L6**	24	145
	6.8	255	128.77	7740	1.75	**RF**	**57**	**DR**	**63L6**	27	146
	7.2	240	120.63	7780	1.90						

P_m [kW]	n_a [1/min]	M_a [Nm]	i	F_{Ra} [1)] [N]	SEW f_B					m [kg]	
0.18	**7.1**	245	186.89	7770	1.85						
	7.7	225	172.17	7810	2.0						
	8.9	193	147.92	7870	2.3						
	10	168	128.77	7900	2.7	**R**	**57**	**DR**	**63M4**	23	145
	11	157	120.63	7920	2.9	**RF**	**57**	**DR**	**63M4**	27	146
	12	139	106.58	7940	3.2						
	13	129	98.99	7950	3.5						
	15	117	89.71	7970	3.9						
	7.5	230	176.88	5740	1.30						
	8.1	210	162.94	5810	1.40						
	9.4	182	139.99	5910	1.65						
	11	159	121.87	5980	1.90						
	12	149	114.17	6000	2.0	**R**	**47**	**DR**	**63M4**	18	142
	13	131	100.86	6040	2.3	**RF**	**47**	**DR**	**63M4**	18	143
	14	122	93.68	6060	2.5						
	16	111	84.90	6080	2.7						
	17	99	76.23	6100	3.0						
	7.0	245	123.66	3060	0.80						
	8.3	210	105.28	4840	0.95	**R**	**37**	**DR**	**63L6**	15	139
	9.6	179	90.77	5190	1.10	**RF**	**37**	**DR**	**63L6**	16	140
	10	167	84.61	5310	1.20						
	9.8	176	134.82	5230	1.15						
	11	161	123.66	5370	1.25						
	13	137	105.28	5580	1.45						
	15	118	90.77	5710	1.70						
	16	110	84.61	5760	1.80	**R**	**37**	**DR**	**63M4**	14	139
	18	96	73.96	5840	2.1	**RF**	**37**	**DR**	**63M4**	16	140
	19	90	69.33	5870	2.2						
	22	80	61.18	5920	2.5						
	24	73	55.76	5940	2.8						
	27	63	48.08	5960	3.2						
	11	161	123.91	4070	0.80						
	13	137	105.49	4200	0.95						
	15	118	90.96	4280	1.10						
	16	110	84.78	4320	1.20						
	18	97	74.11	4370	1.35						
	19	91	69.47	4380	1.45						
	22	80	61.30	4320	1.65						
	24	73	55.87	4210	1.80	**R**	**27**	**DR**	**63M4**	8.3	136
	27	63	48.17	4040	2.1	**RF**	**27**	**DR**	**63M4**	8.2	137
	29	59	44.90	3960	2.2						
	34	51	39.25	3810	2.5						
	36	48	36.79	3740	2.7						
	41	42	32.47	3610	3.1						
	46	38	28.78	3480	3.5						
	54	32	24.47	3310	4.1						
	47	37	28.37	3470	3.5						
	51	34	26.09	3380	3.8						
	59	29	22.32	3220	4.5						
	68	25	19.35	3090	5.2	**R**	**27**	**DR**	**63M4**	8.0	136
	73	24	18.08	3020	5.5	**RF**	**27**	**DR**	**63M4**	7.9	137
	84	20	15.63	2890	6.4						
	99	17	13.28*	2750	7.5						
	16	106	81.64	46	0.80						
	19	92	70.39	1330	0.95						
	20	85	65.61	1740	1.00						
	23	75	57.35	2350	1.15						
	25	70	53.76	2500	1.20						
	28	62	47.44	2450	1.40	**R**	**17**	**DR**	**63M4**	7.6	133
	30	58	44.18	2410	1.50	**RF**	**17**	**DR**	**63M4**	7.5	134
	34	50	38.61	2340	1.70						
	36	47	36.20	2300	1.80						
	41	42	31.94	2240	2.0						
	47	37	28.32	2170	2.3						
	55	31	24.07	2080	2.7						

P_m [kW]	n_a [1/min]	M_a [Nm]	i	F_{Ra} [1)] [N]	SEW f_B					m [kg]	
0.18	**52**	33	25.23	2110	2.6						
	57	30	23.15	2060	2.8	**R**	**17**	**DR**	**63M4**	7.3	133
	67	26	19.71	1970	3.3	**RF**	**17**	**DR**	**63M4**	7.2	134
	78	22	16.99	1890	3.9						
	28	62	47.78	1110	0.80						
	30	58	44.16	1340	0.85						
	32	54	41.31	1390	0.95						
	33	53	40.34	1390	0.95						
	34	50	38.51	1380	1.00	**R**	**07**	**DR**	**63M4**	6.5	130
	39	44	34.05	1350	1.15	**RF**	**07**	**DR**	**63M4**	6.5	131
	45	38	29.08	1310	1.30						
	49	35	26.97	1290	1.40						
	57	30	23.32	1250	1.65						
	61	28	21.73	1240	1.75						
	72	24	18.31	1190	2.1						
	79	22	16.73	1160	2.3						
	94	18	14.12	1120	2.7						
	109	16	12.06	1070	3.2						
	118	15	11.18	1050	3.4						
	137	13	9.67	1010	4.0						
	146	12	9.01	990	4.3						
	168	10	7.85	960	4.8	**R**	**07**	**DR**	**63M4**	6.3	130
	177	9.7	7.48	940	4.4	**RF**	**07**	**DR**	**63M4**	6.3	131
	193	8.9	6.83	920	4.8						
	229	7.5	5.76	880	5.3						
	268	6.4	4.92	840	5.8						
	289	5.9	4.57	820	6.1						
	334	5.1	3.95	785	6.7						
	359	4.8	3.68	765	6.9						
	412	4.2	3.21	735	7.4						
	243	7.1	11.18	860	7.0						
	281	6.1	9.67	820	8.2						
	302	5.7	9.01	810	8.8						
	346	5.0	7.85	775	9.8						
	364	4.7	7.48	765	9.2						
	398	4.3	6.83	740	10	**R**	**07**	**DR**	**63S2**	6.3	130
	472	3.6	5.76	705	11	**RF**	**07**	**DR**	**63S2**	6.3	131
	552	3.1	4.92	670	12						
	596	2.9	4.57	655	12						
	689	2.5	3.95	625	14						
	739	2.3	3.68	615	14						
	848	2.0	3.21	585	16						
	143	12	6.07	4940	3.6						
	168	10	5.18	4690	7.4	**RX**	**67**	**DR**	**63L6**	17	120
	192	8.9	4.53	4490	9.2	**RXF**	**67**	**DR**	**63L6**	21	121
	202	8.5	4.30*	4410	9.4						
	218	7.9	6.07	4310	5.4						
	255	6.7	5.18	4090	11						
	292	5.9	4.53	3920	14						
	307	5.6	4.30*	3850	14						
	350	4.9	3.77	3690	18	**RX**	**67**	**DR**	**63M4**	16	120
	413	4.2	3.20*	3500	24	**RXF**	**67**	**DR**	**63M4**	20	121
	457	3.8	2.89	3380	28						
	519	3.3	2.54	3240	36						
	550	3.1	2.40*	3180	40						
	646	2.7	2.04	3020	50						
	158	11	5.50*	3880	3.6						
	172	10	5.07	3780	3.6	**RX**	**57**	**DR**	**63L6**	14	118
	200	8.6	4.35	3600	7.9	**RXF**	**57**	**DR**	**63L6**	16	119
	230	7.5	3.79	3440	9.2						

P_m [kW]	n_a [1/min]	M_a [Nm]	i	F_{Ra} [1)] [N]	SEW f_B					m [kg]	
0.18	**240**	7.2	5.50*	3400	5.4						
	261	6.6	5.07	3310	5.5						
	303	5.7	4.35	3150	12						
	348	4.9	3.79	3010	14						
	372	4.6	3.55*	2950	15						
	421	4.1	3.14	2830	16	**RX**	**57**	**DR**	**63M4**	14	118
	453	3.8	2.91	2760	18	**RXF**	**57**	**DR**	**63M4**	16	119
	500	3.4	2.64*	2670	20						
	557	3.1	2.37	2580	22						
	647	2.7	2.04	2460	26						
	688	2.5	1.92*	2410	28						
	799	2.2	1.65	2290	31						
0.25	**0.13**	15200	9743	48200	0.85						
	0.15	12800	8443	63100	1.00						
	0.18	11000	7307	66200	1.20						
	0.20	9740	6447	68100	1.35						
	0.23	8410	5568	69800	1.55	**R**	**147 R77**	**DR**	**63L4**	420	167
	0.26	7600	4926	70700	1.70	**RF**	**147 R77**	**DR**	**63L4**	430	167
	0.30	6570	4325	71700	2.0						
	0.35	5790	3754	72400	2.3						
	0.39	5020	3302	72900	2.6						
	0.45	4380	2898	73300	3.0						
	0.22	8670	5834	51100	0.90						
	0.25	7970	5116	53500	1.00	**R**	**137 R77**	**DR**	**63L4**	290	167
	0.29	6740	4464	55800	1.20	**RF**	**137 R77**	**DR**	**63L4**	310	167
	0.33	5930	3928	57100	1.35						
	0.28	7430	4709	54600	1.10						
	0.32	6340	4018	56500	1.25						
	0.37	5550	3514	57700	1.45	**R**	**137 R77**	**DR**	**63L4**	280	167
	0.39	5270	3338	58100	1.50	**RF**	**137 R77**	**DR**	**63L4**	300	167
	0.44	4620	2929	58900	1.75						
	0.49	4190	2658	59300	1.90						
	0.54	3800	2412	59700	2.1						
	0.63	3270	2073	60100	2.5	**R**	**137 R77**	**DR**	**63L4**	290	167
	0.71	2810	1839	60500	2.8	**RF**	**137 R77**	**DR**	**63L4**	310	167
	0.93	2180	1397	60800	3.7						
	1.1	1890	1226	61000	4.2						
	0.43	4730	3039	25600	0.90	**R**	**107 R77**	**DR**	**63L4**	205	167
						RF	**107 R77**	**DR**	**63L4**	210	167
	0.43	4790	3034	23600	0.90	**R**	**107 R77**	**DR**	**63L4**	195	167
						RF	**107 R77**	**DR**	**63L4**	200	167
	0.65	3100	1987	34600	1.40						
	0.71	2790	1827	35600	1.55						
	0.81	2410	1599	36300	1.80						
	0.93	2140	1400	36600	2.0	**R**	**107 R77**	**DR**	**63L4**	200	167
	1.1	1840	1226	36900	2.3	**RF**	**107 R77**	**DR**	**63L4**	205	167
	1.4	1440	939	37300	3.0						
	1.6	1240	822	37400	3.5						
	0.75	2840	1733	22000	1.05	**R**	**97 R57**	**DR**	**63L4**	125	167
	0.80	2660	1623	23200	1.15	**RF**	**97 R57**	**DR**	**63L4**	145	167
	0.71	2960	1823	21100	1.00						
	0.82	2570	1583	23700	1.15						
	0.93	2230	1396	25400	1.35						
	1.1	1940	1228	26600	1.55						
	1.2	1750	1069	27300	1.70	**R**	**97 R57**	**DR**	**63L4**	130	167
	1.4	1530	938	27600	1.95	**RF**	**97 R57**	**DR**	**63L4**	145	167
	1.6	1300	824	27900	2.3						
	1.8	1160	737	28100	2.6						
	2.1	1000	632	28200	3.0						
	1.1	1850	1145	10700	0.85						
	1.2	1670	1037	16000	0.95	**R**	**87 R57**	**DR**	**63L4**	85	167
	1.4	1490	931	17400	1.05	**RF**	**87 R57**	**DR**	**63L4**	93	167
	1.6	1270	802	18600	1.20						

P_m [kW]	n_a [1/min]	M_a [Nm]	i	F_{Ra} [1)] [N]	SEW f_B					m [kg]	
0.25	**1.1**	1800	1143	14700	0.85						
	1.5	1420	885	17800	1.10						
	1.7	1250	776	18700	1.25						
	1.9	1100	685	19400	1.40	**R**	**87 R57**	**DR**	**63L4**	86	167
	2.2	930	599	20000	1.65	**RF**	**87 R57**	**DR**	**63L4**	93	167
	2.5	820	525	20000	1.90						
	2.9	715	456	20000	2.2						
	4.9	415	268	20000	3.7						
	2.3	920	571	8910	0.90	**R**	**77 R37**	**DR**	**63L4**	46	167
						RF	**77 R37**	**DR**	**63L4**	52	167
	2.3	930	560	8780	0.90						
	2.7	795	488	10100	1.05						
	3.0	705	436	10900	1.15						
	3.5	610	373	11500	1.35	**R**	**77 R37**	**DR**	**63L4**	47	167
	4.0	535	327	11900	1.55	**RF**	**77 R37**	**DR**	**63L4**	53	167
	4.5	475	289	12200	1.75						
	5.0	425	260	12400	1.95						
	5.8	355	224	12600	2.3						
	3.4	620	388	7290	0.95						
	3.8	565	344	7950	1.05						
	4.4	465	294	8870	1.30						
	5.0	425	261	9180	1.40	**R**	**67 R37**	**DR**	**63L4**	41	167
	5.5	380	234	9460	1.60	**RF**	**67 R37**	**DR**	**63L4**	45	167
	6.5	320	200	9780	1.85						
	7.4	280	176	9980	2.2						
	8.2	250	158	10100	2.4						
	3.4	645	384	6960	0.95						
	3.6	600	359	7550	1.00						
	4.2	515	310	8430	1.15						
	4.9	435	264	9100	1.40	**R**	**67 R37**	**DR**	**63L4**	41	167
	5.5	385	235	9420	1.55	**RF**	**67 R37**	**DR**	**63L4**	44	167
	6.5	325	201	9750	1.85						
	7.2	295	181	9910	2.0						
	4.1	520	319	6050	0.85						
	4.8	440	273	7160	1.05						
	5.4	380	241	7380	1.20						
	6.0	340	215	7510	1.30	**R**	**57 R37**	**DR**	**63L4**	35	167
	7.0	300	187	7630	1.50	**RF**	**57 R37**	**DR**	**63L4**	38	167
	7.9	260	164	7730	1.75						
	9.2	225	142	7800	2.0						
	4.0	545	324	4980	0.85						
	4.5	485	290	6950	0.95						
	5.0	435	262	7160	1.05	**R**	**57 R37**	**DR**	**63L4**	34	167
	5.3	405	246	7280	1.10	**RF**	**57 R37**	**DR**	**63L4**	37	167
	5.9	360	220	7450	1.25						
	5.7	375	228	2440	0.80						
	6.7	315	195	5320	0.95	**R**	**47 R37**	**DR**	**63L4**	29	167
	7.1	295	182	5440	1.00	**RF**	**47 R37**	**DR**	**63L4**	29	167
	8.5	245	154	5680	1.20						
	8.7	250	150	2540	0.80						
	10	210	130	4790	0.95						
	10	200	124	4930	1.00	**R**	**37 R17**	**DR**	**63L4**	18	167
	12	178	110	5200	1.10	**RF**	**37 R17**	**DR**	**63L4**	19	167
	14	152	94	5460	1.30						
	9.7	220	135	4660	0.90						
	10	215	127	4770	0.95	**R**	**37 R17**	**DR**	**63L4**	18	167
	13	174	104	5250	1.15	**RF**	**37 R17**	**DR**	**63L4**	19	167
	14	150	90	5470	1.35						
	2.4	1020	289.74	28200	3.0						
	2.7	900	255.71	28300	3.3	**R**	**97**	**DT**	**80N8**	110	157
	2.8	850	241.25	28400	3.5	**RF**	**97**	**DT**	**80N8**	125	158
	3.1	760	216.28	28400	4.0						

P_m [kW]	n_a [1/min]	M_a [Nm]	i	F_{Ra} [1)] [N]	SEW f_B					m [kg]	
0.25	**2.8**	870	246.54	20000	1.80						
	3.1	760	216.54	20000	2.0	**R**	**87**	**DT**	**80N8**	68	154
	3.3	720	205.71	20000	2.2	**RF**	**87**	**DT**	**80N8**	75	155
	3.7	640	181.77	20000	2.4						
	4.1	585	166.59	11600	1.40						
	4.7	510	145.67	12000	1.60	**R**	**77**	**DT**	**80N8**	42	151
	4.9	485	138.39	12100	1.70	**RF**	**77**	**DT**	**80N8**	48	152
	5.6	425	121.42	12400	1.90						
	4.5	530	195.24*	11900	1.55						
	5.3	450	166.59	12300	1.80	**R**	**77**	**DT**	**71D6**	38	151
	6.0	395	145.67	12500	2.1	**RF**	**77**	**DT**	**71D6**	44	152
	6.7	360	195.24*	12600	2.3						
	7.8	305	166.59	12800	2.7						
	8.9	270	145.67	12900	3.1	**R**	**77**	**DR**	**63L4**	38	151
	9.4	255	138.39	12900	3.2	**RF**	**77**	**DR**	**63L4**	43	152
	11	225	121.42	13000	3.7						
	4.3	555	158.14	8060	1.10						
	4.9	485	137.67	8730	1.25	**R**	**67**	**DT**	**80N8**	35	148
	5.3	455	128.97	8970	1.35	**RF**	**67**	**DT**	**80N8**	38	149
	6.0	400	113.94	9340	1.50						
	4.4	540	199.81	8190	1.10						
	4.8	500	184.07	8590	1.20						
	5.6	430	158.14	9140	1.40						
	6.4	375	137.67	9500	1.60	**R**	**67**	**DT**	**71D6**	32	148
	6.8	350	128.97	9630	1.70	**RF**	**67**	**DT**	**71D6**	35	149
	7.7	310	113.94	9840	1.95						
	8.3	285	105.83	9940	2.1						
	6.5	365	199.81	9540	1.65						
	7.1	340	184.07	9700	1.80						
	8.2	290	158.14	9930	2.1						
	9.4	255	137.67	10100	2.4						
	10	235	128.97	10100	2.5	**R**	**67**	**DR**	**63L4**	31	148
	11	210	113.94	10200	2.9	**RF**	**67**	**DR**	**63L4**	34	149
	12	194	105.83	10300	3.1						
	14	176	95.91	10300	3.4						
	15	158	86.11	10400	3.8						
	4.7	505	186.89	6450	0.90						
	5.1	465	172.17	7030	0.95						
	6.0	400	147.92	7300	1.10						
	6.8	350	128.77	7480	1.30	**R**	**57**	**DT**	**71D6**	25	145
	7.3	325	120.63	7550	1.35	**RF**	**57**	**DT**	**71D6**	29	146
	8.3	290	106.58	7660	1.55						
	8.9	270	98.99	7710	1.70						
	7.0	345	186.89	7500	1.30						
	7.5	315	172.17	7590	1.40						
	8.8	270	147.92	7700	1.65						
	10	235	128.77	7780	1.90						
	11	220	120.63	7810	2.0	**R**	**57**	**DR**	**63L4**	24	145
	12	196	106.58	7860	2.3	**RF**	**57**	**DR**	**63L4**	27	146
	13	182	98.99	7880	2.5						
	14	165	89.71	7910	2.7						
	16	148	80.55	7930	3.0						
	19	127	69.23	7960	3.5						

P_m [kW]	n_a [1/min]	M_a [Nm]	i	F_{Ra} [1)] [N]	SEW f_B					m [kg]	
0.25	**7.4**	325	176.88	5280	0.90						
	8.0	300	162.94	5420	1.00						
	9.3	255	139.99	5630	1.15						
	11	225	121.87	5770	1.35						
	11	210	114.17	5820	1.45						
	13	185	100.86	5900	1.60						
	14	172	93.68	5940	1.75	**R**	**47**	**DR**	**63L4**	19	142
	15	156	84.90	5980	1.90	**RF**	**47**	**DR**	**63L4**	19	143
	17	140	76.23	6020	2.1						
	19	126	68.54	6050	2.4						
	20	118	64.21	6070	2.5						
	23	104	56.73	6090	2.9						
	25	97	52.69	6100	3.1						
	27	88	47.75	6080	3.4						
	9.6	250	134.82	2630	0.80						
	11	225	123.66	4560	0.90						
	12	193	105.28	5030	1.05						
	14	167	90.77	5320	1.20						
	15	155	84.61	5420	1.30						
	18	136	73.96	5590	1.45						
	19	127	69.33	5650	1.55	**R**	**37**	**DR**	**63L4**	15	139
	21	112	61.18	5750	1.80	**RF**	**37**	**DR**	**63L4**	16	140
	23	102	55.76	5800	1.95						
	27	88	48.08	5870	2.3						
	29	82	44.81	5760	2.4						
	33	72	39.17	5540	2.8						
	35	67	36.72	5430	3.0						
	40	60	32.40	5230	3.4						
	15	156	84.78	4100	0.85						
	18	136	74.11	4210	0.95						
	19	128	69.47	4250	1.00						
	21	113	61.30	4190	1.15						
	23	103	55.87	4090	1.25						
	27	89	48.17	3940	1.45	**R**	**27**	**DR**	**63L4**	9.0	136
	29	83	44.90	3870	1.60	**RF**	**27**	**DR**	**63L4**	8.9	137
	33	72	39.25	3730	1.80						
	35	68	36.79	3670	1.90						
	40	60	32.47	3540	2.2						
	45	53	28.78	3420	2.5						
	53	45	24.47	3270	2.9						
	46	52	28.37	3410	2.5						
	50	48	26.09	3330	2.7						
	58	41	22.32	3180	3.2						
	67	36	19.35	3050	3.7						
	72	33	18.08	2990	3.9						
	83	29	15.63	2860	4.5						
	98	24	13.28*	2730	5.3						
	110	22	11.86	2630	5.9						
	128	19	10.13	2510	6.6	**R**	**27**	**DR**	**63L4**	8.7	136
	138	17	9.41	2440	7.1	**RF**	**27**	**DR**	**63L4**	8.6	137
	159	15	8.16	2330	7.7						
	170	14	7.63*	2290	8.0						
	197	12	6.59	2180	8.8						
	232	10	5.60*	2080	9.6						
	260	9.2	5.00*	2000	10						
	304	7.8	4.27	1910	11						
	325	7.3	4.00*	1870	12						
	386	6.2	3.37	1770	13						
	23	105	57.35	156	0.80						
	24	99	53.76	785	0.85						
	27	87	47.44	1630	1.00						
	29	81	44.18	2000	1.05						
	34	71	38.61	2200	1.20	**R**	**17**	**DR**	**63L4**	8.3	133
	36	67	36.20	2180	1.30	**RF**	**17**	**DR**	**63L4**	8.2	134
	41	59	31.94	2130	1.45						
	46	52	28.32	2070	1.65						
	54	44	24.07	2000	1.90						

P_m [kW]	n_a [1/min]	M_a [Nm]	i	F_{Ra} [1)] [N]	SEW f_B					m [kg]	
0.25	**52**	46	25.23	2020	1.85						
	56	43	23.15	1980	2.0						
	66	36	19.71	1910	2.4						
	77	31	16.99	1840	2.7	**R**	**17**	**DR**	**63L4**	8.0	133
	82	29	15.84	1810	2.9	**RF**	**17**	**DR**	**63L4**	7.9	134
	94	25	13.84	1750	3.4						
	100	24	12.98	1720	3.6						
	114	21	11.45	1660	3.9						
	38	63	34.05	1090	0.80						
	45	53	29.08	1200	0.95						
	48	50	26.97	1190	1.00	**R**	**07**	**DR**	**63L4**	7.2	130
	56	43	23.32	1170	1.15	**RF**	**07**	**DR**	**63L4**	7.2	131
	60	40	21.73	1160	1.25						
	71	34	18.31	1120	1.50						
	78	31	16.73	1100	1.65						
	92	26	14.12	1070	1.95						
	108	22	12.06	1030	2.3						
	116	21	11.18	1010	2.4						
	134	18	9.67	980	2.8						
	144	17	9.01	960	3.0						
	166	14	7.85	930	3.4	**R**	**07**	**DR**	**63L4**	7.0	130
	174	14	7.48	920	3.1	**RF**	**07**	**DR**	**63L4**	7.0	131
	190	13	6.83	900	3.4						
	226	11	5.76	860	3.8						
	264	9.0	4.92	820	4.1						
	285	8.4	4.57	800	4.3						
	329	7.3	3.95	770	4.7						
	353	6.8	3.68	755	4.9						
	405	5.9	3.21	725	5.3						
	238	10	11.18	840	5.0						
	275	8.7	9.67	810	5.8						
	295	8.1	9.01	795	6.2						
	339	7.0	7.85	765	7.0						
	356	6.7	7.48	755	6.4						
	389	6.1	6.83	735	7.1	**R**	**07**	**DR**	**63M2**	6.3	130
	461	5.2	5.76	700	7.7	**RF**	**07**	**DR**	**63M2**	6.3	131
	540	4.4	4.92	665	8.4						
	583	4.1	4.57	650	8.8						
	674	3.5	3.95	625	9.7						
	723	3.3	3.68	610	10						
	829	2.9	3.21	585	11						
	145	17	6.07	4890	2.6						
	170	14	5.18	4650	5.4	**RX**	**67**	**DT**	**71D6**	19	120
	194	12	4.53	4450	6.7	**RXF**	**67**	**DT**	**71D6**	23	121
	205	12	4.30*	4380	6.8						
	214	11	6.07	4310	3.9						
	251	9.5	5.18	4100	7.9						
	287	8.3	4.53	3920	9.9						
	302	7.9	4.30*	3860	10						
	345	6.9	3.77	3700	13	**RX**	**67**	**DR**	**63L4**	17	120
	406	5.9	3.20*	3500	17	**RXF**	**67**	**DR**	**63L4**	21	121
	450	5.3	2.89	3390	20						
	511	4.7	2.54	3250	25						
	542	4.4	2.40*	3190	28						
	636	3.8	2.04	3020	35						
	160	15	5.50*	3840	2.6						
	174	14	5.07	3740	2.6	**RX**	**57**	**DT**	**71D6**	16	118
	202	12	4.35	3560	5.8	**RXF**	**57**	**DT**	**71D6**	18	119
	232	10	3.79	3410	6.7						

P_m [kW]	n_a [1/min]	M_a [Nm]	i	F_{Ra} [1)] [N]	SEW f_B					m [kg]	
0.25	**236**	10	5.50*	3390	3.9						
	257	9.3	5.07	3300	3.9						
	299	8.0	4.35	3150	8.5						
	343	7.0	3.79	3010	9.9						
	366	6.5	3.55*	2950	11						
	414	5.8	3.14	2830	11	**RX**	**57**	**DR**	**63L4**	14	118
	446	5.3	2.91	2760	13	**RXF**	**57**	**DR**	**63L4**	16	119
	492	4.8	2.64*	2680	14						
	548	4.4	2.37	2580	16						
	637	3.7	2.04	2460	19						
	677	3.5	1.92*	2410	20						
	787	3.0	1.65	2300	23						
0.37	**0.19**	15900	7307	37500	0.80						
	0.21	14100	6447	60400	0.90						
	0.25	12100	5568	64300	1.05						
	0.28	10900	4926	66400	1.20	**R**	**147 R77**	**DT**	**71D4**	420	167
	0.32	9480	4325	68500	1.35	**RF**	**147 R77**	**DT**	**71D4**	430	167
	0.37	8310	3754	70000	1.55						
	0.42	7240	3302	71100	1.80						
	0.48	6320	2898	71900	2.1						
	0.31	9740	4464	39400	0.80	**R**	**137 R77**	**DT**	**71D4**	290	167
	0.35	8570	3928	51500	0.95	**RF**	**137 R77**	**DT**	**71D4**	315	167
	0.34	9080	4018	49200	0.90						
	0.39	7940	3514	53500	1.00						
	0.41	7540	3338	54300	1.05	**R**	**137 R77**	**DT**	**71D4**	280	167
	0.47	6620	2929	56000	1.20	**RF**	**137 R77**	**DT**	**71D4**	305	167
	0.56	5600	2484	57600	1.45						
	0.62	5030	2242	58400	1.60						
	0.52	6000	2658	57000	1.35						
	0.57	5440	2412	57800	1.45						
	0.67	4680	2073	58800	1.70						
	0.75	4060	1839	59400	1.95	**R**	**137 R77**	**DT**	**71D4**	290	167
	0.99	3130	1397	60200	2.6	**RF**	**137 R77**	**DT**	**71D4**	310	167
	1.1	2720	1226	60500	2.9						
	1.3	2440	1090	60700	3.3						
	1.4	2130	951	60900	3.8						
	0.67	4660	2067	27300	0.90						
	0.82	3790	1693	31900	1.15						
	0.89	3420	1550	33500	1.25	**R**	**107 R77**	**DT**	**71D4**	195	167
	0.98	3110	1407	34600	1.40	**RF**	**107 R77**	**DT**	**71D4**	205	167
	1.1	2670	1209	35900	1.60						
	1.3	2330	1055	36400	1.85						
	0.69	4450	1987	28600	0.95						
	0.76	4030	1827	30800	1.05						
	0.86	3490	1599	33200	1.25						
	0.99	3090	1400	34600	1.40	**R**	**107 R77**	**DT**	**71D4**	200	167
	1.1	2670	1226	35900	1.60	**RF**	**107 R77**	**DT**	**71D4**	210	167
	1.5	2070	939	36700	2.1						
	1.7	1790	822	37000	2.4						
	1.1	2760	1207	22500	1.10	**R**	**97 R57**	**DT**	**71D4**	130	167
	1.3	2470	1084	24300	1.20	**RF**	**97 R57**	**DT**	**71D4**	145	167
	0.99	3180	1396	10800	0.95						
	1.1	2780	1228	22500	1.10						
	1.3	2480	1069	24200	1.20						
	1.5	2160	938	25700	1.40						
	1.7	1860	824	26900	1.60	**R**	**97 R57**	**DT**	**71D4**	130	167
	1.9	1670	737	27400	1.80	**RF**	**97 R57**	**DT**	**71D4**	145	167
	2.2	1430	632	27700	2.1						
	3.2	980	431	28200	3.1						
	3.6	860	379	28300	3.5						
	4.1	765	336	28400	3.9						
	1.7	1810	802	13800	0.85	**R**	**87 R57**	**DT**	**71D4**	87	167
	1.8	1700	754	15800	0.90	**RF**	**87 R57**	**DT**	**71D4**	94	167
	2.1	1450	649	17600	1.05						

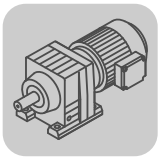

P_m [kW]	n_a [1/min]	M_a [Nm]	i	F_{Ra} [1)] [N]	SEW f_B					m [kg]	
0.37	**1.8**	1780	776	15100	0.85						
	2.0	1570	685	16800	1.00						
	2.3	1340	599	18300	1.15						
	2.6	1170	525	19100	1.30	**R**	**87 R57**	**DT**	**71D4**	87	167
	3.0	1030	456	19700	1.50	**RF**	**87 R57**	**DT**	**71D4**	95	167
	5.2	595	268	20000	2.6						
	5.9	525	236	20000	2.9						
	2.6	1260	538	18700	1.25						
	2.9	1100	472	19400	1.40	**R**	**87 R57**	**DT**	**71D4**	86	167
	3.5	930	400	20000	1.65	**RF**	**87 R57**	**DT**	**71D4**	93	167
	3.8	830	361	20000	1.85						
	3.7	860	373	9520	0.95						
	4.2	755	327	10500	1.10						
	4.8	670	289	11100	1.20						
	5.3	600	260	11600	1.35	**R**	**77 R37**	**DT**	**71D4**	48	167
	6.2	510	224	12000	1.60	**RF**	**77 R37**	**DT**	**71D4**	53	167
	7.0	445	197	12300	1.85						
	8.2	390	169	12500	2.1						
	9.3	340	149	12700	2.4						
	4.7	665	294	4670	0.90						
	5.3	600	261	7550	1.00	**R**	**67 R37**	**DT**	**71D4**	42	167
	5.9	540	234	8220	1.10	**RF**	**67 R37**	**DT**	**71D4**	45	167
	6.9	460	200	8930	1.30						
	2.7	1330	255.71	27900	2.3						
	2.8	1250	241.25	28000	2.4	**R**	**97**	**DT**	**90S8**	115	157
	3.1	1120	216.28	28100	2.7	**RF**	**97**	**DT**	**90S8**	130	158
	3.6	970	186.30	28300	3.1						
	3.1	1140	289.74	28100	2.6						
	3.5	1000	255.71	28200	3.0	**R**	**97**	**DT**	**80K6**	105	157
	3.7	950	241.25	28300	3.2	**RF**	**97**	**DT**	**80K6**	125	158
	4.2	850	216.28	28400	3.5						
	3.1	1130	216.54	19300	1.40						
	3.3	1070	205.71	19600	1.45	**R**	**87**	**DT**	**90S8**	73	154
	3.7	940	181.77	20000	1.65	**RF**	**87**	**DT**	**90S8**	80	155
	3.6	970	246.54	20000	1.60						
	4.2	850	216.54	20000	1.80						
	4.4	810	205.71	20000	1.90	**R**	**87**	**DT**	**80K6**	66	154
	5.0	715	181.77	20000	2.2	**RF**	**87**	**DT**	**80K6**	73	155
	5.8	610	155.34	20000	2.5						
	6.3	560	142.41	20000	2.8						
	4.7	755	145.67	10500	1.10						
	4.9	720	138.39	10800	1.15	**R**	**77**	**DT**	**90S8**	47	151
	5.6	630	121.42	11400	1.30	**RF**	**77**	**DT**	**90S8**	53	152
	5.4	655	166.59	11200	1.25						
	6.2	570	145.67	11700	1.45	**R**	**77**	**DT**	**80K6**	40	151
	6.5	545	138.39	11900	1.50	**RF**	**77**	**DT**	**80K6**	46	152
	7.1	500	195.24*	12100	1.65						
	8.3	425	166.59	12400	1.90						
	9.5	375	145.67	12600	2.2						
	10	355	138.39	12600	2.3	**R**	**77**	**DT**	**71D4**	38	151
	11	310	121.42	12800	2.6	**RF**	**77**	**DT**	**71D4**	44	152
	13	265	102.99	12900	3.1						
	15	240	92.97	12900	3.5						
	5.7	620	158.14	7300	0.95						
	6.5	540	137.67	8210	1.10	**R**	**67**	**DT**	**80K6**	34	148
	7.0	505	128.97	8530	1.20	**RF**	**67**	**DT**	**80K6**	37	149
	7.9	445	113.94	9010	1.35						

P_m [kW]	n_a [1/min]	M_a [Nm]	i	F_{Ra} [1)] [N]	SEW f_B					m [kg]	
0.37	**6.9**	510	199.81	8480	1.15						
	7.5	470	184.07	8820	1.25						
	8.7	405	158.14	9310	1.50						
	10	355	137.67	9620	1.70						
	11	330	128.97	9740	1.80						
	12	290	113.94	9920	2.1						
	13	270	105.83	10000	2.2	**R**	**67**	**DT**	**71D4**	32	148
	14	245	95.91	10100	2.4	**RF**	**67**	**DT**	**71D4**	35	149
	16	220	86.11	10200	2.7						
	19	190	74.17	10300	3.2						
	20	179	69.75	10300	3.4						
	23	157	61.26	10400	3.8						
	24	146	56.89	10400	4.1						
	7.0	505	128.77	6510	0.90						
	7.5	475	120.63	7000	0.95	**R**	**57**	**DT**	**80K6**	27	145
	8.4	420	106.58	7240	1.10	**RF**	**57**	**DT**	**80K6**	31	146
	9.1	390	98.99	7350	1.15						
	7.4	480	186.89	6980	0.95						
	8.0	440	172.17	7140	1.00						
	9.3	380	147.92	7390	1.20						
	11	330	128.77	7550	1.35						
	11	310	120.63	7610	1.45						
	13	275	106.58	7700	1.65						
	14	255	98.99	7750	1.80	**R**	**57**	**DT**	**71D4**	25	145
	15	230	89.71	7800	1.95	**RF**	**57**	**DT**	**71D4**	29	146
	17	205	80.55	7840	2.2						
	20	177	69.23	7890	2.5						
	21	166	64.85	7910	2.7						
	24	147	57.29	7760	3.1						
	26	136	53.22	7600	3.3						
	29	124	48.23	7380	3.6						
	9.9	360	139.99	3490	0.85						
	11	310	121.87	5350	0.95						
	12	290	114.17	5460	1.05						
	14	260	100.86	5630	1.15						
	15	240	93.68	5700	1.25						
	16	215	84.90	5790	1.40						
	18	195	76.23	5870	1.55						
	20	176	68.54	5930	1.70	**R**	**47**	**DT**	**71D4**	20	142
	21	164	64.21	5960	1.80	**RF**	**47**	**DT**	**71D4**	20	143
	24	145	56.73	6010	2.1						
	26	135	52.69	5990	2.2						
	29	122	47.75	5820	2.5						
	32	110	42.87	5650	2.7						
	37	95	36.93	5410	3.2						
	40	89	34.73	5310	3.4						
	41	87	33.79	5270	2.8						
	44	80	31.12	5150	2.8						
	52	69	26.74	4920	4.4	**R**	**47**	**DT**	**71D4**	20	142
	59	60	23.28	4720	5.0	**RF**	**47**	**DT**	**71D4**	20	143
	63	56	21.81	4620	5.4						
	15	230	90.77	4250	0.85						
	16	215	84.61	4720	0.90	**R**	**37**	**DT**	**71D4**	16	139
	19	189	73.96	5070	1.05	**RF**	**37**	**DT**	**71D4**	17	140
	20	178	69.33	5210	1.15						
	23	157	61.18	5410	1.30						
	25	143	55.76	5530	1.40						
	29	123	48.08	5590	1.60						
	31	115	44.81	5480	1.75	**R**	**37**	**DT**	**71D4**	16	139
	35	100	39.17	5290	2.0	**RF**	**37**	**DT**	**71D4**	17	140
	38	94	36.72	5190	2.1						
	43	83	32.40	5010	2.4						
	48	74	28.73	4850	2.7						
	57	63	24.42	4620	3.2						

P_m [kW]	n_a [1/min]	M_a [Nm]	i	F_{Ra} [1)] [N]	SEW f_B					m [kg]	
0.37	**49**	73	28.32	4830	2.8						
	53	67	26.03	4710	2.8	**R**	**37**	**DT**	**71D4**	16	139
	62	57	22.27	4500	3.5	**RF**	**37**	**DT**	**71D4**	17	140
	71	49	19.31	4320	4.1						
	76	46	18.05	4230	4.3						
	88	40	15.60	4050	5.0						
	104	34	13.25	3850	5.6	**R**	**37**	**DT**	**71D4**	16	139
	117	30	11.83	3720	6.0	**RF**	**37**	**DT**	**71D4**	17	140
	23	157	61.30	3870	0.85						
	25	143	55.87	3800	0.90						
	29	123	48.17	3680	1.05						
	31	115	44.90	3620	1.15						
	35	101	39.25	3510	1.30	**R**	**27**	**DT**	**71D4**	9.9	136
	38	94	36.79	3460	1.40	**RF**	**27**	**DT**	**71D4**	9.8	137
	43	83	32.47	3350	1.55						
	48	74	28.78	3250	1.75						
	56	63	24.47	3110	2.1						
	49	73	28.37	3240	1.80						
	53	67	26.09	3170	1.95						
	62	57	22.32	3040	2.3						
	71	50	19.35	2920	2.6	**R**	**27**	**DT**	**71D4**	9.6	136
	76	46	18.08	2860	2.8	**RF**	**27**	**DT**	**71D4**	9.6	137
	88	40	15.63	2750	3.3						
	104	34	13.28*	2620	3.8						
	36	99	38.61	770	0.85						
	38	93	36.20	1260	0.90						
	43	82	31.94	1910	1.05	**R**	**17**	**DT**	**71D4**	9.2	133
	49	73	28.32	1880	1.15	**RF**	**17**	**DT**	**71D4**	9.1	134
	57	62	24.07	1830	1.40						
	55	65	25.23	1840	1.30						
	60	59	23.15	1820	1.45						
	70	51	19.71	1760	1.70						
	81	44	16.99	1710	1.95						
	87	41	15.84	1680	2.1						
	100	35	13.84	1630	2.4						
	106	33	12.98	1610	2.6						
	121	29	11.45	1560	2.8						
	136	26	10.15	1520	3.0	**R**	**17**	**DT**	**71D4**	8.9	133
	160	22	8.63	1460	3.3	**RF**	**17**	**DT**	**71D4**	8.8	134
	183	19	7.55	1370	2.9						
	196	18	7.04	1350	3.1						
	224	16	6.15	1300	3.4						
	239	15	5.76	1280	3.6						
	271	13	5.09	1240	3.9						
	306	12	4.51	1200	4.2						
	360	9.8	3.83	1150	4.6						
	75	47	18.31	1000	1.05						
	83	43	16.73	990	1.15						
	98	36	14.12	960	1.40						
	114	31	12.06	940	1.60						
	123	29	11.18	930	1.75						
	143	25	9.67	900	2.0						
	153	23	9.01	890	2.2						
	176	20	7.85	870	2.4	**R**	**07**	**DT**	**71D4**	7.9	130
	185	19	7.48	860	2.3	**RF**	**07**	**DT**	**71D4**	7.9	131
	202	18	6.83	840	2.5						
	239	15	5.76	810	2.7						
	280	13	4.92	780	2.9						
	302	12	4.57	765	3.1						
	350	10	3.95	735	3.4						
	375	9.4	3.68	720	3.5						
	430	8.2	3.21	695	3.8						

P_m [kW]	n_a [1/min]	M_a [Nm]	i	F_{Ra} [1)] [N]	SEW f_B					m [kg]	
0.37	**274**	13	9.67	780	3.9						
	294	12	9.01	765	4.2						
	337	11	7.85	740	4.7						
	354	10	7.48	730	4.3						
	388	9.1	6.83	715	4.7						
	460	7.7	5.76	680	5.2	**R**	**07**	**DR**	**63L2**	7.0	130
	538	6.6	4.92	650	5.6	**RF**	**07**	**DR**	**63L2**	7.0	131
	580	6.1	4.57	640	5.9						
	671	5.3	3.95	610	6.4						
	720	4.9	3.68	600	6.7						
	826	4.3	3.21	575	7.2						
	174	20	5.18	4570	3.7						
	199	18	4.53	4380	4.6	**RX**	**67**	**DT**	**80K6**	21	120
	209	17	4.30*	4310	4.7	**RXF**	**67**	**DT**	**80K6**	25	121
	239	15	3.77	4130	5.9						
	227	16	6.07	4200	2.8						
	267	13	5.18	3990	5.6						
	305	12	4.53	3820	7.1						
	321	11	4.30*	3760	7.3						
	366	9.7	3.77	3610	9.0	**RX**	**67**	**DT**	**71D4**	19	120
	431	8.2	3.20*	3420	12	**RXF**	**67**	**DT**	**71D4**	23	121
	478	7.4	2.89	3310	14						
	543	6.5	2.54	3170	18						
	575	6.1	2.40*	3110	20						
	675	5.2	2.04	2950	26						
	207	17	4.35	3500	4.0	**RX**	**57**	**DT**	**80K6**	18	118
	238	15	3.79	3350	4.6	**RXF**	**57**	**DT**	**80K6**	20	119
	254	14	3.55*	3280	5.0						
	251	14	5.50*	3300	2.8						
	272	13	5.07	3210	2.8						
	317	11	4.35	3060	6.1						
	364	9.7	3.79	2930	7.1						
	389	9.1	3.55*	2870	7.6						
	440	8.0	3.14	2760	8.1	**RX**	**57**	**DT**	**71D4**	16	118
	474	7.5	2.91	2690	8.9	**RXF**	**57**	**DT**	**71D4**	18	119
	523	6.8	2.64*	2610	10						
	582	6.1	2.37	2520	11						
	676	5.2	2.04	2400	13						
	719	4.9	1.92*	2350	14						
	835	4.2	1.65	2240	16						
0.55	**0.22**	19800	6077	120000	0.90						
	0.25	17600	5407	120000	1.00	**R**	**167 R97**	**DT**	**80K4**	750	167
	0.29	15000	4650	120000	1.20	**RF**	**167 R97**	**DT**	**80K4**	760	167
	0.33	13100	4129	120000	1.35						
	0.28	16900	4926	22000	0.75						
	0.31	14700	4325	53900	0.90						
	0.36	12900	3754	62900	1.00	**R**	**147 R77**	**DT**	**80K4**	425	167
	0.41	11200	3302	65900	1.15	**RF**	**147 R77**	**DT**	**80K4**	430	167
	0.47	9830	2898	68000	1.30						
	0.53	8890	2555	69300	1.45						
	0.62	7700	2211	70600	1.70						
	0.70	6790	1951	71500	1.90						
	0.80	5810	1705	72400	2.2	**R**	**147 R77**	**DT**	**80K4**	420	167
	0.89	5210	1536	72800	2.5	**RF**	**147 R77**	**DT**	**80K4**	430	167
	1.0	4510	1329	73300	2.9						
	1.2	3920	1166	73600	3.3						
	0.55	8650	2484	51200	0.90	**R**	**137 R77**	**DT**	**80K4**	280	167
						RF	**137 R77**	**DT**	**80K4**	305	167

P_m [kW]	n_a [1/min]	M_a [Nm]	i	F_{Ra} [1)] [N]	SEW f_B					m [kg]	
0.55	**0.51**	9250	2658	48400	0.85						
	0.56	8400	2412	52300	0.95						
	0.66	7220	2073	55000	1.10						
	0.74	6320	1839	56500	1.25						
	0.85	5420	1598	57900	1.50	**R**	**137 R77**	**DT**	**80K4**	290	167
	0.97	4840	1397	58600	1.65	**RF**	**137 R77**	**DT**	**80K4**	315	167
	1.1	4220	1226	59300	1.90						
	1.2	3780	1090	59700	2.1						
	1.4	3300	951	60100	2.4						
	1.6	2820	831	60500	2.8						
	0.97	4830	1407	21900	0.90						
	1.1	4150	1209	30200	1.05						
	1.3	3620	1055	32700	1.20						
	1.5	3170	919	34400	1.35	**R**	**107 R77**	**DT**	**80K4**	200	167
	1.7	2830	815	35500	1.50	**RF**	**107 R77**	**DT**	**80K4**	205	167
	1.9	2470	717	36200	1.75						
	2.2	2160	626	36600	2.0						
	0.97	4810	1400	22800	0.90						
	1.1	4180	1226	30100	1.05						
	1.2	3740	1104	32200	1.15	**R**	**107 R77**	**DT**	**80K4**	205	167
	1.4	3220	939	34200	1.35	**RF**	**107 R77**	**DT**	**80K4**	210	167
	1.7	2800	822	35600	1.55						
	1.7	2870	824	21800	1.05						
	1.8	2570	737	23700	1.15						
	2.1	2200	632	25500	1.35						
	2.4	1920	560	26700	1.55						
	2.8	1670	484	27400	1.80	**R**	**97 R57**	**DT**	**80K4**	130	167
	3.1	1510	431	27600	2.0	**RF**	**97 R57**	**DT**	**80K4**	150	167
	3.6	1320	379	27900	2.3						
	4.0	1180	336	28000	2.6						
	4.6	1030	296	28200	2.9						
	5.5	860	249	28300	3.5						
	2.6	1820	525	13600	0.85						
	3.0	1580	456	16700	1.00						
	3.4	1370	398	18100	1.15	**R**	**87 R57**	**DT**	**80K4**	89	167
	3.9	1210	352	18900	1.30	**RF**	**87 R57**	**DT**	**80K4**	97	167
	4.5	1040	305	19700	1.50						
	2.9	1690	472	15900	0.90						
	3.4	1420	400	17800	1.10	**R**	**87 R57**	**DT**	**80K4**	88	167
	3.8	1280	361	18600	1.20	**RF**	**87 R57**	**DT**	**80K4**	95	167
	4.9	990	276	4510	0.85						
	5.8	840	236	9730	1.00	**R**	**77 R37**	**DT**	**80K4**	49	167
	6.2	785	221	10200	1.05	**RF**	**77 R37**	**DT**	**80K4**	54	167
	7.3	660	186	11200	1.25						
	2.7	1980	255.71	26500	1.50						
	2.8	1860	241.25	26900	1.60	**R**	**97**	**DT**	**90L8**	115	157
	3.1	1670	216.28	27400	1.80	**RF**	**97**	**DT**	**90L8**	130	158
	3.1	1690	289.74	27400	1.75						
	3.5	1490	255.71	27700	2.0	**R**	**97**	**DT**	**80N6**	110	157
	3.7	1410	241.25	27800	2.1	**RF**	**97**	**DT**	**80N6**	125	158
	4.2	1260	216.28	28000	2.4						
	4.7	1120	289.74	28100	2.7						
	5.3	990	255.71	28200	3.0	**R**	**97**	**DT**	**80K4**	105	157
	5.6	930	241.25	28300	3.2	**RF**	**97**	**DT**	**80K4**	125	158
	6.3	840	216.28	28400	3.6						
	3.6	1440	246.54	17700	1.10						
	4.2	1260	216.54	18700	1.25						
	4.4	1200	205.71	19000	1.30	**R**	**87**	**DT**	**80N6**	68	154
	5.0	1060	181.77	19600	1.45	**RF**	**87**	**DT**	**80N6**	75	155
	5.8	910	155.34	20000	1.70						

P_m [kW]	n_a [1/min]	M_a [Nm]	i	F_{Ra} [1)] [N]	SEW f_B					m [kg]	
0.55	**5.5**	950	246.54	20000	1.65						
	6.3	840	216.54	20000	1.85						
	6.6	795	205.71	20000	1.95						
	7.5	700	181.77	20000	2.2						
	8.8	600	155.34	20000	2.6	**R**	**87**	**DT**	**80K4**	66	154
	9.6	550	142.41	20000	2.8	**RF**	**87**	**DT**	**80K4**	73	155
	11	485	124.97	20000	3.2						
	11	455	118.43*	20000	3.4						
	13	400	103.65	20000	3.9						
	8.2	645	166.59	11300	1.25						
	9.3	565	145.67	11800	1.45						
	9.8	535	138.39	11900	1.55						
	11	470	121.42	12200	1.75						
	13	400	102.99	12500	2.1	**R**	**77**	**DT**	**80K4**	40	151
	15	360	92.97	12600	2.3	**RF**	**77**	**DT**	**80K4**	46	152
	17	315	81.80	12800	2.6						
	18	300	77.24	12800	2.8						
	21	255	65.77	12900	3.2						
	8.6	610	158.14	7430	1.00						
	9.9	530	137.67	8290	1.15						
	11	500	128.97	8600	1.20						
	12	440	113.94	9060	1.35						
	13	410	105.83	9280	1.45						
	14	370	95.91	9520	1.60	**R**	**67**	**DT**	**80K4**	34	148
	16	335	86.11	9730	1.80	**RF**	**67**	**DT**	**80K4**	37	149
	18	285	74.17	9940	2.1						
	20	270	69.75	10000	2.2						
	22	235	61.26	10100	2.5						
	24	220	56.89	10200	2.7						
	11	465	120.63	7030	0.95						
	13	410	106.58	7260	1.10						
	14	380	98.99	7370	1.20						
	15	345	89.71	7490	1.30						
	17	310	80.55	7600	1.45						
	20	265	69.23	7710	1.70						
	21	250	64.85	7750	1.80	**R**	**57**	**DT**	**80K4**	27	145
	24	220	57.29	7530	2.0	**RF**	**57**	**DT**	**80K4**	31	146
	26	205	53.22	7390	2.2						
	28	186	48.23	7190	2.4						
	31	167	43.30	6980	2.7						
	36	144	37.30*	6700	3.1						
	39	136	35.07	6580	3.3						
	52	102	26.31	6060	4.4						
	54	97	24.99*	5970	4.7	**R**	**57**	**DT**	**80K4**	27	145
	62	85	21.93	5740	5.3	**RF**	**57**	**DT**	**80K4**	30	146
	73	72	18.60*	5460	6.3						
	15	360	93.68	3280	0.85						
	16	330	84.90	5230	0.90						
	18	295	76.23	5450	1.00						
	20	265	68.54	5600	1.15						
	21	250	64.21	5670	1.20						
	24	220	56.73	5790	1.35	**R**	**47**	**DT**	**80K4**	22	142
	26	205	52.69	5770	1.45	**RF**	**47**	**DT**	**80K4**	22	143
	28	184	47.75	5630	1.65						
	32	166	42.87	5470	1.80						
	37	143	36.93	5260	2.1						
	39	134	34.73	5180	2.2						
	46	115	29.88	4970	2.6						
	51	103	26.74	4820	2.9	**R**	**47**	**DT**	**80K4**	22	142
	58	90	23.28	4630	3.3	**RF**	**47**	**DT**	**80K4**	22	143
	62	84	21.81	4550	3.6						

P_m [kW]	n_a [1/min]	M_a [Nm]	i	F_{Ra} [1)] [N]	SEW f_B					m [kg]	
0.55	**22**	235	61.18	3910	0.85						
	24	215	55.76	4740	0.95						
	28	186	48.08	5120	1.10						
	30	173	44.81	5230	1.15						
	35	151	39.17	5070	1.30	**R**	**37**	**DT**	**80K4**	18	139
	37	142	36.72	4990	1.40	**RF**	**37**	**DT**	**80K4**	19	140
	42	125	32.40	4840	1.60						
	47	111	28.73	4700	1.80						
	56	94	24.42	4500	2.1						
	61	86	22.27	4390	2.3						
	70	75	19.31	4220	2.7						
	75	70	18.05	4140	2.9	**R**	**37**	**DT**	**80K4**	18	139
	87	60	15.60	3970	3.3	**RF**	**37**	**DT**	**80K4**	19	140
	103	51	13.25	3790	3.7						
	115	46	11.83	3670	4.0						
	35	152	39.25	3280	0.85						
	37	142	36.79	3240	0.90						
	42	125	32.47	3160	1.05	**R**	**27**	**DT**	**80K4**	12	136
	47	111	28.78	3080	1.15	**RF**	**27**	**DT**	**80K4**	12	137
	56	95	24.47	2970	1.40						
	61	86	22.32	2910	1.50						
	70	75	19.35	2810	1.75						
	75	70	18.08	2760	1.85						
	87	60	15.63	2660	2.2						
	102	51	13.28*	2550	2.5						
	115	46	11.86	2470	2.8						
	134	39	10.13	2370	3.1						
	145	36	9.41	2290	3.4	**R**	**27**	**DT**	**80K4**	12	136
	167	32	8.16	2200	3.7	**RF**	**27**	**DT**	**80K4**	12	137
	178	29	7.63*	2160	3.8						
	206	26	6.59	2070	4.2						
	243	22	5.60*	1980	4.6						
	272	19	5.00*	1910	4.9						
	318	17	4.27	1830	5.3						
	340	15	4.00*	1790	5.5						
	404	13	3.37	1700	6.1						
	50	105	53.76	235	0.80						
	57	92	47.44	1280	0.90	**R**	**17**	**DT**	**71D2**	9.2	133
	61	86	44.18	1610	1.00	**RF**	**17**	**DT**	**71D2**	9.1	134
	70	75	38.61	1590	1.15						
	69	76	19.71	1590	1.10						
	80	66	16.99	1560	1.30						
	86	61	15.84	1550	1.40						
	98	54	13.84	1510	1.60						
	105	50	12.98	1500	1.70						
	119	44	11.45	1460	1.85						
	134	39	10.15	1430	1.95						
	158	33	8.63	1380	2.2	**R**	**17**	**DT**	**80K4**	11	133
	180	29	7.55	1290	1.90	**RF**	**17**	**DT**	**80K4**	11	134
	193	27	7.04	1270	2.0						
	221	24	6.15	1240	2.3						
	236	22	5.76	1220	2.4						
	267	20	5.09	1190	2.6						
	302	17	4.51	1150	2.8						
	355	15	3.83	1110	3.0						
	313	17	8.63	1170	4.3						
	358	15	7.55	1100	3.8	**R**	**17**	**DT**	**71D2**	8.9	133
	384	14	7.04	1080	4.0	**RF**	**17**	**DT**	**71D2**	8.8	134
	439	12	6.15	1050	4.5						

P_m [kW]	n_a [1/min]	M_a [Nm]	i	F_{Ra} [1)] [N]	SEW f_B					m [kg]	
0.55	**147**	36	18.31	810	1.40						
	161	33	16.73	800	1.55						
	191	28	14.12	780	1.80						
	224	24	12.06	760	2.1						
	241	22	11.18	750	2.3						
	279	19	9.67	730	2.7						
	300	18	9.01	720	2.9						
	344	15	7.85	700	3.2	**R**	**07**	**DT**	**71D2**	7.9	130
	361	15	7.48	695	3.0	**RF**	**07**	**DT**	**71D2**	7.9	131
	395	13	6.83	680	3.2						
	468	11	5.76	650	3.6						
	548	9.6	4.92	625	3.9						
	591	8.9	4.57	615	4.0						
	684	7.7	3.95	590	4.4						
	734	7.2	3.68	580	4.6						
	842	6.2	3.21	555	5.0						
	174	30	5.18	4510	2.5						
	199	26	4.53	4320	3.1	**RX**	**67**	**DT**	**80N6**	22	120
	209	25	4.30*	4260	3.2	**RXF**	**67**	**DT**	**80N6**	26	121
	239	22	3.77	4090	4.0						
	263	20	5.18	3970	3.8						
	300	18	4.53	3800	4.7						
	316	17	4.30*	3740	4.8						
	360	15	3.77	3590	6.0						
	425	12	3.20*	3410	8.1						
	471	11	2.89	3300	9.5	**RX**	**67**	**DT**	**80K4**	21	120
	535	9.8	2.54	3170	12	**RXF**	**67**	**DT**	**80K4**	25	121
	567	9.3	2.40*	3110	13						
	666	7.9	2.04	2950	17						
	732	7.2	1.86	2860	18						
	845	6.2	1.61	2730	18						
	207	25	4.35	3440	2.7						
	238	22	3.79	3300	3.1						
	254	21	3.55*	3230	3.3	**RX**	**57**	**DT**	**80N6**	19	118
	287	18	3.14	3110	3.6	**RXF**	**57**	**DT**	**80N6**	21	119
	309	17	2.91	3040	3.9						
	312	17	4.35	3040	4.1						
	359	15	3.79	2910	4.7						
	383	14	3.55*	2850	5.0						
	434	12	3.14	2740	5.4						
	467	11	2.91	2680	6.0						
	515	10	2.64*	2600	6.8	**RX**	**57**	**DT**	**80K4**	18	118
	574	9.2	2.37	2510	7.5	**RXF**	**57**	**DT**	**80K4**	20	119
	666	7.9	2.04	2390	8.7						
	708	7.4	1.92*	2350	9.3						
	823	6.4	1.65	2230	11						
	921	5.7	1.48	2150	12						
	1045	5.0	1.30	2070	13						
0.75	**0.30**	20700	4650	120000	0.85	**R**	**167 R97**	**DT**	**80N4**	750	167
	0.33	18200	4129	120000	1.00	**RF**	**167 R97**	**DT**	**80N4**	760	167
	0.52	12100	2657	120000	1.50						
	0.59	10500	2333	120000	1.70	**R**	**167 R97**	**DT**	**80N4**	750	167
	0.66	9300	2085	120000	1.95	**RF**	**167 R97**	**DT**	**80N4**	760	167
	0.96	6550	1438	120000	2.8						
	0.42	15300	3302	46300	0.85	**R**	**147 R77**	**DT**	**80N4**	425	167
	0.48	13400	2898	61800	0.95	**RF**	**147 R77**	**DT**	**80N4**	435	167
	0.54	12100	2555	64400	1.10						
	0.62	10500	2211	67100	1.25						
	0.71	9230	1951	68800	1.40						
	0.81	7940	1705	70400	1.65	**R**	**147 R77**	**DT**	**80N4**	425	167
	0.90	7130	1536	71200	1.80	**RF**	**147 R77**	**DT**	**80N4**	435	167
	1.0	6170	1329	72100	2.1						
	1.2	5380	1166	72700	2.4						

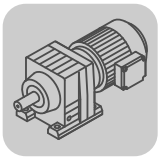

P_m [kW]	n_a [1/min]	M_a [Nm]	i	F_{Ra} [1)] [N]	SEW f_B					m [kg]	
0.75	**0.74**	8730	1863	50900	0.90						
	0.87	7390	1586	54600	1.10	**R**	**137 R77**	**DT**	**80N4**	285	167
	0.99	6580	1391	56100	1.20	**RF**	**137 R77**	**DT**	**80N4**	305	167
	1.1	5920	1256	57100	1.35						
	0.67	9810	2073	37900	0.80						
	0.75	8610	1839	51400	0.95						
	0.86	7410	1598	54600	1.10						
	0.99	6590	1397	56100	1.20						
	1.1	5750	1226	57400	1.40	**R**	**137 R77**	**DT**	**80N4**	295	167
	1.3	5140	1090	58200	1.55	**RF**	**137 R77**	**DT**	**80N4**	315	167
	1.4	4490	951	59000	1.80						
	1.7	3860	831	59600	2.1						
	1.9	3360	730	60100	2.4						
	1.3	4940	1055	16400	0.85						
	1.5	4310	919	29400	1.00	**R**	**107 R77**	**DT**	**80N4**	200	167
	1.7	3840	815	31700	1.10	**RF**	**107 R77**	**DT**	**80N4**	205	167
	1.5	4400	939	28900	1.00						
	1.7	3830	822	31800	1.10	**R**	**107 R77**	**DT**	**80N4**	205	167
	3.7	1710	369	37100	2.5	**RF**	**107 R77**	**DT**	**80N4**	210	167
	4.3	1490	323	37200	2.9						
	2.2	2990	632	20100	1.00						
	2.5	2620	560	23400	1.15						
	2.9	2270	484	25200	1.30						
	3.2	2050	431	26200	1.45	**R**	**97 R57**	**DT**	**80N4**	135	167
	3.6	1800	379	27100	1.65	**RF**	**97 R57**	**DT**	**80N4**	150	167
	4.1	1600	336	27500	1.90						
	4.7	1400	296	27800	2.1						
	5.5	1170	249	28100	2.6						
	3.5	1870	398	9720	0.85						
	3.9	1650	352	16200	0.95						
	4.5	1430	305	17700	1.10	**R**	**87 R57**	**DT**	**80N4**	90	167
	5.2	1260	268	18700	1.25	**RF**	**87 R57**	**DT**	**80N4**	98	167
	5.9	1110	236	19400	1.40						
	3.8	1740	361	15500	0.90						
	4.6	1440	300	17700	1.10	**R**	**87 R57**	**DT**	**80N4**	89	167
	5.4	1220	256	18900	1.25	**RF**	**87 R57**	**DT**	**80N4**	96	167
	2.8	2610	251.15	36000	1.65						
	3.0	2390	229.95	36300	1.80	**R**	**107**	**DV**	**100M8**	180	159
	3.4	2110	203.16	36700	2.0	**RF**	**107**	**DV**	**100M8**	185	160
	3.2	2240	216.28	25300	1.35						
	3.7	1930	186.30	26600	1.55	**R**	**97**	**DV**	**100M8**	125	157
	4.1	1760	170.02	27200	1.70	**RF**	**97**	**DV**	**100M8**	140	158
	3.5	2030	255.71	26200	1.45						
	3.7	1920	241.25	26700	1.55	**R**	**97**	**DT**	**90S6**	115	157
	4.2	1720	216.28	27300	1.75	**RF**	**97**	**DT**	**90S6**	130	158
	4.8	1500	289.74	27600	2.0						
	5.4	1330	255.71	27900	2.3						
	5.7	1250	241.25	28000	2.4	**R**	**97**	**DT**	**80N4**	110	157
	6.4	1120	216.28	28100	2.7	**RF**	**97**	**DT**	**80N4**	125	158
	7.4	970	186.30	28300	3.1						
	8.1	880	170.02	28300	3.4						
	4.2	1720	216.54	15600	0.90						
	4.4	1640	205.71	16300	0.95	**R**	**87**	**DT**	**90S6**	73	154
	5.0	1450	181.77	17600	1.05	**RF**	**87**	**DT**	**90S6**	80	155
	5.8	1240	155.34	18800	1.25	**R**	**87**	**DT**	**90S6**	73	154
	6.3	1130	142.41	19300	1.35	**RF**	**87**	**DT**	**90S6**	80	155

P_m [kW]	n_a [1/min]	M_a [Nm]	i	F_{Ra} [1)] [N]	SEW f_B					m [kg]	
0.75	**5.6**	1280	246.54	18600	1.20						
	6.4	1120	216.54	19300	1.40						
	6.7	1070	205.71	19600	1.45						
	7.6	940	181.77	20000	1.65						
	8.9	810	155.34	20000	1.90	**R**	**87**	**DT**	**80N4**	68	154
	9.7	740	142.41	20000	2.1	**RF**	**87**	**DT**	**80N4**	75	155
	11	650	124.97	20000	2.4						
	12	615	118.43*	20000	2.5						
	13	540	103.65	20000	2.9						
	15	485	93.38	20000	3.2						
	8.3	860	166.59	9490	0.95						
	9.5	755	145.67	10500	1.10	**R**	**77**	**DT**	**80N4**	42	151
	10	720	138.39	10800	1.15	**RF**	**77**	**DT**	**80N4**	48	152
	11	630	121.42	11400	1.30						
	13	535	102.99	11900	1.55						
	15	485	92.97	12200	1.70						
	17	425	81.80	12400	1.95						
	18	400	77.24	12500	2.1	**R**	**77**	**DT**	**80N4**	42	151
	21	340	65.77	12700	2.4	**RF**	**77**	**DT**	**80N4**	48	152
	24	300	57.68	12800	2.7						
	27	270	52.07	12900	3.0						
	30	240	45.81	12900	3.5						
	32	225	43.26	13000	3.7						
	11	670	128.97	4040	0.90						
	12	590	113.94	7660	1.00						
	13	550	105.83	8120	1.10						
	14	500	95.91	8600	1.20						
	16	445	86.11	9010	1.35						
	19	385	74.17	9430	1.55	**R**	**67**	**DT**	**80N4**	35	148
	20	360	69.75	9570	1.65	**RF**	**67**	**DT**	**80N4**	38	149
	23	320	61.26	9800	1.90						
	24	295	56.89	9910	2.0						
	27	270	51.56	10000	2.2						
	30	240	46.29	10100	2.5						
	13	555	106.58	4610	0.80						
	14	515	98.99	6200	0.90						
	15	465	89.71	7040	0.95						
	17	420	80.55	7240	1.10	**R**	**57**	**DT**	**80N4**	28	145
	20	360	69.23	7450	1.25	**RF**	**57**	**DT**	**80N4**	32	146
	21	335	64.85	7430	1.35						
	24	295	57.29	7220	1.50						
	26	275	53.22	7090	1.65						
	29	250	48.23	6930	1.80						
	32	225	43.30	6740	2.0						
	37	194	37.30*	6490	2.3	**R**	**57**	**DT**	**80N4**	28	145
	39	182	35.07	6380	2.5	**RF**	**57**	**DT**	**80N4**	32	146
	46	157	30.18	6130	2.9						
	51	140	26.97	5940	3.2						
	52	137	26.31	5900	3.3						
	55	130	24.99*	5820	3.5	**R**	**57**	**DT**	**80N4**	28	145
	63	114	21.93	5610	4.0	**RF**	**57**	**DT**	**80N4**	31	146
	74	97	18.60*	5350	4.7						
	20	355	68.54	3660	0.85						
	21	335	64.21	4950	0.90	**R**	**47**	**DT**	**80N4**	23	142
	24	295	56.73	5450	1.00	**RF**	**47**	**DT**	**80N4**	23	143
	26	275	52.69	5480	1.10						
	29	250	47.75	5370	1.20						
	32	225	42.87	5240	1.35						
	37	192	36.93	5060	1.55	**R**	**47**	**DT**	**80N4**	23	142
	40	180	34.73	4980	1.65	**RF**	**47**	**DT**	**80N4**	23	143
	46	155	29.88	4800	1.95						
	52	139	26.70	4660	2.2						
	58	122	23.59	4510	2.5						
	52	139	26.74	4660	2.2						
	59	121	23.28	4490	2.5						
	63	113	21.81	4420	2.7	**R**	**47**	**DT**	**80N4**	23	142
	72	100	19.27	4270	3.0	**RF**	**47**	**DT**	**80N4**	23	143
	77	93	17.89	4180	3.1						
	85	84	16.22	4070	3.3						

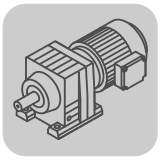

P_m [kW]	n_a [1/min]	M_a [Nm]	i	F_{Ra} [1)] [N]	SEW f_B					m [kg]	
0.75	**29**	250	48.08	2330	0.80	**R**	**37**	**DT**	**80N4**	19	139
	31	235	44.81	4230	0.85	**RF**	**37**	**DT**	**80N4**	20	140
	35	205	39.17	4720	1.00						
	38	191	36.72	4740	1.05						
	43	168	32.40	4610	1.20	**R**	**37**	**DT**	**80N4**	19	139
	48	149	28.73	4490	1.35	**RF**	**37**	**DT**	**80N4**	20	140
	57	127	24.42	4320	1.60						
	62	116	22.27	4230	1.75						
	71	100	19.31	4080	2.0						
	76	94	18.05	4010	2.1						
	88	81	15.60	3850	2.5	**R**	**37**	**DT**	**80N4**	19	139
	104	69	13.25	3690	2.8	**RF**	**37**	**DT**	**80N4**	20	140
	117	61	11.83	3570	3.0						
	137	53	10.11	3420	3.2						
	146	49	9.47	3360	3.4						
	48	149	28.78	2880	0.85	**R**	**27**	**DT**	**80N4**	13	136
	56	127	24.47	2800	1.00	**RF**	**27**	**DT**	**80N4**	13	137
	62	116	22.32	2750	1.10						
	71	100	19.35	2670	1.30						
	76	94	18.08	2630	1.40						
	88	81	15.63	2550	1.60						
	104	69	13.28*	2450	1.90						
	116	62	11.86	2380	2.1						
	136	53	10.13	2290	2.3	**R**	**27**	**DT**	**80N4**	13	136
	147	49	9.41	2210	2.5	**RF**	**27**	**DT**	**80N4**	13	137
	169	42	8.16	2130	2.7						
	181	40	7.63*	2090	2.8						
	209	34	6.59	2010	3.1						
	246	29	5.60*	1930	3.4						
	276	26	5.00*	1870	3.7						
	70	102	19.71	465	0.85						
	81	88	16.99	1390	0.95						
	87	82	15.84	1380	1.05						
	100	72	13.84	1370	1.20						
	106	67	12.98	1360	1.25						
	121	59	11.45	1350	1.35						
	136	53	10.15	1320	1.45						
	160	45	8.63	1290	1.60	**R**	**17**	**DT**	**80N4**	12	133
	183	39	7.55	1200	1.45	**RF**	**17**	**DT**	**80N4**	12	134
	196	37	7.04	1180	1.50						
	224	32	6.15	1160	1.70						
	239	30	5.76	1150	1.75						
	271	26	5.09	1120	1.95						
	306	23	4.51	1090	2.1						
	360	20	3.83	1060	2.3						
	236	30	11.45	1200	2.7						
	266	27	10.15	1170	2.9						
	313	23	8.63	1130	3.1						
	358	20	7.55	1060	2.8						
	384	19	7.04	1040	2.9	**R**	**17**	**DT**	**80K2**	11	133
	439	16	6.15	1010	3.3	**RF**	**17**	**DT**	**80K2**	11	134
	468	15	5.76	990	3.5						
	531	14	5.09	960	3.8						
	599	12	4.51	930	4.0						
	704	10	3.83	890	4.4						
	199	36	4.53	4260	2.3						
	209	34	4.30*	4200	2.3	**RX**	**67**	**DT**	**90S6**	27	120
	239	30	3.77	4040	2.9	**RXF**	**67**	**DT**	**90S6**	31	121
	281	26	3.20*	3840	3.9						

P_m [kW]	n_a [1/min]	M_a [Nm]	i	F_{Ra} [1)] [N]	SEW f_B					m [kg]	
0.75	**267**	27	5.18	3900	2.8						
	305	24	4.53	3750	3.5						
	321	22	4.30*	3690	3.6						
	366	20	3.77	3540	4.4						
	431	17	3.20*	3360	6.0						
	478	15	2.89	3260	7.1	**RX**	**67**	**DT**	**80N4**	22	120
	543	13	2.54	3130	8.9	**RXF**	**67**	**DT**	**80N4**	26	121
	575	13	2.40*	3070	9.8						
	675	11	2.04	2920	13						
	743	9.6	1.86	2830	13						
	858	8.3	1.61	2700	14						
	238	30	3.79	3240	2.3						
	254	28	3.55*	3180	2.4						
	287	25	3.14	3060	2.6	**RX**	**57**	**DT**	**90S6**	24	118
	309	23	2.91	3000	2.9	**RXF**	**57**	**DT**	**90S6**	26	119
	341	21	2.64*	2910	3.3						
	317	23	4.35	2980	3.0						
	364	20	3.79	2860	3.5						
	389	18	3.55*	2800	3.8						
	440	16	3.14	2700	4.0						
	474	15	2.91	2630	4.4						
	523	14	2.64*	2560	5.0	**RX**	**57**	**DT**	**80N4**	19	118
	582	12	2.37	2470	5.6	**RXF**	**57**	**DT**	**80N4**	21	119
	676	11	2.04	2360	6.5						
	719	10	1.92*	2310	6.9						
	835	8.6	1.65	2210	8.0						
	935	7.7	1.48	2130	8.8						
	1060	6.8	1.30	2050	9.3						
1.1	**0.53**	17900	2657	120000	1.00						
	0.60	15600	2333	120000	1.15						
	0.67	13800	2085	120000	1.30						
	0.75	12300	1877	120000	1.45	**R**	**167 R97**	**DT**	**90S4**	760	167
	0.84	11000	1670	120000	1.65	**RF**	**167 R97**	**DT**	**90S4**	760	167
	0.97	9680	1438	120000	1.85						
	1.1	8620	1279	120000	2.1						
	1.2	7510	1123	120000	2.4						
	0.63	15300	2211	46800	0.85						
	0.72	13500	1951	61700	0.95						
	0.82	11700	1705	65200	1.10						
	0.91	10500	1536	67100	1.25						
	1.1	9060	1329	69000	1.45	**R**	**147 R77**	**DT**	**90S4**	430	167
	1.2	7920	1166	70400	1.65	**RF**	**147 R77**	**DT**	**90S4**	440	167
	1.4	6960	1029	71400	1.85						
	1.6	6030	889	72200	2.2						
	1.8	5300	784	72700	2.5						
	2.0	4680	695	73200	2.8						
	1.0	9610	1391	41900	0.85						
	1.1	8660	1256	51200	0.90						
	1.3	7590	1105	54200	1.05	**R**	**137 R77**	**DT**	**90S4**	290	167
	1.3	7160	1043	55100	1.10	**RF**	**137 R77**	**DT**	**90S4**	310	167
	1.6	6070	888	56900	1.30						
	1.0	9630	1397	41500	0.85						
	1.1	8420	1226	52200	0.95						
	1.3	7510	1090	54400	1.05						
	1.5	6560	951	56100	1.20						
	1.7	5670	831	57500	1.40	**R**	**137 R77**	**DT**	**90S4**	300	167
	1.9	4950	730	58500	1.60	**RF**	**137 R77**	**DT**	**90S4**	320	167
	2.2	4230	629	59300	1.90						
	2.5	3830	560	59700	2.1						
	2.9	3300	490	60100	2.4						
	1.9	4930	717	17300	0.85	**R**	**107 R77**	**DT**	**90S4**	205	167
						RF	**107 R77**	**DT**	**90S4**	210	167

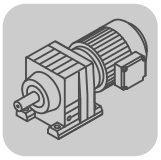

P_m [kW]	n_a [1/min]	M_a [Nm]	i	F_{Ra} [1)] [N]	SEW f_B					m [kg]	
1.1	**2.3**	4150	614	30200	1.05						
	2.6	3670	544	32500	1.15						
	2.8	3310	492	33900	1.30						
	3.4	2810	417	35500	1.55	**R**	**107 R77**	**DT**	**90S4**	210	167
	3.8	2510	369	36200	1.70	**RF**	**107 R77**	**DT**	**90S4**	215	167
	4.3	2200	323	36600	1.95						
	4.9	1930	285	36800	2.2						
	5.5	1700	253	37100	2.5						
	3.2	2990	431	20300	1.00						
	3.7	2620	379	23400	1.15						
	4.2	2330	336	24900	1.30						
	4.7	2050	296	26200	1.45	**R**	**97 R57**	**DT**	**90S4**	140	167
	5.6	1710	249	27300	1.75	**RF**	**97 R57**	**DT**	**90S4**	155	167
	6.0	1590	234	27500	1.90						
	6.7	1430	209	27700	2.1						
	5.2	1840	268	11700	0.85						
	5.9	1630	236	16400	0.95	**R**	**87 R57**	**DT**	**90S4**	95	167
	6.7	1430	209	17700	1.10	**RF**	**87 R57**	**DT**	**90S4**	105	167
	5.5	1780	256	15100	0.85						
	6.0	1610	232	16500	0.95	**R**	**87 R57**	**DT**	**90S4**	94	167
	7.2	1370	195	18100	1.15	**RF**	**87 R57**	**DT**	**90S4**	100	167
	2.7	3940	251.15	31300	1.10						
	2.9	3610	229.95	32700	1.20	**R**	**107**	**DV**	**100L8**	185	159
	3.3	3190	203.16	34300	1.35	**RF**	**107**	**DV**	**100L8**	190	160
	3.9	2700	172.34	35800	1.60						
	3.6	2920	255.71	21500	1.05						
	3.8	2750	241.25	22600	1.10	**R**	**97**	**DT**	**90L6**	115	157
	4.2	2470	216.28	24200	1.20	**RF**	**97**	**DT**	**90L6**	130	158
	4.9	2130	186.30	25900	1.40						
	5.5	1920	255.71	26700	1.55						
	5.8	1810	241.25	27100	1.65						
	6.5	1620	216.28	27500	1.85						
	7.5	1400	186.30	27800	2.2	**R**	**97**	**DT**	**90S4**	115	157
	8.2	1280	170.02	27900	2.4	**RF**	**97**	**DT**	**90S4**	130	158
	9.3	1130	150.78	28100	2.7						
	11	950	126.75	28300	3.2						
	12	870	116.48	28300	3.4						
	6.5	1620	216.54	16400	0.95						
	6.8	1540	205.71	17000	1.00	**R**	**87**	**DT**	**90S4**	73	154
	7.7	1360	181.77	18100	1.15	**RF**	**87**	**DT**	**90S4**	80	155
	9.0	1170	155.34	19100	1.35						
	9.8	1070	142.41	19600	1.45						
	11	940	124.97	20000	1.65						
	12	890	118.43*	20000	1.75						
	14	780	103.65	20000	2.0						
	15	700	93.38	20000	2.2	**R**	**87**	**DT**	**90S4**	73	154
	17	615	81.92	20000	2.5	**RF**	**87**	**DT**	**90S4**	80	155
	19	545	72.57	20000	2.9						
	22	480	63.68*	20000	3.2						
	23	455	60.35*	20000	3.4						
	27	395	52.82	20000	3.9						
	12	910	121.42	8990	0.90						
	14	775	102.99	10300	1.05	**R**	**77**	**DT**	**90S4**	47	151
	15	700	92.97	10900	1.20	**RF**	**77**	**DT**	**90S4**	53	152
	17	615	81.80	11500	1.35						
	18	580	77.24	11700	1.40						
	21	495	65.77	12100	1.65						
	24	435	57.68	12400	1.90						
	27	390	52.07	12500	2.1	**R**	**77**	**DT**	**90S4**	47	151
	31	345	45.81	12700	2.4	**RF**	**77**	**DT**	**90S4**	53	152
	32	325	43.26	12700	2.5						
	38	275	36.83	12900	3.0						
	42	250	33.47	12900	3.3						

P_m [kW]	n_a [1/min]	M_a [Nm]	i	F_{Ra} [1)] [N]	SEW f_B					m [kg]	
1.1	**16**	645	86.11	6820	0.95						
	19	555	74.17	8040	1.10						
	20	525	69.75	8370	1.15						
	23	460	61.26	8920	1.30						
	25	425	56.89	9160	1.40						
	27	385	51.56	9420	1.55	**R**	**67**	**DT**	**90S4**	40	148
	30	345	46.29	9650	1.75	**RF**	**67**	**DT**	**90S4**	43	149
	35	300	39.88*	9890	1.95						
	37	280	37.50	9970	2.0						
	43	240	32.27	10100	2.2						
	49	215	28.83	10200	2.4						
	50	210	28.13	10200	2.6						
	52	200	26.72	10100	2.7	**R**	**67**	**DT**	**90S4**	39	148
	60	176	23.44	9730	3.2	**RF**	**67**	**DT**	**90S4**	42	149
	70	149	19.89	9270	4.0						
	20	520	69.23	5990	0.85						
	22	485	64.85	6850	0.90	**R**	**57**	**DT**	**90S4**	34	145
	24	430	57.29	6700	1.05	**RF**	**57**	**DT**	**90S4**	37	146
	26	400	53.22	6610	1.15						
	29	360	48.23	6490	1.25						
	32	325	43.30	6350	1.40						
	38	280	37.30*	6140	1.60	**R**	**57**	**DT**	**90S4**	34	145
	40	265	35.07	6060	1.70	**RF**	**57**	**DT**	**90S4**	37	146
	46	225	30.18	5850	2.0						
	52	200	26.97	5690	2.2						
	53	197	26.31	5650	2.3						
	56	188	24.99*	5580	2.4						
	64	165	21.93	5400	2.7	**R**	**57**	**DT**	**90S4**	33	145
	75	140	18.60*	5170	3.2	**RF**	**57**	**DT**	**90S4**	36	146
	83	126	16.79	5030	3.6						
	29	360	47.75	3500	0.85						
	33	320	42.87	4850	0.95						
	38	275	36.93	4720	1.10						
	40	260	34.73	4660	1.15	**R**	**47**	**DT**	**90S4**	28	142
	47	225	29.88	4520	1.35	**RF**	**47**	**DT**	**90S4**	28	143
	52	200	26.70	4410	1.50						
	59	177	23.59	4290	1.70						
	60	175	23.28	4270	1.70						
	64	164	21.81	4210	1.85						
	73	145	19.27	4080	2.0						
	78	134	17.89	4010	2.2						
	86	122	16.22	3910	2.3	**R**	**47**	**DT**	**90S4**	28	142
	96	109	14.56	3800	2.4	**RF**	**47**	**DT**	**90S4**	28	143
	112	94	12.54	3650	2.7						
	119	89	11.79	3590	2.8						
	138	76	10.15	3450	3.0						
	154	68	9.07	3340	3.2						
	43	245	32.40	2900	0.80						
	49	215	28.73	3300	0.95	**R**	**37**	**DT**	**90S4**	24	139
	57	183	24.42	3720	1.10	**RF**	**37**	**DT**	**90S4**	26	140
	73	145	19.31	3840	1.40						
	78	135	18.05	3790	1.50	**R**	**37**	**DT**	**90S4**	24	139
	90	117	15.60	3660	1.70	**RF**	**37**	**DT**	**90S4**	25	140
	106	99	13.25	3520	1.90						
	118	89	11.83	3430	2.1						
	139	76	10.11	3290	2.2						
	148	71	9.47	3230	2.4	**R**	**37**	**DT**	**90S4**	24	139
	176	60	7.97	3090	2.6	**RF**	**37**	**DT**	**90S4**	25	140
	210	50	6.67	2920	2.9						
	247	43	5.67	2790	3.3						
	277	38	5.06	2700	3.6						

P_m [kW]	n_a [1/min]	M_a [Nm]	i	F_{Ra} [1)] [N]	SEW f_B					m [kg]	
1.1	**72**	145	19.35	2430	0.90						
	77	136	18.08	2410	0.95						
	90	117	15.63	2360	1.10						
	105	100	13.28*	2290	1.30						
	118	89	11.86	2240	1.45						
	138	76	10.13	2160	1.60						
	172	61	8.16	2010	1.90	**R**	**27**	**DT**	**90S4**	18	136
	184	57	7.63*	1980	1.95	**RF**	**27**	**DT**	**90S4**	18	137
	212	50	6.59	1920	2.1						
	250	42	5.60*	1840	2.4						
	280	38	5.00*	1790	2.5						
	328	32	4.27	1720	2.7						
	350	30	4.00*	1690	2.8						
	415	25	3.37	1610	3.1						
	203	52	13.28*	1980	2.5						
	228	46	11.86	1920	2.8						
	267	39	10.13	1840	3.1						
	287	37	9.41	1780	3.3						
	331	32	8.16	1720	3.7						
	354	30	7.63*	1690	3.8	**R**	**27**	**DT**	**80N2**	13	136
	410	26	6.59	1620	4.1	**RF**	**27**	**DT**	**80N2**	13	137
	482	22	5.60*	1550	4.5						
	540	20	5.00*	1500	4.9						
	632	17	4.27	1430	5.2						
	675	16	4.00*	1410	5.5						
	801	13	3.37	1340	6.0						
	137	77	19.71	1150	1.10						
	159	66	16.99	1140	1.30						
	170	62	15.84	1140	1.40						
	195	54	13.84	1120	1.60						
	208	51	12.98	1120	1.70						
	236	45	11.45	1100	1.80						
	266	40	10.15	1080	1.95						
	313	34	8.63	1050	2.1	**R**	**17**	**DT**	**80N2**	12	133
	358	29	7.55	970	1.90	**RF**	**17**	**DT**	**80N2**	12	134
	384	27	7.04	960	2.0						
	439	24	6.15	940	2.3						
	468	22	5.76	930	2.4						
	531	20	5.09	910	2.6						
	599	18	4.51	880	2.7						
	704	15	3.83	850	3.0						
	249	42	5.63	5680	2.6						
	262	40	5.35*	5590	2.6	**RX**	**77**	**DT**	**90S4**	37	122
	296	36	4.73	5380	3.5	**RXF**	**77**	**DT**	**90S4**	40	123
	203	52	4.53	4130	1.60						
	214	49	4.30*	4070	1.65	**RX**	**67**	**DT**	**90L6**	29	120
	244	43	3.77	3920	2.0	**RXF**	**67**	**DT**	**90L6**	33	121
	309	34	4.53	3660	2.4						
	326	32	4.30*	3610	2.5						
	371	28	3.77	3470	3.1						
	438	24	3.20*	3300	4.2						
	485	22	2.89	3200	4.9						
	551	19	2.54	3070	6.2	**RX**	**67**	**DT**	**90S4**	27	120
	583	18	2.40*	3020	6.8	**RXF**	**67**	**DT**	**90S4**	31	121
	685	15	2.04	2870	8.8						
	754	14	1.86	2780	9.1						
	870	12	1.61	2660	9.4						
	1000	11	1.40*	2550	9.9						
	243	43	3.79	3120	1.60						
	259	41	3.55*	3060	1.70						
	293	36	3.14	2960	1.80	**RX**	**57**	**DT**	**90L6**	26	118
	316	33	2.91	2900	2.0	**RXF**	**57**	**DT**	**90L6**	28	119
	348	30	2.64*	2820	2.3						

P_m [kW]	n_a [1/min]	M_a [Nm]	i	F_{Ra} [1)] [N]	SEW f_B					m [kg]	
1.1	**369**	28	3.79	2780	2.4						
	394	27	3.55*	2730	2.6						
	446	24	3.14	2630	2.8						
	481	22	2.91	2570	3.1						
	530	20	2.64*	2500	3.5						
	591	18	2.37	2420	3.9	**RX**	**57**	**DT**	**90S4**	24	118
	686	15	2.04	2310	4.5	**RXF**	**57**	**DT**	**90S4**	26	119
	729	14	1.92*	2270	4.8						
	847	12	1.65	2160	5.6						
	948	11	1.48	2090	6.1						
	1075	9.8	1.30	2010	6.4						
1.5	**0.60**	21400	2333	120000	0.85						
	0.68	19000	2085	120000	0.95						
	0.75	17000	1877	120000	1.05						
	0.84	15100	1670	120000	1.20	**R**	**167 R97**	**DT**	**90L4**	760	167
	0.98	13300	1438	120000	1.35	**RF**	**167 R97**	**DT**	**90L4**	760	167
	1.1	11800	1279	120000	1.50						
	1.3	10300	1123	120000	1.75						
	1.4	9180	999	120000	1.95						
	3.3	3920	426	73600	3.3	**R**	**147 R87**	**DT**	**90L4**	450	167
	3.8	3380	368	73800	3.8	**RF**	**147 R87**	**DT**	**90L4**	460	167
	0.83	15900	1705	37900	0.80						
	0.92	14300	1536	58600	0.90						
	1.1	12400	1329	63900	1.05						
	1.2	10800	1166	66500	1.20						
	1.4	9530	1029	68400	1.35	**R**	**147 R77**	**DT**	**90L4**	430	167
	1.6	8250	889	70000	1.60	**RF**	**147 R77**	**DT**	**90L4**	440	167
	1.8	7260	784	71100	1.80						
	2.0	6420	695	71900	2.0						
	2.3	5780	619	72400	2.3						
	2.5	5200	558	72800	2.5						
	1.4	9770	1043	38800	0.80						
	1.6	8290	888	52700	0.95	**R**	**137 R77**	**DT**	**90L4**	290	167
	2.0	6500	699	56200	1.25	**RF**	**137 R77**	**DT**	**90L4**	315	167
	2.3	5640	609	57600	1.40						
	1.3	10200	1090	26100	0.80						
	1.5	8940	951	49900	0.90						
	1.7	7750	831	53900	1.05						
	1.9	6770	730	55800	1.20						
	2.2	5800	629	57300	1.40	**R**	**137 R77**	**DT**	**90L4**	300	167
	2.5	5230	560	58100	1.55	**RF**	**137 R77**	**DT**	**90L4**	320	167
	2.9	4530	490	59000	1.75						
	3.3	3950	428	59600	2.0						
	3.7	3560	381	59900	2.3						
	4.4	3020	323	60300	2.7						
	2.7	4900	528	18500	0.90	**R**	**107 R77**	**DT**	**90L4**	205	167
						RF	**107 R77**	**DT**	**90L4**	215	167
	2.6	5030	544	10400	0.85						
	2.9	4550	492	28100	0.95						
	3.4	3850	417	31700	1.10	**R**	**107 R77**	**DT**	**90L4**	210	167
	3.8	3440	369	33400	1.25	**RF**	**107 R77**	**DT**	**90L4**	220	167
	4.4	3000	323	34900	1.45						
	3.0	4470	469	28500	0.95	**R**	**107 R77**	**DT**	**90L4**	205	167
						RF	**107 R77**	**DT**	**90L4**	210	167
	4.2	3170	336	11300	0.95						
	4.8	2790	296	22400	1.10						
	5.7	2330	249	24900	1.30	**R**	**97 R57**	**DT**	**90L4**	140	167
	6.0	2180	234	25600	1.40	**RF**	**97 R57**	**DT**	**90L4**	155	167
	6.8	1950	209	26600	1.55						
	3.0	4710	229.95	26500	0.90						
	3.5	4160	203.16	30200	1.05	**R**	**107**	**DV**	**112M8**	190	159
	4.1	3530	172.34	33100	1.20	**RF**	**107**	**DV**	**112M8**	195	160
	4.4	3250	158.68	34100	1.30						

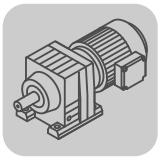

P_m [kW]	n_a [1/min]	M_a [Nm]	i	F_{Ra} [1)] [N]	SEW f_B					m [kg]	
1.5	**3.7**	3910	251.15	31400	1.10						
	4.0	3580	229.95	32900	1.20						
	4.5	3160	203.16	34400	1.35	**R**	**107**	**DV**	**100M6**	180	159
	5.3	2680	172.34	35900	1.60	**RF**	**107**	**DV**	**100M6**	185	160
	5.8	2470	158.68	36200	1.75						
	6.5	2210	141.83	36500	1.95						
	5.5	2600	255.71	23500	1.15						
	5.8	2450	241.25	24300	1.20						
	6.5	2200	216.28	25600	1.35						
	7.6	1890	186.30	26800	1.60						
	8.3	1730	170.02	27300	1.75	**R**	**97**	**DT**	**90L4**	115	157
	9.3	1530	150.78	27600	1.95	**RF**	**97**	**DT**	**90L4**	130	158
	11	1290	126.75	27900	2.3						
	12	1180	116.48	28000	2.5						
	14	1050	103.44	28200	2.9						
	15	940	92.48	28300	3.2						
	7.8	1850	181.77	11400	0.85						
	9.1	1580	155.34	16700	1.00						
	9.9	1450	142.41	17600	1.05	**R**	**87**	**DT**	**90L4**	74	154
	11	1270	124.97	18600	1.20	**RF**	**87**	**DT**	**90L4**	81	155
	12	1200	118.43*	19000	1.30						
	14	1050	103.65	19600	1.45						
	15	950	93.38	20000	1.65						
	17	830	81.92	20000	1.85						
	19	735	72.57	20000	2.1						
	22	645	63.68*	20000	2.4	**R**	**87**	**DT**	**90L4**	74	154
	23	615	60.35*	20000	2.5	**RF**	**87**	**DT**	**90L4**	81	155
	27	535	52.82	20000	2.9						
	30	485	47.58	20000	3.2						
	34	425	41.74	20000	3.7						
	38	375	36.84*	19600	4.1						
	15	940	92.97	8500	0.85						
	17	830	81.80	9820	1.00	**R**	**77**	**DT**	**90L4**	48	151
	18	785	77.24	10200	1.05	**RF**	**77**	**DT**	**90L4**	54	152
	21	670	65.77	11100	1.25						
	24	585	57.68	11600	1.40						
	27	530	52.07	11900	1.55						
	31	465	45.81	12200	1.75						
	33	440	43.26	12300	1.85	**R**	**77**	**DT**	**90L4**	48	151
	38	375	36.83	12600	2.2	**RF**	**77**	**DT**	**90L4**	54	152
	42	340	33.47	12700	2.4						
	49	295	29.00	12500	2.8						
	56	255	25.23	12000	3.0						
	60	240	23.37	11800	3.5	**R**	**77**	**DT**	**90L4**	47	151
	66	220	21.43	11500	3.8	**RF**	**77**	**DT**	**90L4**	53	152
	75	191	18.80	11000	4.1						
	23	620	61.26	7280	0.95						
	25	580	56.89	7810	1.05						
	27	525	51.56	8370	1.15						
	30	470	46.29	8830	1.30	**R**	**67**	**DT**	**90L4**	42	148
	35	405	39.88*	9300	1.45	**RF**	**67**	**DT**	**90L4**	45	149
	38	380	37.50	9460	1.50						
	44	330	32.27	9750	1.65						
	49	295	28.83	9920	1.80						
	50	285	28.13	9950	1.90						
	53	270	26.72	9850	2.0						
	60	240	23.44	9500	2.4	**R**	**67**	**DT**	**90L4**	41	148
	71	200	19.89	9070	3.0	**RF**	**67**	**DT**	**90L4**	44	149
	79	182	17.95	8810	3.2						
	27	540	53.22	5140	0.85						
	29	490	48.23	6010	0.90	**R**	**57**	**DT**	**90L4**	36	145
	33	440	43.30	5920	1.00	**RF**	**57**	**DT**	**90L4**	39	146
	38	380	37.30*	5770	1.20						
	40	355	35.07	5710	1.25	**R**	**57**	**DT**	**90L4**	36	145
	47	305	30.18	5540	1.45	**RF**	**57**	**DT**	**90L4**	39	146
	52	275	26.97	5420	1.65						

P_m [kW]	n_a [1/min]	M_a [Nm]	i	F_{Ra} [1)] [N]	SEW f_B					m [kg]	
1.5	**54**	265	26.31	5390	1.70						
	56	255	24.99*	5330	1.75						
	64	225	21.93	5170	2.0						
	76	189	18.60*	4980	2.4	**R**	**57**	**DT**	**90L4**	35	145
	84	171	16.79	4850	2.6	**RF**	**57**	**DT**	**90L4**	38	146
	95	150	14.77*	4700	2.9						
	101	142	13.95*	4630	3.0						
	119	121	11.88	4440	3.4						
	38	375	36.93	2380	0.80						
	41	355	34.73	3840	0.85						
	47	305	29.88	4220	1.00	**R**	**47**	**DT**	**90L4**	30	142
	53	270	26.70	4140	1.10	**RF**	**47**	**DT**	**90L4**	30	143
	60	240	23.59	4050	1.25						
	61	235	23.28	4040	1.25						
	65	220	21.81	3990	1.35						
	73	196	19.27	3890	1.50						
	79	182	17.89	3830	1.60						
	87	165	16.22	3740	1.65						
	97	148	14.56	3650	1.80						
	112	127	12.54	3520	1.95						
	120	120	11.79	3470	2.1						
	139	103	10.15	3340	2.2	**R**	**47**	**DT**	**90L4**	30	142
	155	92	9.07	3240	2.4	**RF**	**47**	**DT**	**90L4**	30	143
	176	81	8.01	3140	2.5						
	182	79	7.76*	3060	2.1						
	203	71	6.96	2980	2.3						
	235	61	6.00	2860	2.6						
	250	57	5.64*	2810	2.7						
	291	49	4.85	2700	3.0						
	325	44	4.34	2610	3.3						
	368	39	3.83	2520	3.7						
	73	196	19.31	2660	1.00						
	78	183	18.05	2840	1.10	**R**	**37**	**DT**	**90L4**	25	139
	90	159	15.60	3160	1.25	**RF**	**37**	**DT**	**90L4**	27	140
	106	135	13.25	3350	1.40						
	119	120	11.83	3270	1.50						
	140	103	10.11	3160	1.65						
	149	96	9.47	3110	1.75						
	177	81	7.97	2980	1.95						
	211	68	6.67	2820	2.1	**R**	**37**	**DT**	**90L4**	25	139
	249	58	5.67	2710	2.5	**RF**	**37**	**DT**	**90L4**	27	140
	279	51	5.06	2630	2.6						
	326	44	4.32	2520	2.9						
	348	41	4.05	2470	3.0						
	414	35	3.41	2360	3.2						
	211	68	13.25	2850	2.8						
	237	61	11.83	2770	3.0						
	277	52	10.11	2650	3.3	**R**	**37**	**DT**	**90S2**	24	139
	296	48	9.47	2610	3.5	**RF**	**37**	**DT**	**90S2**	25	140
	351	41	7.97	2480	3.8						
	90	159	15.63	1700	0.80						
	106	135	13.28*	2020	0.95						
	119	121	11.86	2080	1.05						
	139	103	10.13	2030	1.20						
	173	83	8.16	1880	1.40						
	185	78	7.63*	1860	1.45	**R**	**27**	**DT**	**90L4**	19	136
	214	67	6.59	1810	1.60	**RF**	**27**	**DT**	**90L4**	19	137
	252	57	5.60*	1750	1.75						
	282	51	5.00*	1710	1.85						
	330	43	4.27	1650	2.0						
	353	41	4.00*	1630	2.1						
	418	34	3.37	1560	2.3						

P_m [kW]	n_a [1/min]	M_a [Nm]	i	F_{Ra} [1)] [N]	SEW f_B					m [kg]	
1.5	**236**	61	11.86	1820	2.1						
	276	52	10.13	1760	2.4						
	343	42	8.16	1640	2.8						
	367	39	7.63*	1610	2.9						
	425	34	6.59	1550	3.2	**R**	**27**	**DT**	**90S2**	18	136
	500	29	5.60*	1490	3.5	**RF**	**27**	**DT**	**90S2**	18	137
	560	26	5.00*	1450	3.7						
	656	22	4.27	1390	4.0						
	700	21	4.00*	1360	4.2						
	831	17	3.37	1300	4.6						
	250	57	5.63	5580	1.90						
	264	54	5.35*	5490	1.90						
	298	48	4.73	5300	2.6						
	349	41	4.04*	5050	3.5						
	381	38	3.70	4920	4.1	**RX**	**77**	**DT**	**90L4**	38	122
	434	33	3.25*	4720	5.5	**RXF**	**77**	**DT**	**90L4**	41	123
	458	31	3.08*	4650	6.2						
	523	27	2.70	4460	7.9						
	581	25	2.43	4310	8.7						
	312	46	4.53	3570	1.80						
	328	44	4.30*	3520	1.85						
	374	38	3.77	3390	2.3						
	441	33	3.20*	3230	3.1						
	488	29	2.89	3140	3.6						
	555	26	2.54	3020	4.6	**RX**	**67**	**DT**	**90L4**	29	120
	588	24	2.40*	2970	5.0	**RXF**	**67**	**DT**	**90L4**	33	121
	690	21	2.04	2820	6.4						
	759	19	1.86	2740	6.7						
	876	16	1.61	2620	7.0						
	1005	14	1.40*	2510	7.3						
	372	39	3.79	2700	1.80						
	397	36	3.55*	2650	1.90						
	450	32	3.14	2560	2.0						
	484	30	2.91	2510	2.3						
	534	27	2.64*	2440	2.6						
	595	24	2.37	2360	2.9	**RX**	**57**	**DT**	**90L4**	26	118
	691	21	2.04	2260	3.3	**RXF**	**57**	**DT**	**90L4**	28	119
	734	20	1.92*	2220	3.5						
	853	17	1.65	2120	4.1						
	955	15	1.48	2050	4.5						
	1080	13	1.30	1980	4.7						
2.2	**0.84**	22600	1670	120000	0.80						
	0.98	19700	1438	120000	0.90						
	1.1	17500	1279	120000	1.05						
	1.3	15300	1123	120000	1.15	**R**	**167 R97**	**DV**	**100M4**	770	167
	1.4	13600	999	120000	1.30	**RF**	**167 R97**	**DV**	**100M4**	770	167
	1.6	11800	861	120000	1.55						
	1.9	10400	760	120000	1.75						
	2.1	8730	656	120000	2.1						
	2.6	7200	533	71100	1.80						
	3.1	6190	462	72100	2.1						
	3.3	5820	426	72400	2.2	**R**	**147 R87**	**DV**	**100M4**	460	167
	3.8	5030	368	72900	2.6	**RF**	**147 R87**	**DV**	**100M4**	465	167
	4.3	4450	326	73300	2.9						
	1.2	16000	1166	36000	0.80						
	1.4	14100	1029	60300	0.90						
	1.6	12200	889	64200	1.05						
	1.8	10800	784	66600	1.20	**R**	**147 R77**	**DV**	**100M4**	435	167
	2.0	9520	695	68500	1.35	**RF**	**147 R77**	**DV**	**100M4**	445	167
	2.3	8550	619	69700	1.50						
	2.5	7690	558	70600	1.70						
	2.9	6730	489	71600	1.95						
	2.0	9620	699	41800	0.85	**R**	**137 R77**	**DV**	**100M4**	295	167
	2.3	8350	609	52500	0.95	**RF**	**137 R77**	**DV**	**100M4**	320	167

P_m [kW]	n_a [1/min]	M_a [Nm]	i	F_{Ra} [1)] [N]	SEW f_B					m [kg]	
2.2	**1.9**	10000	730	33300	0.80						
	2.2	8610	629	51400	0.95						
	2.5	7730	560	54000	1.05						
	2.9	6720	490	55900	1.20						
	3.3	5860	428	57200	1.35	**R**	**137 R77**	**DV**	**100M4**	305	167
	3.7	5260	381	58100	1.50	**RF**	**137 R77**	**DV**	**100M4**	330	167
	4.4	4460	323	59000	1.80						
	4.8	4020	291	59500	2.0						
	5.5	3510	255	59900	2.3						
	6.3	3070	223	60300	2.6						
	4.4	4450	323	28600	0.95						
	4.9	3920	285	31400	1.10	**R**	**107 R77**	**DV**	**100M4**	220	167
	5.6	3470	253	33300	1.25	**RF**	**107 R77**	**DV**	**100M4**	225	167
	6.6	2940	214	35100	1.45						
	4.4	4540	325	28100	0.95	**R**	**107 R77**	**DV**	**100M4**	215	167
						RF	**107 R77**	**DV**	**100M4**	220	167
	6.8	2880	209	21800	1.05	**R**	**97 R57**	**DV**	**100M4**	145	167
						RF	**97 R57**	**DV**	**100M4**	165	167
	3.1	6680	222.60*	55900	1.20						
	3.7	5660	188.45	57500	1.40						
	4.0	5230	174.40*	58100	1.55	**R**	**137**	**DV**	**132S8**	295	161
	4.5	4690	156.31	58800	1.70	**RF**	**137**	**DV**	**132S8**	320	162
	5.0	4240	141.12*	59300	1.90						
	5.5	3850	128.18	59600	2.1						
	6.2	3410	113.72	60000	2.3	**R**	**137**	**DV**	**132S8**	295	161
	6.8	3100	103.20*	60300	2.6	**RF**	**137**	**DV**	**132S8**	320	162
	4.6	4540	203.16	28100	0.95						
	5.5	3850	172.34	31700	1.10	**R**	**107**	**DV**	**112M6**	190	159
	5.9	3550	158.68	33000	1.20	**RF**	**107**	**DV**	**112M6**	195	160
	6.6	3170	141.83	34400	1.35						
	5.6	3740	251.15	32200	1.15						
	6.1	3430	229.95	33500	1.25	**R**	**107**	**DV**	**100M4**	180	159
	6.9	3030	203.16	34900	1.40	**RF**	**107**	**DV**	**100M4**	185	160
	8.2	2570	172.34	36100	1.65						
	8.9	2360	158.68	36300	1.80						
	9.9	2110	141.83	36600	2.0						
	11	1900	127.68	36900	2.3	**R**	**107**	**DV**	**100M4**	180	159
	12	1720	115.63	37000	2.5	**RF**	**107**	**DV**	**100M4**	185	160
	14	1530	102.53	37200	2.8						
	15	1380	92.70	37300	3.1						
	6.5	3220	216.28	7030	0.95	**R**	**97**	**DV**	**100M4**	125	157
	7.6	2780	186.30	22500	1.10	**RF**	**97**	**DV**	**100M4**	140	158
	8.3	2530	170.02	23900	1.20						
	9.3	2250	150.78	25300	1.35						
	11	1890	126.75	26800	1.60						
	12	1740	116.48	27300	1.75						
	14	1540	103.44	27600	1.95						
	15	1380	92.48	27800	2.2						
	17	1240	83.15	28000	2.4	**R**	**97**	**DV**	**100M4**	125	157
	20	1080	72.17	28200	2.8	**RF**	**97**	**DV**	**100M4**	140	158
	22	970	65.21	27700	3.1						
	24	890	59.92	27000	3.4						
	27	795	53.21	26100	3.8						
	30	710	47.58	25300	4.2						
	11	1860	124.97	10100	0.85						
	12	1760	118.43*	15200	0.90						
	14	1540	103.65	17000	1.00	**R**	**87**	**DV**	**100M4**	82	154
	15	1390	93.38	17900	1.10	**RF**	**87**	**DV**	**100M4**	89	155
	17	1220	81.92	18900	1.25						
	19	1080	72.57	19500	1.45						
	22	950	63.68*	20000	1.65						
	23	900	60.35*	20000	1.70						
	27	785	52.82	20000	1.95	**R**	**87**	**DV**	**100M4**	82	154
	30	710	47.58	20000	2.2	**RF**	**87**	**DV**	**100M4**	89	155
	34	620	41.74	19900	2.5						
	38	550	36.84*	19200	2.8						
	43	485	32.66*	18500	3.2						

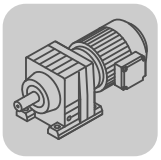

P_m [kW]	n_a [1/min]	M_a [Nm]	i	F_{Ra} [1)] [N]	SEW f_B					m [kg]	
2.2	**41**	515	34.40*	18800	2.9						
	45	470	31.40	18300	3.3	**R**	**87**	**DV**	**100M4**	81	154
	51	415	27.84*	17700	3.7	**RF**	**87**	**DV**	**100M4**	88	155
	60	350	23.40	16800	4.5						
	66	320	21.51	16400	4.7						
	21	980	65.77	5470	0.85						
	24	860	57.68	9540	0.95	**R**	**77**	**DV**	**100M4**	55	151
	27	775	52.07	10300	1.05	**RF**	**77**	**DV**	**100M4**	61	152
	31	685	45.81	11000	1.20						
	33	645	43.26	11300	1.25						
	38	550	36.83	11800	1.50	**R**	**77**	**DV**	**100M4**	55	151
	42	500	33.47	12100	1.65	**RF**	**77**	**DV**	**100M4**	61	152
	49	430	29.00	12100	1.90						
	56	375	25.23	11700	2.1						
	60	350	23.37	11400	2.4						
	66	320	21.43	11200	2.6						
	75	280	18.80	10800	2.8	**R**	**77**	**DV**	**100M4**	54	151
	79	265	17.82*	10600	2.9	**RF**	**77**	**DV**	**100M4**	60	152
	90	230	15.60	10200	3.2						
	100	210	14.05	9910	3.4						
	35	595	39.88*	7630	1.00						
	38	560	37.50	8020	1.00	**R**	**67**	**DV**	**100M4**	49	148
	44	480	32.27	8750	1.10	**RF**	**67**	**DV**	**100M4**	52	149
	49	430	28.83	9140	1.20						
	60	350	23.44	9140	1.60						
	71	295	19.89	8760	2.0						
	79	270	17.95	8530	2.2						
	89	235	15.79	8240	2.4						
	95	220	14.91	8110	2.5	**R**	**67**	**DV**	**100M4**	48	148
	111	189	12.70	7760	2.8	**RF**	**67**	**DV**	**100M4**	51	149
	122	172	11.54	7560	2.9						
	141	149	10.00	7250	3.2						
	162	130	8.70*	6960	3.4						
	181	116	7.79	6760	3.3						
	38	555	37.30*	4490	0.80						
	40	525	35.07	5110	0.85	**R**	**57**	**DV**	**100M4**	43	145
	47	450	30.18	5030	1.00	**RF**	**57**	**DV**	**100M4**	46	146
	52	400	26.97	4960	1.10						
	64	325	21.93	4800	1.40						
	76	275	18.60*	4660	1.60						
	84	250	16.79	4570	1.80						
	95	220	14.77*	4450	2.0						
	101	210	13.95*	4390	2.1	**R**	**57**	**DV**	**100M4**	42	145
	119	177	11.88	4230	2.3	**RF**	**57**	**DV**	**100M4**	45	146
	131	161	10.79	4140	2.4						
	151	139	9.35	4000	2.7						
	156	135	9.06	3980	2.8						
	177	119	7.97	3850	3.0						
	107	197	26.31	4340	2.3						
	112	187	24.99*	4290	2.4						
	128	164	21.93	4160	2.8						
	151	139	18.60*	3990	3.2	**R**	**57**	**DT**	**90L2**	35	145
	167	126	16.79	3890	3.6	**RF**	**57**	**DT**	**90L2**	38	146
	190	111	14.77*	3760	3.9						
	201	104	13.95*	3710	4.1						

P_m [kW]	n_a [1/min]	M_a [Nm]	i	F_{Ra} [1)] [N]	SEW f_B					m [kg]	
2.2	**73**	285	19.27	3550	1.05						
	87	240	16.22	3460	1.15						
	97	215	14.56	3400	1.20						
	112	187	12.54	3310	1.35						
	120	176	11.79	3270	1.40						
	139	151	10.15	3160	1.50						
	155	135	9.07	3090	1.65	**R**	**47**	**DV**	**100M4**	37	142
	176	119	8.01	3000	1.70	**RF**	**47**	**DV**	**100M4**	37	143
	182	116	7.76*	2910	1.40						
	203	104	6.96	2840	1.55						
	235	89	6.00	2740	1.75						
	250	84	5.64*	2700	1.85						
	291	72	4.85	2600	2.1						
	325	65	4.34	2530	2.3						
	368	57	3.83	2440	2.5						
	121	174	23.28	3260	1.70						
	129	163	21.81	3220	1.85						
	146	144	19.27	3130	2.1						
	157	134	17.89	3080	2.2						
	173	121	16.22	3010	2.3						
	193	109	14.56	2930	2.4	**R**	**47**	**DT**	**90L2**	30	142
	224	94	12.54	2830	2.7	**RF**	**47**	**DT**	**90L2**	30	143
	238	88	11.79	2780	2.8						
	277	76	10.15	2680	3.0						
	310	68	9.07	2600	3.2						
	351	60	8.01	2510	3.4						
	90	230	15.60	1070	0.85						
	106	198	13.25	1660	0.95	**R**	**37**	**DV**	**100M4**	31	139
	119	176	11.83	1990	1.05	**RF**	**37**	**DV**	**100M4**	33	140
	140	151	10.11	2360	1.15						
	149	141	9.47	2480	1.20						
	177	119	7.97	2750	1.30						
	211	99	6.67	2470	1.45						
	249	84	5.67	2570	1.70	**R**	**37**	**DV**	**100M4**	31	139
	279	75	5.06	2500	1.80	**RF**	**37**	**DV**	**100M4**	33	140
	326	64	4.32	2410	1.95						
	348	60	4.05	2370	2.0						
	414	51	3.41	2270	2.2						
	146	144	19.31	2440	1.40						
	156	135	18.05	2560	1.50	**R**	**37**	**DT**	**90L2**	25	139
	180	117	15.60	2780	1.70	**RF**	**37**	**DT**	**90L2**	27	140
	212	99	13.25	2700	1.90						
	237	89	11.83	2630	2.1						
	278	76	10.11	2540	2.3						
	297	71	9.47	2500	2.4						
	352	60	7.97	2390	2.6						
	421	50	6.67	2260	2.9	**R**	**37**	**DT**	**90L2**	25	139
	496	42	5.67	2170	3.4	**RF**	**37**	**DT**	**90L2**	27	140
	555	38	5.06	2100	3.6						
	650	32	4.32	2010	3.9						
	694	30	4.05	1980	4.0						
	824	26	3.41	1880	4.4						
	139	151	10.13	1120	0.80						
	214	98	6.59	1130	1.10						
	252	83	5.60*	1390	1.20						
	282	75	5.00*	1540	1.30	**R**	**27**	**DV**	**100M4**	26	136
	330	64	4.27	1540	1.35	**RF**	**27**	**DV**	**100M4**	26	137
	353	60	4.00*	1520	1.45						
	418	50	3.37	1470	1.55						
	212	99	13.28*	1710	1.30						
	237	89	11.86	1680	1.45						
	277	76	10.13	1640	1.60						
	344	61	8.16	1520	1.90						
	369	57	7.63*	1500	1.95						
	426	49	6.59	1460	2.2	**R**	**27**	**DT**	**90L2**	20	136
	502	42	5.60*	1410	2.4	**RF**	**27**	**DT**	**90L2**	19	137
	562	37	5.00*	1380	2.5						
	658	32	4.27	1330	2.7						
	703	30	4.00*	1310	2.8						
	834	25	3.37	1250	3.1						

P_m [kW]	n_a [1/min]	M_a [Nm]	i	F_{Ra} [1)] [N]	SEW f_B					m [kg]	
2.2	**298**	70	4.73	5180	1.75						
	349	60	4.04*	4950	2.4						
	381	55	3.70	4820	2.8						
	434	48	3.25*	4640	3.8						
	458	46	3.08*	4560	4.2						
	523	40	2.70	4380	5.4	**RX**	**77**	**DV**	**100M4**	45	122
	581	36	2.43	4250	5.9	**RXF**	**77**	**DV**	**100M4**	48	123
	662	32	2.13	4080	6.3						
	750	28	1.88*	3920	6.7						
	846	25	1.67	3780	7.0						
	991	21	1.42	3590	7.3						
	374	56	3.77	3280	1.55						
	441	48	3.20*	3130	2.1						
	488	43	2.89	3050	2.5						
	555	38	2.54	2940	3.1						
	588	36	2.40*	2890	3.4	**RX**	**67**	**DV**	**100M4**	36	120
	690	30	2.04	2760	4.4	**RXF**	**67**	**DV**	**100M4**	40	121
	759	28	1.86	2680	4.6						
	876	24	1.61	2570	4.8						
	1005	21	1.40*	2460	5.0						
	450	47	3.14	2450	1.40						
	534	39	2.64*	2340	1.75						
	595	35	2.37	2280	1.95						
	691	30	2.04	2190	2.3	**RX**	**57**	**DV**	**100M4**	33	118
	734	29	1.92*	2150	2.4	**RXF**	**57**	**DV**	**100M4**	35	119
	853	25	1.65	2060	2.8						
	955	22	1.48	1990	3.1						
	1080	19	1.30	1930	3.3						
3.0	**1.2**	21200	1123	120000	0.85						
	1.4	18900	999	120000	0.95						
	1.6	16300	861	120000	1.10	**R**	**167 R97**	**DV**	**100L4**	770	167
	1.8	14400	760	120000	1.25	**RF**	**167 R97**	**DV**	**100L4**	780	167
	2.1	12200	656	120000	1.50						
	2.8	9330	503	120000	1.95						
	2.6	9990	533	67800	1.30						
	3.0	8610	462	69600	1.50						
	3.3	8060	426	70200	1.60	**R**	**147 R87**	**DV**	**100L4**	465	167
	3.8	6960	368	71400	1.85	**RF**	**147 R87**	**DV**	**100L4**	470	167
	4.3	6150	326	72100	2.1						
	5.0	5230	280	72800	2.5						
	1.6	16900	889	21900	0.75						
	1.8	14900	784	52000	0.85						
	2.0	13200	695	62300	1.00	**R**	**147 R77**	**DV**	**100L4**	440	167
	2.3	11800	619	64900	1.10	**RF**	**147 R77**	**DV**	**100L4**	450	167
	2.5	10600	558	66900	1.20						
	2.9	9280	490	48100	0.85						
	3.3	8100	428	53200	1.00						
	3.7	7260	381	54900	1.10						
	4.3	6160	323	56800	1.30	**R**	**137 R77**	**DV**	**100L4**	310	167
	4.8	5540	291	57700	1.45	**RF**	**137 R77**	**DV**	**100L4**	335	167
	5.5	4840	255	58600	1.65						
	6.3	4240	223	59300	1.90						
	2.7	9990	517	34100	0.80	**R**	**137 R77**	**DV**	**100L4**	300	167
	3.1	8760	453	50700	0.90	**RF**	**137 R77**	**DV**	**100L4**	325	167
	5.5	4790	253	23500	0.90						
	6.5	4060	214	30700	1.05	**R**	**107 R77**	**DV**	**100L4**	225	167
	7.5	3550	187	33000	1.20	**RF**	**107 R77**	**DV**	**100L4**	230	167
	5.5	4930	256	17400	0.85	**R**	**107 R77**	**DV**	**100L4**	215	167
						RF	**107 R77**	**DV**	**100L4**	225	167

P_m [kW]	n_a [1/min]	M_a [Nm]	i	F_{Ra} [1)] [N]	SEW f_B					m [kg]	
3.0	**3.2**	8860	222.60*	50300	0.90						
	3.8	7500	188.45	54400	1.05	**R**	**137**	**DV**	**132M8**	305	161
	4.1	6940	174.40*	55500	1.15	**RF**	**137**	**DV**	**132M8**	325	162
	4.6	6220	156.31	56700	1.30						
	5.1	5620	141.12*	57600	1.40						
	5.6	5100	128.18	58300	1.55						
	6.3	4520	113.72	59000	1.75	**R**	**137**	**DV**	**132M8**	305	161
	7.0	4110	103.20*	59400	1.95	**RF**	**137**	**DV**	**132M8**	325	162
	8.1	3530	88.70*	59900	2.3						
	4.2	6780	222.60*	55800	1.20						
	5.0	5740	188.45	57400	1.40	**R**	**137**	**DV**	**132S6**	295	161
	5.4	5320	174.40*	58000	1.50	**RF**	**137**	**DV**	**132S6**	320	162
	6.0	4760	156.31	58700	1.70						
	6.7	4300	141.12*	59200	1.85						
	7.3	3910	128.18	59600	2.1						
	8.3	3470	113.72	60000	2.3	**R**	**137**	**DV**	**132S6**	295	161
	9.1	3150	103.20*	60200	2.5	**RF**	**137**	**DV**	**132S6**	320	162
	5.9	4840	158.68	21600	0.90						
	6.6	4320	141.83	29300	1.00	**R**	**107**	**DV**	**132S6**	195	159
	7.4	3890	127.68	31500	1.10	**RF**	**107**	**DV**	**132S6**	205	160
	6.1	4710	229.95	26500	0.90						
	6.9	4160	203.16	30200	1.05						
	8.1	3530	172.34	33100	1.20						
	8.8	3250	158.68	34100	1.30						
	9.9	2900	141.83	35300	1.50						
	11	2610	127.68	36000	1.65	**R**	**107**	**DV**	**100L4**	185	159
	12	2370	115.63	36300	1.80	**RF**	**107**	**DV**	**100L4**	190	160
	14	2100	102.53	36700	2.1						
	15	1900	92.70	36900	2.3						
	18	1610	78.57	35900	2.7						
	19	1490	72.88	35200	2.9						
	9.3	3090	150.78	16200	0.95						
	11	2590	126.75	23600	1.15						
	12	2380	116.48	24700	1.25						
	14	2120	103.44	25900	1.40						
	15	1890	92.48	26800	1.60						
	17	1700	83.15	27300	1.75						
	19	1480	72.17	27700	2.0	**R**	**97**	**DV**	**100L4**	125	157
	21	1330	65.21	27000	2.3	**RF**	**97**	**DV**	**100L4**	145	158
	23	1230	59.92	26400	2.5						
	26	1090	53.21	25600	2.8						
	29	970	47.58	24800	3.1						
	33	880	42.78	24000	3.4						
	38	760	37.13	23100	4.0						
	42	680	33.25	22400	4.3						
	15	1910	93.38	3630	0.80						
	17	1680	81.92	16000	0.90	**R**	**87**	**DV**	**100L4**	86	154
	19	1490	72.57	17400	1.05	**RF**	**87**	**DV**	**100L4**	93	155
	22	1300	63.68*	18400	1.20						
	23	1230	60.35*	18800	1.25						
	27	1080	52.82	19500	1.45						
	29	970	47.58	19900	1.60						
	34	850	41.74	19400	1.80	**R**	**87**	**DV**	**100L4**	86	154
	38	755	36.84*	18700	2.1	**RF**	**87**	**DV**	**100L4**	93	155
	43	670	32.66*	18100	2.3						
	50	570	27.88	17400	2.6						
	41	705	34.40*	18400	2.1						
	45	640	31.40	17900	2.4						
	50	570	27.84*	17400	2.7						
	60	480	23.40	16500	3.2	**R**	**87**	**DV**	**100L4**	85	154
	65	440	21.51	16100	3.4	**RF**	**87**	**DV**	**100L4**	92	155
	73	390	19.10	15600	3.7						
	82	350	17.08*	15100	4.0						
	91	315	15.35	14600	4.3						

P_m [kW]	n_a [1/min]	M_a [Nm]	i	F_{Ra} [1)] [N]	SEW f_B					m [kg]	
3.0	**31**	940	45.81	8670	0.85						
	32	890	43.26	9270	0.95	**R**	**77**	**DV**	**100L4**	59	151
	38	755	36.83	10500	1.10	**RF**	**77**	**DV**	**100L4**	65	152
	42	685	33.47	11000	1.20						
	48	595	29.00	11600	1.40	**R**	**77**	**DV**	**100L4**	59	151
	55	515	25.23	11300	1.50	**RF**	**77**	**DV**	**100L4**	65	152
	60	480	23.37	11100	1.70						
	65	440	21.43	10800	1.85						
	74	385	18.80	10500	2.0						
	79	365	17.82*	10300	2.1						
	90	320	15.60	9980	2.3						
	100	290	14.05	9700	2.5	**R**	**77**	**DV**	**100L4**	58	151
	114	250	12.33	9350	2.7	**RF**	**77**	**DV**	**100L4**	64	152
	129	225	10.88	9030	3.0						
	145	197	9.64	8720	3.2						
	163	176	8.59	8500	3.6						
	181	158	7.74	8240	3.9						
	206	139	6.79	7920	4.2						
	60	480	23.44	8730	1.15						
	70	405	19.89	8420	1.45						
	78	365	17.95	8230	1.60						
	89	325	15.79	7980	1.75	**R**	**67**	**DV**	**100L4**	52	148
	94	305	14.91	7860	1.80	**RF**	**67**	**DV**	**100L4**	55	149
	110	260	12.70	7550	2.0						
	121	235	11.54	7360	2.1						
	140	205	10.00	7090	2.3						
	52	550	26.97	4330	0.80	**R**	**57**	**DV**	**100L4**	47	145
						RF	**57**	**DV**	**100L4**	50	146
	64	450	21.93	4380	1.00	**R**	**57**	**DV**	**100L4**	46	145
	75	380	18.60*	4300	1.20	**RF**	**57**	**DV**	**100L4**	49	146
	83	345	16.79	4250	1.30						
	95	300	14.77*	4160	1.45						
	100	285	13.95*	4130	1.50						
	118	245	11.88	4010	1.65						
	130	220	10.79	3940	1.75						
	150	191	9.35	3820	1.95						
	155	185	9.06	3810	2.0	**R**	**57**	**DV**	**100L4**	46	145
	176	163	7.97	3700	2.2	**RF**	**57**	**DV**	**100L4**	49	146
	186	154	7.53	3650	2.3						
	218	131	6.41	3520	2.6						
	240	119	5.82	3430	2.7						
	277	103	5.05	3310	3.0						
	319	90	4.39	3190	3.1						
	128	225	21.93	3950	2.0						
	151	190	18.60*	3820	2.4						
	167	172	16.79	3730	2.6						
	190	151	14.77*	3620	2.9	**R**	**57**	**DV**	**100M2**	42	145
	201	143	13.95*	3570	3.0	**RF**	**57**	**DV**	**100M2**	45	146
	236	122	11.88	3440	3.3						
	259	110	10.79	3360	3.5						
	86	330	16.22	2030	0.85						
	96	300	14.56	2500	0.90	**R**	**47**	**DV**	**100L4**	41	142
	112	255	12.54	3040	0.95	**RF**	**47**	**DV**	**100L4**	41	143
	119	240	11.79	3040	1.00						
	138	210	10.15	2970	1.10						
	154	186	9.07	2910	1.20						
	175	164	8.01	2840	1.25						
	181	159	7.76*	2740	1.05						
	201	143	6.96	2680	1.10	**R**	**47**	**DV**	**100L4**	41	142
	233	123	6.00	2610	1.25	**RF**	**47**	**DV**	**100L4**	41	143
	248	115	5.64*	2580	1.35						
	288	99	4.85	2490	1.50						
	323	89	4.34	2430	1.65						
	365	78	3.83	2360	1.85						

P_m [kW]	n_a [1/min]	M_a [Nm]	i	F_{Ra} [1)] [N]	SEW f_B					m [kg]	
3.0	**237**	121	11.79	2670	2.0						
	276	104	10.15	2580	2.2						
	309	93	9.07	2510	2.4						
	349	82	8.01	2430	2.5						
	361	79	7.76*	2370	2.1						
	402	71	6.96	2310	2.2	**R**	**47**	**DV**	**100M2**	37	142
	467	61	6.00	2220	2.5	**RF**	**47**	**DV**	**100M2**	37	143
	496	58	5.64*	2190	2.7						
	577	50	4.85	2100	3.0						
	646	44	4.34	2040	3.3						
	731	39	3.83	1970	3.7						
	139	205	10.11	780	0.80						
	148	194	9.47	1010	0.85	**R**	**37**	**DV**	**100L4**	35	139
	176	163	7.97	1510	0.95	**RF**	**37**	**DV**	**100L4**	37	140
	210	137	6.67	1250	1.05						
	247	116	5.67	1630	1.25						
	277	104	5.06	1830	1.30	**R**	**37**	**DV**	**100L4**	35	139
	324	88	4.32	2070	1.45	**RF**	**37**	**DV**	**100L4**	37	140
	346	83	4.05	2140	1.45						
	411	70	3.41	2180	1.60						
	277	103	10.11	2340	1.65						
	296	97	9.47	2380	1.70						
	351	82	7.97	2290	1.90						
	420	68	6.67	2170	2.1						
	494	58	5.67	2090	2.5	**R**	**37**	**DV**	**100M2**	31	139
	553	52	5.06	2030	2.6	**RF**	**37**	**DV**	**100M2**	33	140
	648	44	4.32	1950	2.9						
	692	41	4.05	1920	3.0						
	821	35	3.41	1840	3.2						
	250	115	5.60*	360	0.85						
	280	102	5.00*	615	0.95						
	328	87	4.27	910	1.00	**R**	**27**	**DV**	**100L4**	30	136
	350	82	4.00*	1010	1.05	**RF**	**27**	**DV**	**100L4**	30	137
	415	69	3.37	1230	1.15						
	425	67	6.59	1260	1.55						
	500	57	5.60*	1330	1.75						
	560	51	5.00*	1300	1.85	**R**	**27**	**DV**	**100M2**	26	136
	656	44	4.27	1260	2.0	**RF**	**27**	**DV**	**100M2**	26	137
	700	41	4.00*	1240	2.1						
	831	35	3.37	1200	2.3						
	217	132	6.45	7130	1.45						
	252	114	5.56*	6830	2.0						
	276	104	5.07	6650	2.4	**RX**	**87**	**DV**	**100L4**	66	124
	311	92	4.50*	6430	3.2	**RXF**	**87**	**DV**	**100L4**	71	125
	370	77	3.78	6100	3.9						
	296	97	4.73	5050	1.25						
	347	83	4.04*	4830	1.75						
	378	76	3.70	4720	2.0	**RX**	**77**	**DV**	**100L4**	49	122
	431	67	3.25*	4550	2.7	**RXF**	**77**	**DV**	**100L4**	52	123
	455	63	3.08*	4480	3.1						
	371	77	3.77	3150	1.15						
	438	66	3.20*	3030	1.55						
	485	59	2.89	2950	1.80						
	551	52	2.54	2850	2.3						
	583	49	2.40*	2810	2.5	**RX**	**67**	**DV**	**100L4**	40	120
	685	42	2.04	2690	3.2	**RXF**	**67**	**DV**	**100L4**	44	121
	754	38	1.86	2610	3.3						
	870	33	1.61	2510	3.5						
	1000	29	1.40*	2410	3.6						
	446	64	3.14	2330	1.00						
	530	54	2.64*	2240	1.30						
	591	49	2.37	2180	1.40						
	686	42	2.04	2100	1.65	**RX**	**57**	**DV**	**100L4**	37	118
	729	39	1.92*	2070	1.75	**RXF**	**57**	**DV**	**100L4**	39	119
	847	34	1.65	1990	2.0						
	948	30	1.48	1930	2.3						
	1075	27	1.30	1870	2.4						

P_m [kW]	n_a [1/min]	M_a [Nm]	i	F_{Ra} [1)] [N]	SEW f_B					m [kg]	
4.0	**1.7**	21500	861	120000	0.85						
	1.9	19000	760	120000	0.95						
	2.2	16100	656	120000	1.10	**R**	**167 R97**	**DV**	**112M4**	780	167
	2.8	12400	503	120000	1.45	**RF**	**167 R97**	**DV**	**112M4**	780	167
	3.8	9260	376	120000	1.95						
	4.2	8240	335	120000	2.2						
	2.7	13200	533	62200	1.00						
	3.1	11400	462	65600	1.15						
	3.3	10600	426	66800	1.20						
	3.9	9190	368	68900	1.40						
	4.4	8130	326	70200	1.60	**R**	**147 R87**	**DV**	**112M4**	470	167
	5.1	6920	280	71400	1.90	**RF**	**147 R87**	**DV**	**112M4**	475	167
	5.7	6110	247	72100	2.1						
	6.7	5280	214	72800	2.5						
	7.5	4670	189	73200	2.8						
	9.0	3920	159	73600	3.3						
	2.3	15500	619	43200	0.85						
	2.5	14000	558	60500	0.95	**R**	**147 R77**	**DV**	**112M4**	445	167
	2.9	12300	489	64100	1.05	**RF**	**147 R77**	**DV**	**112M4**	455	167
	3.4	10400	415	67200	1.25						
	3.7	9570	381	42700	0.85						
	4.4	8120	323	53100	1.00						
	4.9	7310	291	54800	1.10	**R**	**137 R77**	**DV**	**112M4**	315	167
	5.6	6390	255	56400	1.25	**RF**	**137 R77**	**DV**	**112M4**	340	167
	6.4	5600	223	57600	1.45						
	3.8	9560	376	43000	0.85						
	4.2	8600	339	51400	0.95	**R**	**137 R77**	**DV**	**112M4**	305	167
	4.8	7540	297	54300	1.05	**RF**	**137 R77**	**DV**	**112M4**	330	167
	7.6	4680	187	27200	0.90	**R**	**107 R77**	**DV**	**112M4**	230	167
						RF	**107 R77**	**DV**	**112M4**	235	167
	7.3	4890	193	19000	0.90	**R**	**107 R77**	**DV**	**112M4**	225	167
	8.2	4380	172	29000	1.00	**RF**	**107 R77**	**DV**	**112M4**	230	167
	4.4	8660	163.31	69500	1.50						
	4.9	7790	146.91	70500	1.65	**R**	**147**	**DV**	**132ML8**	440	163
	6.0	6360	119.86	71900	2.0	**RF**	**147**	**DV**	**132ML8**	450	164
	6.6	5800	109.31	72400	2.2						
	4.1	9250	174.40*	48400	0.85						
	4.6	8290	156.31	52700	0.95						
	5.1	7490	141.12*	54400	1.05	**R**	**137**	**DV**	**132ML8**	310	161
	5.6	6800	128.18	55700	1.20	**RF**	**137**	**DV**	**132ML8**	335	162
	6.3	6030	113.72	57000	1.35						
	7.0	5470	103.20*	57800	1.45						
	4.3	8860	222.60*	50300	0.90						
	5.1	7500	188.45	54400	1.05						
	5.5	6940	174.40*	55500	1.15	**R**	**137**	**DV**	**132M6**	305	161
	6.1	6220	156.31	56700	1.30	**RF**	**137**	**DV**	**132M6**	325	162
	6.8	5620	141.12*	57600	1.40						
	7.5	5100	128.18	58300	1.55						
	8.4	4520	113.72	59000	1.75						
	9.3	4110	103.20*	59400	1.95	**R**	**137**	**DV**	**132M6**	305	161
	11	3530	88.70*	59900	2.3	**RF**	**137**	**DV**	**132M6**	325	162
	8.2	4640	172.34	27500	0.95						
	9.0	4270	158.68	29600	1.00						
	10	3820	141.83	31900	1.15						
	11	3430	127.68	33400	1.25						
	12	3110	115.63	34600	1.40						
	14	2760	102.53	35700	1.55	**R**	**107**	**DV**	**112M4**	190	159
	15	2490	92.70	36200	1.70	**RF**	**107**	**DV**	**112M4**	195	160
	18	2110	78.57	34900	2.0						
	19	1960	72.88	34200	2.2						
	22	1760	65.60*	33200	2.4						
	24	1600	59.41	32300	2.7						
	27	1420	52.68	31300	3.0						

P_m [kW]	n_a [1/min]	M_a [Nm]	i	F_{Ra} [1)] [N]	SEW f_B					m [kg]	
4.0	**12**	3130	116.48	13800	0.95						
	14	2780	103.44	22400	1.10						
	15	2490	92.48	24100	1.20						
	17	2240	83.15	25400	1.35						
	20	1940	72.17	26600	1.55						
	22	1750	65.21	26000	1.70	**R**	**97**	**DV**	**112M4**	135	157
	24	1610	59.92	25500	1.85	**RF**	**97**	**DV**	**112M4**	150	158
	27	1430	53.21	24700	2.1						
	30	1280	47.58	24000	2.3						
	33	1150	42.78	23400	2.6						
	38	1000	37.13	22500	3.0						
	43	890	33.25	21800	3.2						
	44	860	32.05	21600	3.0						
	52	730	27.19	20600	3.5						
	57	675	25.03	20100	4.2	**R**	**97**	**DV**	**112M4**	130	157
	63	600	22.37	19500	4.5	**RF**	**97**	**DV**	**112M4**	150	158
	71	540	20.14	18900	4.8						
	22	1710	63.68*	13300	0.90						
	24	1620	60.35*	13900	0.95	**R**	**87**	**DV**	**112M4**	91	154
	27	1420	52.82	15200	1.10	**RF**	**87**	**DV**	**112M4**	98	155
	30	1280	47.58	16000	1.20						
	34	1120	41.74	16800	1.40						
	39	990	36.84*	17400	1.55	**R**	**87**	**DV**	**112M4**	91	154
	43	880	32.66*	17500	1.75	**RF**	**87**	**DV**	**112M4**	98	155
	51	750	27.88	16800	2.0						
	41	930	34.40*	17600	1.60						
	45	840	31.40	17400	1.85						
	51	750	27.84*	16800	2.1						
	61	630	23.40	16100	2.5						
	66	580	21.51	15700	2.6	**R**	**87**	**DV**	**112M4**	90	154
	74	515	19.10	15200	2.8	**RF**	**87**	**DV**	**112M4**	97	155
	83	460	17.08*	14700	3.0						
	92	415	15.35	14300	3.2						
	107	360	13.33	13700	3.6						
	119	320	11.93	13300	3.8						
	39	990	36.83	4070	0.85						
	42	900	33.47	9100	0.90	**R**	**77**	**DV**	**112M4**	65	151
	49	780	29.00	10300	1.05	**RF**	**77**	**DV**	**112M4**	71	152
	56	680	25.23	10800	1.15						
	61	630	23.37	10600	1.30						
	66	575	21.43	10400	1.40						
	76	505	18.80	10100	1.55						
	80	480	17.82*	9950	1.65						
	91	420	15.60	9630	1.75						
	101	380	14.05	9380	1.90						
	115	330	12.33	9070	2.1	**R**	**77**	**DV**	**112M4**	64	151
	131	295	10.88	8780	2.3	**RF**	**77**	**DV**	**112M4**	70	152
	147	260	9.64	8500	2.4						
	165	230	8.59	8320	2.7						
	183	210	7.74	8070	2.9						
	209	183	6.79	7770	3.2						
	237	161	5.99*	7490	3.4						
	267	143	5.31*	7230	3.6						
	71	535	19.89	7960	1.10						
	79	485	17.95	7800	1.20						
	90	425	15.79	7600	1.30						
	95	400	14.91	7510	1.35						
	112	340	12.70	7240	1.50						
	123	310	11.54	7080	1.60						
	142	270	10.00	6840	1.75	**R**	**67**	**DV**	**112M4**	59	148
	163	235	8.70*	6600	1.90	**RF**	**67**	**DV**	**112M4**	62	149
	182	210	7.79	6440	1.80						
	193	198	7.36*	6340	1.85						
	227	169	6.27	6070	1.95						
	249	153	5.70	5920	2.0						
	288	133	4.93	5680	2.2						
	331	116	4.29	5460	2.3						

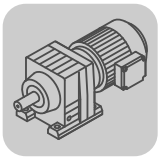

P_m [kW]	n_a [1/min]	M_a [Nm]	i	F_{Ra} [1)] [N]	SEW f_B					m [kg]	
4.0	**76**	500	18.60*	3520	0.90	**R**	**57**	**DV**	**112M4**	53	145
	85	450	16.79	3830	1.00	**RF**	**57**	**DV**	**112M4**	56	146
	96	395	14.77*	3800	1.10						
	102	375	13.95*	3780	1.15						
	120	320	11.88	3710	1.25						
	132	290	10.79	3660	1.35						
	152	250	9.35	3580	1.45						
	157	245	9.06	3590	1.55						
	178	215	7.97	3500	1.65	**R**	**57**	**DV**	**112M4**	53	145
	189	205	7.53	3470	1.75	**RF**	**57**	**DV**	**112M4**	56	146
	222	172	6.41	3350	1.95						
	244	157	5.82	3280	2.0						
	281	136	5.05	3180	2.3						
	323	118	4.39	3070	2.4						
	140	275	10.15	1960	0.85						
	157	245	9.07	2350	0.90						
	177	215	8.01	2640	0.95						
	204	187	6.96	2480	0.85						
	237	161	6.00	2430	0.95	**R**	**47**	**DV**	**112M4**	48	142
	252	152	5.64*	2410	1.00	**RF**	**47**	**DV**	**112M4**	48	143
	293	131	4.85	2350	1.15						
	327	117	4.34	2300	1.25						
	371	103	3.83	2250	1.40						
	176	215	16.22	2640	1.25						
	196	195	14.56	2600	1.35						
	228	168	12.54	2540	1.50						
	242	158	11.79	2510	1.55						
	282	136	10.15	2440	1.70						
	315	121	9.07	2390	1.80						
	357	107	8.01	2320	1.90	**R**	**47**	**DV**	**112M2**	48	142
	369	104	7.76*	2250	1.55	**RF**	**47**	**DV**	**112M2**	48	143
	411	93	6.96	2200	1.70						
	477	80	6.00	2130	1.95						
	507	75	5.64*	2100	2.1						
	589	65	4.85	2020	2.3						
	660	58	4.34	1970	2.5						
	746	51	3.83	1910	2.8						
	255	150	5.56*	6630	1.50						
	280	137	5.07	6470	1.85	**RX**	**87**	**DV**	**112M4**	71	124
	316	121	4.50*	6260	2.4	**RXF**	**87**	**DV**	**112M4**	76	125
	375	102	3.78	5960	3.0						
	351	109	4.04*	4670	1.30						
	383	100	3.70	4560	1.55						
	437	87	3.25*	4410	2.1						
	461	83	3.08*	4350	2.3						
	527	73	2.70	4190	3.0	**RX**	**77**	**DV**	**112M4**	55	122
	585	65	2.43	4070	3.3	**RXF**	**77**	**DV**	**112M4**	58	123
	667	57	2.13	3920	3.5						
	755	51	1.88*	3780	3.7						
	852	45	1.67	3650	3.9						
	998	38	1.42	3480	4.1						
	444	86	3.20*	2870	1.15						
	492	78	2.89	2810	1.35						
	559	68	2.54	2730	1.75						
	592	65	2.40*	2690	1.90	**RX**	**67**	**DV**	**112M4**	47	120
	695	55	2.04	2580	2.4	**RXF**	**67**	**DV**	**112M4**	51	121
	765	50	1.86	2520	2.5						
	883	43	1.61	2420	2.6						
	1015	38	1.40*	2330	2.8						
	538	71	2.64*	1670	0.95						
	599	64	2.37	1780	1.10						
	696	55	2.04	1910	1.25						
	740	52	1.92*	1940	1.35	**RX**	**57**	**DV**	**112M4**	44	118
	859	44	1.65	1900	1.55	**RXF**	**57**	**DV**	**112M4**	46	119
	962	40	1.48	1840	1.70						
	1090	35	1.30	1790	1.80						

P_m [kW]	n_a [1/min]	M_a [Nm]	i	F_{Ra} [1)] [N]	SEW f_B					m [kg]	
5.5	**2.2**	22200	656	120000	0.80						
	2.5	19400	579	120000	0.95						
	2.8	17000	503	120000	1.05						
	3.3	14500	432	120000	1.25	**R**	**167 R97**	**DV**	**132S4**	780	167
	3.8	12700	376	120000	1.40	**RF**	**167 R97**	**DV**	**132S4**	790	167
	4.3	11300	335	120000	1.60						
	4.7	10200	303	120000	1.75						
	5.1	9360	279	120000	1.90						
	3.1	15700	462	41200	0.85						
	3.4	14600	426	55400	0.90						
	3.9	12600	368	63500	1.05						
	4.4	11100	326	66000	1.15	**R**	**147 R87**	**DV**	**132S4**	475	167
	5.1	9520	280	68500	1.35	**RF**	**147 R87**	**DV**	**132S4**	480	167
	5.8	8400	247	69900	1.55						
	6.7	7250	214	71100	1.80						
	7.6	6410	189	71900	2.0						
	3.1	17000	229.71	120000	1.05						
	3.8	13800	186.93*	120000	1.30						
	4.6	11300	153.07	120000	1.60	**R**	**167**	**DV**	**160M8**	700	165
	5.1	10400	139.98	120000	1.75	**RF**	**167**	**DV**	**160M8**	700	166
	5.8	9010	121.81*	120000	2.0						
	4.4	12100	163.31	64400	1.10						
	4.8	10900	146.91	66500	1.20	**R**	**147**	**DV**	**160M8**	445	163
	5.9	8870	119.86	69300	1.45	**RF**	**147**	**DV**	**160M8**	455	164
	6.5	8090	109.31	70200	1.60						
	5.9	8930	163.31	69200	1.45						
	6.5	8040	146.91	70300	1.60	**R**	**147**	**DV**	**132ML6**	440	163
	8.0	6560	119.86	71700	2.0	**RF**	**147**	**DV**	**132ML6**	450	164
	8.8	5980	109.31	72200	2.2						
	10	5180	94.60*	72800	2.5	**R**	**147**	**DV**	**132ML6**	440	163
	12	4570	83.47	73200	2.9	**RF**	**147**	**DV**	**132ML6**	450	164
	5.5	9480	128.18	44400	0.85						
	6.2	8410	113.72	52200	0.95	**R**	**137**	**DV**	**160M8**	315	161
	6.9	7630	103.20*	54200	1.05	**RF**	**137**	**DV**	**160M8**	340	162
	8.0	6560	88.70*	56100	1.20						
	5.5	9540	174.40*	43300	0.85						
	6.1	8550	156.31	51600	0.95						
	6.8	7720	141.12*	54000	1.05	**R**	**137**	**DV**	**132ML6**	310	161
	7.5	7010	128.18	55300	1.15	**RF**	**137**	**DV**	**132ML6**	335	162
	8.4	6220	113.72	56700	1.30						
	9.3	5650	103.20*	57600	1.40						
	6.4	8180	222.60*	53000	1.00						
	7.6	6920	188.45	55500	1.15						
	8.2	6410	174.40*	56400	1.25	**R**	**137**	**DV**	**132S4**	295	161
	9.2	5740	156.31	57400	1.40	**RF**	**137**	**DV**	**132S4**	320	162
	10	5180	141.12*	58200	1.55						
	11	4710	128.18	58800	1.70						
	13	4180	113.72	59300	1.90						
	14	3790	103.20*	59700	2.1						
	16	3260	88.70*	60200	2.5						
	18	2970	80.91*	60400	2.7	**R**	**137**	**DV**	**132S4**	295	161
	19	2700	73.49	60500	3.0	**RF**	**137**	**DV**	**132S4**	320	162
	22	2390	65.20	60700	3.3						
	24	2170	59.17*	60900	3.7						
	28	1870	50.86*	61000	4.3						
	11	4690	127.68	27100	0.90						
	12	4250	115.63	29800	1.00						
	14	3770	102.53	32100	1.15						
	15	3400	92.70	33500	1.25						
	18	2890	78.57	33500	1.50						
	20	2680	72.88	32900	1.60	**R**	**107**	**DV**	**132S4**	195	159
	22	2410	65.60*	32100	1.80	**RF**	**107**	**DV**	**132S4**	205	160
	24	2180	59.41	31300	1.95						
	27	1930	52.68	30300	2.2						
	30	1750	47.63	29500	2.5						
	35	1480	40.37*	28200	2.9						

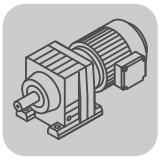

P_m [kW]	n_a [1/min]	M_a [Nm]	i	F_{Ra} [1)] [N]	SEW f_B					m [kg]	
5.5	**17**	3050	83.15	17600	1.00						
	20	2650	72.17	21800	1.15						
	22	2390	65.21	24600	1.25						
	24	2200	59.92	24200	1.35						
	27	1950	53.21	23600	1.55	**R**	**97**	**DV**	**132S4**	140	157
	30	1750	47.58	23000	1.70	**RF**	**97**	**DV**	**132S4**	155	158
	33	1570	42.78	22500	1.90						
	39	1360	37.13	21700	2.2						
	43	1220	33.25	21100	2.4						
	52	1010	27.58	20100	2.6						
	45	1180	32.05	20900	2.2						
	53	1000	27.19	20000	2.6						
	57	920	25.03	19600	3.1						
	64	820	22.37	19000	3.3	**R**	**97**	**DV**	**132S4**	135	157
	71	740	20.14	18400	3.5	**RF**	**97**	**DV**	**132S4**	155	158
	78	670	18.24	17900	3.7						
	88	595	16.17	17300	4.0						
	30	1750	47.58	15400	0.90						
	34	1530	41.74	17000	1.00						
	39	1350	36.84*	17200	1.15	**R**	**87**	**DV**	**132S4**	97	154
	44	1200	32.66*	16700	1.30	**RF**	**87**	**DV**	**132S4**	105	155
	51	1020	27.88	16100	1.45						
	51	1020	27.84*	16100	1.50						
	61	860	23.40	15500	1.80						
	66	790	21.51	15200	1.90						
	75	700	19.10	14700	2.1						
	84	625	17.08*	14300	2.2						
	93	565	15.35	13900	2.4	**R**	**87**	**DV**	**132S4**	96	154
	107	490	13.33	13400	2.6	**RF**	**87**	**DV**	**132S4**	105	155
	120	440	11.93	13000	2.8						
	144	365	9.90*	12300	3.3						
	156	335	9.14*	12200	3.6						
	174	300	8.22	11800	3.8						
	200	260	7.13	11300	4.1						
	76	690	18.80	9240	1.15						
	80	655	17.82*	9400	1.20	**R**	**77**	**DV**	**132S4**	71	151
	92	575	15.60	9150	1.30	**RF**	**77**	**DV**	**132S4**	77	152
	102	515	14.05	8950	1.40						
	116	455	12.33	8690	1.50						
	131	400	10.88	8440	1.65						
	148	355	9.64	8190	1.80						
	166	315	8.59	8080	2.0	**R**	**77**	**DV**	**132S4**	71	151
	185	285	7.74	7860	2.2	**RF**	**77**	**DV**	**132S4**	77	152
	211	250	6.79	7580	2.3						
	239	220	5.99*	7320	2.5						
	269	195	5.31*	7070	2.6						
	91	580	15.79	6610	0.95						
	96	550	14.91	6900	1.00						
	113	465	12.70	6810	1.10						
	124	425	11.54	6690	1.20						
	143	365	10.00	6500	1.30						
	164	320	8.70*	6310	1.40	**R**	**67**	**DV**	**132S4**	64	148
	183	285	7.79	6180	1.35	**RF**	**67**	**DV**	**132S4**	67	149
	194	270	7.36*	6100	1.35						
	228	230	6.27	5860	1.45						
	251	210	5.70	5720	1.50						
	290	181	4.93	5510	1.60						
	333	158	4.29	5310	1.70						
	331	159	8.70*	5300	2.8						
	369	142	7.79	5160	2.7						
	391	134	7.36*	5080	2.8						
	460	114	6.27	4860	2.9	**R**	**67**	**DV**	**132S2**	64	148
	506	104	5.70	4730	3.0	**RF**	**67**	**DV**	**132S2**	67	149
	584	90	4.93	4540	3.2						
	671	78	4.29	4350	3.5						

P_m [kW]	n_a [1/min]	M_a [Nm]	i	F_{Ra} [1)] [N]	SEW f_B					m [kg]	
5.5	**97**	545	14.77*	1730	0.80						
	103	510	13.95*	2070	0.85	**R**	**57**	**DV**	**132S4**	58	145
	120	435	11.88	2900	0.95	**RF**	**57**	**DV**	**132S4**	61	146
	132	395	10.79	3270	1.00						
	153	345	9.35	3240	1.10						
	179	295	7.97	3220	1.20						
	190	275	7.53	3200	1.25						
	223	235	6.41	3120	1.40	**R**	**57**	**DV**	**132S4**	58	145
	246	215	5.82	3080	1.50	**RF**	**57**	**DV**	**132S4**	61	146
	283	185	5.05	3000	1.65						
	326	161	4.39	2920	1.75						
	308	171	9.35	2930	2.2						
	361	145	7.97	2850	2.4						
	383	137	7.53	2820	2.6						
	449	117	6.41	2720	2.9	**R**	**57**	**DV**	**132S2**	58	145
	494	106	5.82	2660	3.0	**RF**	**57**	**DV**	**132S2**	61	146
	571	92	5.05	2560	3.3						
	656	80	4.39	2470	3.5						
	295	178	4.85	1870	0.85						
	330	159	4.34	2110	0.90	**R**	**47**	**DV**	**132S4**	53	142
	373	141	3.83	2080	1.00	**RF**	**47**	**DV**	**132S4**	53	143
	230	230	12.54	1730	1.10						
	244	215	11.79	1910	1.15						
	284	185	10.15	2250	1.25						
	318	165	9.07	2220	1.35						
	359	146	8.01	2170	1.40	**R**	**47**	**DV**	**132S2**	53	142
	480	109	6.00	2000	1.45	**RF**	**47**	**DV**	**132S2**	53	143
	511	103	5.64*	1970	1.50						
	593	89	4.85	1920	1.70						
	664	79	4.34	1870	1.85						
	752	70	3.83	1820	2.1						
	216	245	6.63*	10500	1.90						
	255	205	5.61	9980	2.2	**RX**	**107**	**DV**	**132S4**	135	128
	276	191	5.19	9760	3.7	**RXF**	**107**	**DV**	**132S4**	150	129
	307	171	4.65	9460	4.1						
	247	215	5.79	8380	1.95						
	291	180	4.91	8010	2.2						
	316	166	4.52	7820	3.6						
	354	149	4.04	7580	4.0						
	393	134	3.64*	7350	4.5						
	434	121	3.30	7140	4.9	**RX**	**97**	**DV**	**132S4**	105	126
	489	107	2.92	6890	5.5	**RXF**	**97**	**DV**	**132S4**	110	127
	541	97	2.64	6690	6.1						
	638	82	2.24*	6360	7.2						
	731	72	1.96	6110	7.9						
	874	60	1.64	5780	8.4						
	1010	52	1.42	5530	8.8						
	318	165	4.50*	6040	1.75						
	378	139	3.78	5770	2.2						
	411	128	3.48	5640	3.2						
	463	113	3.09	5460	3.6	**RX**	**87**	**DV**	**132S4**	77	124
	518	101	2.76*	5290	4.0	**RXF**	**87**	**DV**	**132S4**	82	125
	576	91	2.48	5130	4.5						
	664	79	2.15	4930	4.9						
	440	119	3.25*	4220	1.50						
	464	113	3.08*	4160	1.70						
	530	99	2.70	4030	2.2						
	589	89	2.43	3920	2.4	**RX**	**77**	**DV**	**132S4**	62	122
	671	78	2.13	3780	2.6	**RXF**	**77**	**DV**	**132S4**	65	123
	761	69	1.88*	3660	2.7						
	858	61	1.67	3540	2.8						
	1005	52	1.42	3380	3.0						

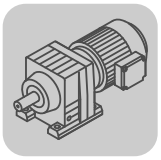

P_m [kW]	n_a [1/min]	M_a [Nm]	i	F_{Ra} [1)] [N]	SEW f_B					m [kg]	
5.5	**563**	93	2.54	2550	1.25						
	596	88	2.40*	2520	1.40						
	700	75	2.04	2430	1.80	**RX**	**67**	**DV**	**132S4**	52	120
	770	68	1.86	2380	1.85	**RXF**	**67**	**DV**	**132S4**	56	121
	889	59	1.61	2300	1.95						
	1020	51	1.40*	2220	2.0						
	700	75	2.04	665	0.90						
	745	71	1.92*	755	1.00						
	866	61	1.65	940	1.15	**RX**	**57**	**DV**	**132S4**	49	118
	969	54	1.48	1020	1.25	**RXF**	**57**	**DV**	**132S4**	51	119
	1095	48	1.30	1160	1.30						
7.5	**2.8**	23400	503	120000	0.75						
	3.3	19900	432	120000	0.90						
	3.8	17500	376	120000	1.05	**R**	**167 R97**	**DV**	**132M4**	800	167
	4.3	15600	335	120000	1.15	**RF**	**167 R97**	**DV**	**132M4**	810	167
	4.7	14000	303	120000	1.30						
	5.1	12900	279	120000	1.40						
	4.4	15200	326	47300	0.85						
	5.1	13000	280	62600	1.00						
	5.8	11500	247	65400	1.15	**R**	**147 R87**	**DV**	**132M4**	495	167
	6.7	9940	214	67900	1.30	**RF**	**147 R87**	**DV**	**132M4**	500	167
	7.6	8790	189	69400	1.50						
	9.0	7390	159	71000	1.75						
	3.1	22900	229.71	120000	0.80						
	3.9	18600	186.93*	120000	0.95						
	4.7	15200	153.07	120000	1.20	**R**	**167**	**DV**	**160L8**	730	165
	5.1	13900	139.98	120000	1.30	**RF**	**167**	**DV**	**160L8**	740	166
	5.9	12100	121.81*	120000	1.50						
	4.2	17100	229.71	120000	1.05	**R**	**167**	**DV**	**160M6**	700	165
	5.1	13900	186.93*	120000	1.30	**RF**	**167**	**DV**	**160M6**	700	166
	6.3	11400	153.07	120000	1.60						
	6.9	10400	139.98	120000	1.70						
	7.9	9090	121.81*	120000	2.0						
	8.9	8020	107.49	120000	2.2	**R**	**167**	**DV**	**160M6**	700	165
	10	6950	93.19	120000	2.6	**RF**	**167**	**DV**	**160M6**	700	166
	12	6190	82.91*	120000	2.9						
	13	5500	73.70*	120000	3.3						
	14	5030	67.40	120000	3.6						
	4.4	16200	163.31	32800	0.80						
	4.9	14600	146.91	55100	0.90	**R**	**147**	**DV**	**160L8**	480	163
	6.0	11900	119.86	64700	1.10	**RF**	**147**	**DV**	**160L8**	490	164
	6.6	10900	109.31	66500	1.20						
	5.9	12200	163.31	64200	1.05						
	6.5	11000	146.91	66300	1.20	**R**	**147**	**DV**	**160M6**	445	163
	8.0	8940	119.86	69200	1.45	**RF**	**147**	**DV**	**160M6**	455	164
	8.8	8150	109.31	70100	1.60						
	10	7060	94.60*	71300	1.85	**R**	**147**	**DV**	**160M6**	445	163
	12	6230	83.47	72000	2.1	**RF**	**147**	**DV**	**160M6**	455	164
	7.6	9440	188.45	45300	0.85						
	8.2	8730	174.40*	50800	0.90	**R**	**137**	**DV**	**132M4**	305	161
	9.2	7830	156.31	53700	1.00	**RF**	**137**	**DV**	**132M4**	325	162
	10	7070	141.12*	55200	1.15						
	11	6420	128.18	56400	1.25						
	13	5700	113.72	57500	1.40						
	14	5170	103.20*	58200	1.55						
	16	4440	88.70*	59100	1.80						
	18	4050	80.91*	59500	1.95	**R**	**137**	**DV**	**132M4**	305	161
	19	3680	73.49	59800	2.2	**RF**	**137**	**DV**	**132M4**	325	162
	22	3270	65.20	60100	2.5						
	24	2960	59.17*	60400	2.7						
	28	2550	50.86*	60600	3.1						

P_m [kW]	n_a [1/min]	M_a [Nm]	i	F_{Ra} [1)] [N]	SEW f_B					m [kg]	
7.5	**15**	4640	92.70	27500	0.95						
	18	3940	78.57	31300	1.10						
	20	3650	72.88	31300	1.20						
	22	3290	65.60*	30600	1.30						
	24	2980	59.41	30000	1.45	**R**	**107**	**DV**	**132M4**	215	159
	27	2640	52.68	29200	1.65	**RF**	**107**	**DV**	**132M4**	225	160
	30	2390	47.63	28500	1.80						
	35	2020	40.37*	27300	2.1						
	41	1770	35.26	26400	2.4						
	48	1480	29.49	25200	2.9						
	46	1540	30.77	25500	2.8						
	52	1380	27.58	24700	3.1	**R**	**107**	**DV**	**132M4**	210	159
	57	1250	24.90*	24100	3.5	**RF**	**107**	**DV**	**132M4**	215	160
	63	1130	22.62	23400	3.8						
	24	3000	59.92	19700	1.00						
	27	2670	53.21	22200	1.15						
	30	2380	47.58	21800	1.25	**R**	**97**	**DV**	**132M4**	160	157
	33	2140	42.78	21300	1.40	**RF**	**97**	**DV**	**132M4**	175	158
	39	1860	37.13	20700	1.60						
	43	1670	33.25	20200	1.75	**R**	**97**	**DV**	**132M4**	160	157
	52	1380	27.58	19400	1.95	**RF**	**97**	**DV**	**132M4**	175	158
	45	1610	32.05	20000	1.60						
	53	1360	27.19	19300	1.90						
	57	1250	25.03	18900	2.3	**R**	**97**	**DV**	**132M4**	155	157
	64	1120	22.37	18400	2.4	**RF**	**97**	**DV**	**132M4**	175	158
	71	1010	20.14	17900	2.6						
	78	910	18.24	17500	2.7						
	39	1840	36.84*	11500	0.85	**R**	**87**	**DV**	**132M4**	120	154
	44	1640	32.66*	15700	0.95	**RF**	**87**	**DV**	**132M4**	125	155
	51	1400	27.88	15200	1.05						
	51	1390	27.84*	15200	1.10						
	61	1170	23.40	14700	1.30						
	66	1080	21.51	14500	1.40						
	75	960	19.10	14100	1.50						
	84	860	17.08*	13700	1.65						
	93	770	15.35	12500	1.75						
	107	670	13.33	12900	1.90	**R**	**87**	**DV**	**132M4**	120	154
	120	600	11.93	12600	2.1	**RF**	**87**	**DV**	**132M4**	125	155
	144	495	9.90*	12000	2.4						
	156	460	9.14*	11900	2.6						
	174	410	8.22	11600	2.8						
	200	355	7.13	11100	3.0						
	224	320	6.39	10800	3.2						
	270	265	5.30*	10200	3.4						
	76	940	18.80	5310	0.85						
	80	890	17.82*	5720	0.85						
	92	780	15.60	6610	0.95						
	102	705	14.05	7180	1.00						
	116	615	12.33	7750	1.10						
	131	545	10.88	8010	1.20	**R**	**77**	**DV**	**132M4**	92	151
	148	485	9.64	7810	1.30	**RF**	**77**	**DV**	**132M4**	98	152
	166	430	8.59	7620	1.45						
	185	390	7.74	7590	1.55						
	211	340	6.79	7340	1.70						
	239	300	5.99*	7110	1.80						
	269	265	5.31*	6890	1.90						
	113	635	12.70	4240	0.80						
	124	580	11.54	4860	0.85						
	143	500	10.00	5620	0.95						
	164	435	8.70*	5930	1.00						
	183	390	7.79	5500	0.95	**R**	**67**	**DV**	**132M4**	87	148
	194	370	7.36*	5720	1.00	**RF**	**67**	**DV**	**132M4**	90	149
	228	315	6.27	5600	1.05						
	251	285	5.70	5480	1.10						
	290	245	4.93	5300	1.15						
	333	215	4.29	5130	1.25						

P_m [kW]	n_a [1/min]	M_a [Nm]	i	F_{Ra} [1)] [N]	SEW f_B					m [kg]	
7.5	**179**	400	7.97	980	0.90						
	190	375	7.53	1280	0.95						
	223	320	6.41	2020	1.05	**R**	**57**	**DV**	**132M4**	81	145
	246	290	5.82	2380	1.10	**RF**	**57**	**DV**	**132M4**	84	146
	283	255	5.05	2760	1.20						
	326	220	4.39	2710	1.25						
	196	365	14.77*	2580	1.20						
	208	345	13.95*	2780	1.25						
	244	295	11.88	2780	1.40						
	269	265	10.79	2750	1.45						
	310	230	9.35	2710	1.60						
	364	197	7.97	2670	1.80	**R**	**57**	**DV**	**132M2**	87	145
	385	186	7.53	2640	1.90	**RF**	**57**	**DV**	**132M2**	90	146
	452	158	6.41	2570	2.1						
	498	144	5.82	2520	2.2						
	575	125	5.05	2440	2.5						
	660	108	4.39	2370	2.6						
	216	330	6.63*	10100	1.40						
	255	280	5.61	9690	1.60						
	276	260	5.19	9490	2.7	**RX**	**107**	**DV**	**132M4**	155	128
	307	235	4.65	9210	3.0	**RXF**	**107**	**DV**	**132M4**	170	129
	340	210	4.20*	8950	3.9						
	247	290	5.79	8080	1.45						
	291	245	4.91	7750	1.60						
	316	225	4.52	7580	2.6						
	354	205	4.04	7360	2.9	**RX**	**97**	**DV**	**132M4**	125	126
	393	182	3.64*	7160	3.3	**RXF**	**97**	**DV**	**132M4**	130	127
	434	165	3.30	6960	3.6						
	489	146	2.92	6730	4.1						
	318	225	4.50*	5760	1.30						
	378	189	3.78	5530	1.60						
	411	174	3.48	5420	2.3						
	463	155	3.09	5260	2.6						
	518	138	2.76*	5110	2.9	**RX**	**87**	**DV**	**132M4**	99	124
	576	124	2.48	4970	3.3	**RXF**	**87**	**DV**	**132M4**	105	125
	664	108	2.15	4780	3.6						
	741	97	1.93	4640	3.7						
	894	80	1.60*	4400	3.9						
	1030	70	1.39	4230	4.2						
	440	163	3.25*	3820	1.10						
	464	154	3.08*	3890	1.25						
	530	135	2.70	3820	1.60						
	589	122	2.43	3730	1.75	**RX**	**77**	**DV**	**132M4**	83	122
	671	107	2.13	3620	1.85	**RXF**	**77**	**DV**	**132M4**	86	123
	761	94	1.88*	3510	2.0						
	858	84	1.67	3400	2.1						
	1005	71	1.42	3260	2.2						
	563	127	2.54	1500	0.95						
	596	120	2.40*	1610	1.00						
	700	102	2.04	1810	1.30	**RX**	**67**	**DV**	**132M4**	75	120
	770	93	1.86	1930	1.35	**RXF**	**67**	**DV**	**132M4**	79	121
	889	81	1.61	2060	1.40						
	1020	70	1.40*	2080	1.50						
9.2	**3.8**	21400	376	120000	0.85						
	4.3	19000	335	120000	0.95	**R**	**167 R97**	**DV**	**132ML4**	810	167
	4.8	17100	303	120000	1.05	**RF**	**167 R97**	**DV**	**132ML4**	820	167
	5.2	15700	279	120000	1.15						
	5.1	15900	280	37800	0.80						
	5.8	14000	247	60400	0.95						
	6.7	12100	214	64300	1.05	**R**	**147 R87**	**DV**	**132ML4**	500	167
	7.6	10700	189	66700	1.20	**RF**	**147 R87**	**DV**	**132ML4**	510	167
	9.1	9020	159	69100	1.45						

P_m [kW]	n_a [1/min]	M_a [Nm]	i	F_{Ra} [1)] [N]	SEW f_B					m [kg]	
9.2	**8.8**	9960	163.31	67800	1.30	**R**	**147**	**DV**	**132ML4**	440	163
	9.8	8960	146.91	69200	1.45	**RF**	**147**	**DV**	**132ML4**	450	164
	12	7310	119.86	71000	1.80						
	13	6670	109.31	71600	1.95						
	15	5770	94.60*	72400	2.3						
	17	5090	83.47	72900	2.6	**R**	**147**	**DV**	**132ML4**	440	163
	20	4400	72.09	73300	3.0	**RF**	**147**	**DV**	**132ML4**	450	164
	22	4090	66.99	73500	3.2						
	9.2	9540	156.31	43400	0.85						
	10	8610	141.12*	51400	0.95	**R**	**137**	**DV**	**132ML4**	310	161
	11	7820	128.18	53800	1.00	**RF**	**137**	**DV**	**132ML4**	335	162
	13	6940	113.72	55500	1.15						
	14	6300	103.20*	56600	1.25						
	16	5410	88.70*	57900	1.50						
	18	4940	80.91*	58500	1.60						
	20	4480	73.49	59000	1.80	**R**	**137**	**DV**	**132ML4**	310	161
	22	3980	65.20	59500	2.0	**RF**	**137**	**DV**	**132ML4**	335	162
	24	3610	59.17*	59900	2.2						
	28	3100	50.86*	60300	2.6						
	32	2710	44.39	60500	3.0						
	18	4790	78.57	23300	0.90						
	20	4450	72.88	28600	0.95						
	22	4000	65.60*	29400	1.05						
	24	3620	59.41	28800	1.20						
	27	3210	52.68	28100	1.35	**R**	**107**	**DV**	**132ML4**	225	159
	30	2910	47.63	27500	1.50	**RF**	**107**	**DV**	**132ML4**	230	160
	36	2460	40.37*	26500	1.75						
	41	2150	35.26	25700	2.0						
	49	1800	29.49	24600	2.4						
	47	1880	30.77	24900	2.3						
	52	1680	27.58	24200	2.6						
	58	1520	24.90*	23500	2.8	**R**	**107**	**DV**	**132ML4**	220	159
	64	1380	22.62	23000	3.1	**RF**	**107**	**DV**	**132ML4**	225	160
	72	1220	20.07	22200	3.5						
	27	3250	53.21	3280	0.90						
	30	2900	47.58	20600	1.05	**R**	**97**	**DV**	**132ML4**	170	157
	34	2610	42.78	20300	1.15	**RF**	**97**	**DV**	**132ML4**	185	158
	39	2270	37.13	19800	1.30						
	43	2030	33.25	19400	1.40	**R**	**97**	**DV**	**132ML4**	170	157
	52	1680	27.58	18700	1.60	**RF**	**97**	**DV**	**132ML4**	185	158
	58	1530	25.03	18300	1.85						
	64	1370	22.37	17900	2.0						
	71	1230	20.14	17400	2.1						
	79	1110	18.24	17000	2.3	**R**	**97**	**DV**	**132ML4**	165	157
	89	990	16.17	16500	2.4	**RF**	**97**	**DV**	**132ML4**	185	158
	98	890	14.62	16100	2.6						
	116	755	12.39	15400	2.9						
	67	1310	21.51	13900	1.15						
	75	1170	19.10	13600	1.25						
	84	1040	17.08*	13200	1.35						
	94	940	15.35	13000	1.45						
	108	810	13.33	12600	1.55						
	121	730	11.93	12200	1.70	**R**	**87**	**DV**	**132ML4**	125	154
	145	605	9.90*	11700	1.95	**RF**	**87**	**DV**	**132ML4**	135	155
	158	560	9.14*	11700	2.2						
	175	500	8.22	11400	2.3						
	202	435	7.13	10900	2.5						
	225	390	6.39	10600	2.6						
	102	860	14.05	4740	0.85						
	117	750	12.33	5610	0.90	**R**	**77**	**DV**	**132ML4**	100	151
	132	665	10.88	6280	1.00	**RF**	**77**	**DV**	**132ML4**	105	152
	149	590	9.64	6800	1.05						
	186	470	7.74	6300	1.30						
	212	415	6.79	6720	1.40	**R**	**77**	**DV**	**132ML4**	100	151
	240	365	5.99*	6920	1.50	**RF**	**77**	**DV**	**132ML4**	105	152
	271	325	5.31*	6720	1.55						

P_m [kW]	n_a [1/min]	M_a [Nm]	i	F_{Ra} [1)] [N]	SEW f_B					m [kg]	
9.2	**277**	315	5.19	9240	2.2						
	310	285	4.65	8990	2.5						
	343	255	4.20*	8760	3.2	**RX**	**107**	**DV**	**132ML4**	165	128
	377	235	3.81	8540	3.6	**RXF**	**107**	**DV**	**132ML4**	180	129
	425	205	3.38	8270	4.0						
	318	275	4.52	7370	2.2						
	356	245	4.04	7170	2.4						
	396	220	3.64*	6980	2.7						
	437	200	3.30	6800	3.0						
	493	178	2.92	6590	3.3	**RX**	**97**	**DV**	**132ML4**	135	126
	545	161	2.64	6410	3.7	**RXF**	**97**	**DV**	**132ML4**	140	127
	643	137	2.24*	6120	4.4						
	736	119	1.96	5890	4.8						
	880	100	1.64	5590	5.1						
	1015	86	1.42	5360	5.3						
	414	210	3.48	5220	1.90						
	466	188	3.09	5080	2.2						
	522	168	2.76*	4950	2.4						
	580	151	2.48	4820	2.7	**RX**	**87**	**DV**	**132ML4**	110	124
	669	131	2.15	4650	2.9	**RXF**	**87**	**DV**	**132ML4**	115	125
	747	118	1.93	4520	3.0						
	900	98	1.60*	4300	3.2						
	1035	85	1.39	4140	3.4						
	593	148	2.43	3010	1.45						
	676	130	2.13	3160	1.55						
	766	115	1.88*	3260	1.65	**RX**	**77**	**DV**	**132ML4**	92	122
	864	102	1.67	3280	1.70	**RXF**	**77**	**DV**	**132ML4**	95	123
	1010	87	1.42	3160	1.80						
11.0	**4.9**	19600	295	120000	0.90						
	5.3	18200	270	120000	1.00						
	6.3	15400	229	120000	1.15	**R**	**167 R107**	**DV**	**160M4**	860	167
	7.2	13400	200	120000	1.35	**RF**	**167 R107**	**DV**	**160M4**	870	167
	8.5	11300	169	120000	1.60						
	5.0	20000	291	120000	0.90	**R**	**167 R107**	**DV**	**160M4**	860	167
						RF	**167 R107**	**DV**	**160M4**	860	167
	4.3	22800	335	120000	0.80						
	4.8	20500	303	120000	0.90	**R**	**167 R97**	**DV**	**160M4**	820	167
	5.2	18900	279	120000	0.95	**RF**	**167 R97**	**DV**	**160M4**	820	167
	5.8	16800	247	22800	0.75						
	6.7	14500	214	56000	0.90	**R**	**147 R87**	**DV**	**160M4**	510	167
	7.6	12900	189	63000	1.00	**RF**	**147 R87**	**DV**	**160M4**	520	167
	9.1	10800	159	66600	1.20						
	5.1	20500	186.93*	120000	0.90						
	6.3	16700	153.07	120000	1.05	**R**	**167**	**DV**	**160L6**	730	165
	6.9	15300	139.98	120000	1.20	**RF**	**167**	**DV**	**160L6**	740	166
	7.9	13300	121.81*	120000	1.35						
	6.3	16800	229.71	120000	1.05	**R**	**167**	**DV**	**160M4**	700	165
	7.7	13600	186.93*	120000	1.30	**RF**	**167**	**DV**	**160M4**	700	166
	9.4	11200	153.07	120000	1.60						
	10	10200	139.98	120000	1.75						
	12	8890	121.81*	120000	2.0	**R**	**167**	**DV**	**160M4**	700	165
	13	7840	107.49	120000	2.3	**RF**	**167**	**DV**	**160M4**	700	166
	15	6800	93.19	120000	2.7						
	17	6050	82.91*	120000	3.0						
	6.5	16100	146.91	35400	0.80						
	8.0	13100	119.86	62400	1.00						
	8.8	12000	109.31	64600	1.10	**R**	**147**	**DV**	**160L6**	480	163
	10	10400	94.60*	67300	1.25	**RF**	**147**	**DV**	**160L6**	490	164
	12	9130	83.47	69000	1.40						

P_m [kW]	n_a [1/min]	M_a [Nm]	i	F_{Ra} [1)] [N]	SEW f_B					m [kg]	
11.0	**8.8**	11900	163.31	64700	1.10	**R**	**147**	**DV**	**160M4**	445	163
	9.8	10700	146.91	66700	1.20	**RF**	**147**	**DV**	**160M4**	455	164
	12	8740	119.86	69400	1.50						
	13	7970	109.31	70300	1.65						
	15	6900	94.60*	71400	1.90						
	17	6090	83.47	72100	2.1						
	20	5260	72.09	72800	2.5	**R**	**147**	**DV**	**160M4**	445	163
	22	4890	66.99	73000	2.7	**RF**	**147**	**DV**	**160M4**	455	164
	24	4460	61.09	73300	2.9						
	27	3860	52.87	73600	3.4						
	10	10300	141.12*	23300	0.80						
	11	9350	128.18	46900	0.85						
	13	8300	113.72	52700	0.95						
	14	7530	103.20*	54400	1.05						
	16	6470	88.70*	56300	1.25						
	18	5900	80.91*	57200	1.35						
	20	5360	73.49	57900	1.50	**R**	**137**	**DV**	**160M4**	315	161
	22	4760	65.20	58700	1.70	**RF**	**137**	**DV**	**160M4**	340	162
	24	4320	59.17*	59200	1.85						
	28	3710	50.86*	59800	2.2						
	32	3240	44.39	60200	2.5						
	38	2750	37.65	60500	2.9						
	44	2400	32.91	60700	3.3						
	22	4790	65.60*	23700	0.90						
	24	4330	59.41	27600	1.00						
	27	3840	52.68	27100	1.10						
	30	3470	47.63	26600	1.25	**R**	**107**	**DV**	**160M4**	230	159
	36	2940	40.37*	25700	1.45	**RF**	**107**	**DV**	**160M4**	235	160
	41	2570	35.26	25000	1.65						
	49	2150	29.49	24000	2.0						
	47	2240	30.77	24200	1.90						
	52	2010	27.58	23600	2.1						
	58	1820	24.90*	23100	2.4	**R**	**107**	**DV**	**160M4**	225	159
	64	1650	22.62	22500	2.6	**RF**	**107**	**DV**	**160M4**	230	160
	72	1460	20.07	21800	2.9						
	79	1330	18.21	21300	3.2						
	34	3120	42.78	14500	0.95						
	39	2710	37.13	18900	1.10	**R**	**97**	**DV**	**160M4**	175	157
	43	2430	33.25	18600	1.20	**RF**	**97**	**DV**	**160M4**	190	158
	52	2010	27.58	18000	1.35						
	58	1830	25.03	17700	1.55						
	64	1630	22.37	17300	1.65	**R**	**97**	**DV**	**160M4**	170	157
	71	1470	20.14	16900	1.80	**RF**	**97**	**DV**	**160M4**	190	158
	79	1330	18.24	16600	1.90						
	89	1180	16.17	16100	2.0						
	98	1070	14.62	15700	2.2						
	116	900	12.39	15100	2.4						
	133	790	10.83	14600	2.7	**R**	**97**	**DV**	**160M4**	170	157
	155	675	9.29	14300	3.0	**RF**	**97**	**DV**	**160M4**	190	158
	172	610	8.39	13900	3.3						
	202	520	7.12	13200	3.9						
	232	455	6.21	12700	4.2						
	67	1570	21.51	13200	0.95						
	75	1390	19.10	13000	1.05	**R**	**87**	**DV**	**160M4**	130	154
	84	1250	17.08*	12800	1.10	**RF**	**87**	**DV**	**160M4**	140	155
	94	1120	15.35	12500	1.20						
	108	970	13.33	12200	1.30						
	121	870	11.93	11900	1.40						
	145	720	9.90*	11400	1.65						
	158	665	9.14*	11500	1.80	**R**	**87**	**DV**	**160M4**	130	154
	175	600	8.22	11200	1.95	**RF**	**87**	**DV**	**160M4**	140	155
	202	520	7.13	10800	2.1						
	225	465	6.39	10400	2.2						
	272	385	5.30*	9910	2.4						

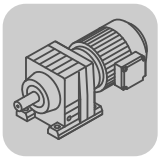

P_m [kW]	n_a [1/min]	M_a [Nm]	i	F_{Ra} [1)] [N]	SEW f_B					m [kg]	
11.0	**132**	795	10.88	4250	0.85	**R**	**77**	**DV**	**160M4**	105	151
	149	705	9.64	5000	0.90	**RF**	**77**	**DV**	**160M4**	110	152
	186	565	7.74	4630	1.10						
	212	495	6.79	5250	1.15	**R**	**77**	**DV**	**160M4**	105	151
	240	435	5.99*	5720	1.25	**RF**	**77**	**DV**	**160M4**	110	152
	271	390	5.31*	6090	1.30						
	277	380	5.19	9000	1.85						
	310	340	4.65	8770	2.1						
	343	305	4.20*	8560	2.7						
	377	280	3.81	8360	3.0	**RX**	**107**	**DV**	**160M4**	170	128
	425	245	3.38	8100	3.4	**RXF**	**107**	**DV**	**160M4**	185	129
	469	225	3.07	7900	3.7						
	545	193	2.64*	7580	4.3						
	318	330	4.52	7150	1.80						
	356	295	4.04	6970	2.0						
	396	265	3.64*	6800	2.2						
	437	240	3.30	6640	2.5						
	493	215	2.92	6440	2.8	**RX**	**97**	**DV**	**160M4**	135	126
	545	193	2.64	6280	3.1	**RXF**	**97**	**DV**	**160M4**	145	127
	643	163	2.24*	6000	3.6						
	736	143	1.96	5790	4.0						
	880	119	1.64	5500	4.2						
	1015	103	1.42	5280	4.4						
	414	255	3.48	5030	1.60						
	466	225	3.09	4910	1.80	**RX**	**87**	**DV**	**160M4**	110	124
	522	200	2.76*	4790	2.0	**RXF**	**87**	**DV**	**160M4**	115	125
	580	181	2.48	4680	2.2						
	669	157	2.15	4530	2.5						
	747	141	1.93	4400	2.5	**RX**	**87**	**DV**	**160M4**	110	124
	900	117	1.60*	4200	2.7	**RXF**	**87**	**DV**	**160M4**	115	125
	1035	102	1.39	4050	2.9						
	593	177	2.43	1890	1.20						
	676	155	2.13	2140	1.30	**RX**	**77**	**DV**	**160M4**	96	122
	766	137	1.88*	2330	1.35	**RXF**	**77**	**DV**	**160M4**	99	123
	864	122	1.67	2460	1.40						
	1010	104	1.42	2580	1.50						
15.0	**6.4**	20800	229	120000	0.85	**R**	**167 R107**	**DV**	**160L4**	900	167
	7.3	18200	200	120000	1.00	**RF**	**167 R107**	**DV**	**160L4**	910	167
	8.6	15300	169	120000	1.20						
	6.4	20900	227	120000	0.85	**R**	**167 R107**	**DV**	**160L4**	900	167
	7.4	18200	198	120000	1.00	**RF**	**167 R107**	**DV**	**160L4**	900	167
	6.3	22600	153.07	120000	0.80						
	6.9	20700	139.98	120000	0.85	**R**	**167**	**DV**	**180L6**	770	165
	8.0	18000	121.81*	120000	1.00	**RF**	**167**	**DV**	**180L6**	770	166
	9.0	15900	107.49	120000	1.15						
	6.4	22500	229.71	120000	0.80	**R**	**167**	**DV**	**160L4**	730	165
	7.8	18300	186.93*	120000	1.00	**RF**	**167**	**DV**	**160L4**	740	166
	9.5	15000	153.07	120000	1.20						
	10	13700	139.98	120000	1.30						
	12	12000	121.81*	120000	1.50						
	14	10500	107.49	120000	1.70	**R**	**167**	**DV**	**160L4**	730	165
	16	9140	93.19	120000	1.95	**RF**	**167**	**DV**	**160L4**	740	166
	18	8130	82.91*	120000	2.2						
	20	7230	73.70*	120000	2.5						
	22	6610	67.40	120000	2.7						
	8.9	16100	109.31	34400	0.80						
	10	14000	94.60*	60600	0.95	**R**	**147**	**DV**	**180L6**	520	163
	12	12300	83.47	64000	1.05	**RF**	**147**	**DV**	**180L6**	530	164
	13	10600	72.09	66800	1.20						
	14	9890	66.99	67900	1.30						

P_m [kW]	n_a [1/min]	M_a [Nm]	i	F_{Ra} [1)] [N]	SEW f_B					m [kg]	
15.0	**8.9**	16000	163.31	36200	0.80						
	9.9	14400	146.91	57400	0.90	**R**	**147**	**DV**	**160L4**	480	163
	12	11800	119.86	65000	1.10	**RF**	**147**	**DV**	**160L4**	490	164
	13	10700	109.31	66700	1.20						
	15	9280	94.60*	68800	1.40						
	17	8190	83.47	70100	1.60						
	20	7070	72.09	71300	1.85						
	22	6570	66.99	71700	2.0	**R**	**147**	**DV**	**160L4**	480	163
	24	5990	61.09	72200	2.2	**RF**	**147**	**DV**	**160L4**	490	164
	28	5190	52.87	72800	2.5						
	31	4580	46.65	73200	2.8						
	14	10100	103.20*	30700	0.80						
	16	8700	88.70*	51000	0.90	**R**	**137**	**DV**	**160L4**	355	161
	18	7940	80.91*	53500	1.00	**RF**	**137**	**DV**	**160L4**	380	162
	20	7210	73.49	55000	1.10						
	22	6400	65.20	56400	1.25						
	25	5800	59.17*	57300	1.40						
	29	4990	50.86*	58400	1.60						
	33	4360	44.39	59100	1.85	**R**	**137**	**DV**	**160L4**	355	161
	39	3690	37.65	59800	2.2	**RF**	**137**	**DV**	**160L4**	380	162
	44	3230	32.91	60200	2.5						
	52	2730	27.83	60500	2.8						
	31	4670	47.63	24500	0.90						
	36	3960	40.37*	23900	1.10	**R**	**107**	**DV**	**160L4**	270	159
	41	3460	35.26	23400	1.25	**RF**	**107**	**DV**	**160L4**	275	160
	50	2890	29.49	22600	1.50						
	47	3020	30.77	22800	1.40						
	53	2710	27.58	22400	1.60						
	59	2440	24.90*	21900	1.75						
	65	2220	22.62	21400	1.95	**R**	**107**	**DV**	**160L4**	265	159
	73	1970	20.07	20900	2.2	**RF**	**107**	**DV**	**160L4**	270	160
	80	1790	18.21	20400	2.4						
	93	1540	15.65	19700	2.8						
	107	1340	13.66	19000	3.2						
	53	2710	27.58	16500	1.00	**R**	**97**	**DV**	**160L4**	215	157
						RF	**97**	**DV**	**160L4**	230	158
	58	2460	25.03	16300	1.15						
	65	2200	22.37	16100	1.25						
	72	1980	20.14	15800	1.30						
	80	1790	18.24	15600	1.40						
	90	1590	16.17	15200	1.50						
	100	1430	14.62	14900	1.60	**R**	**97**	**DV**	**160L4**	210	157
	118	1220	12.39	14400	1.80	**RF**	**97**	**DV**	**160L4**	230	158
	135	1060	10.83	14000	1.95						
	157	910	9.29	13800	2.2						
	174	820	8.39	13400	2.5						
	205	700	7.12	12800	2.9						
	235	610	6.21	12400	3.1						
	85	1680	17.08*	11600	0.85						
	95	1510	15.35	11500	0.90	**R**	**87**	**DV**	**160L4**	170	154
	110	1310	13.33	11300	1.00	**RF**	**87**	**DV**	**160L4**	175	155
	122	1170	11.93	11100	1.05						
	147	970	9.90*	10700	1.20						
	160	900	9.14*	11000	1.35						
	178	810	8.22	10700	1.45	**R**	**87**	**DV**	**160L4**	170	154
	205	700	7.13	10300	1.55	**RF**	**87**	**DV**	**160L4**	175	155
	229	625	6.39	10100	1.65						
	275	520	5.30*	9600	1.75						

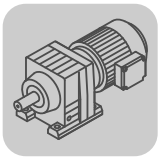

P_m [kW]	n_a [1/min]	M_a [Nm]	i	F_{Ra} [1)] [N]	SEW f_B					m [kg]	
15.0	**281**	510	5.19	8440	1.35						
	314	455	4.65	8260	1.50	**RX**	**107**	**DV**	**160L4**	210	128
	348	410	4.20*	8100	2.0	**RXF**	**107**	**DV**	**160L4**	225	129
	383	375	3.81	7930	2.2						
	431	330	3.38	7720	2.5						
	475	300	3.07	7540	2.8						
	553	260	2.64*	7260	3.2						
	634	225	2.30	7010	3.7	**RX**	**107**	**DV**	**160L4**	210	128
	747	192	1.95	6710	4.0	**RXF**	**107**	**DV**	**160L4**	225	129
	855	168	1.71	6470	4.2						
	1010	142	1.44	6170	4.6						
	323	445	4.52	6660	1.35						
	361	395	4.04	6530	1.50						
	401	355	3.64*	6400	1.65						
	443	325	3.30	6270	1.85						
	499	285	2.92	6110	2.1	**RX**	**97**	**DV**	**160L4**	180	126
	552	260	2.64	5970	2.3	**RXF**	**97**	**DV**	**160L4**	185	127
	652	220	2.24*	5730	2.7						
	746	192	1.96	5550	3.0						
	892	161	1.64	5290	3.2						
	1030	139	1.42	5090	3.3						
	420	340	3.48	4260	1.20						
	473	305	3.09	4510	1.35						
	529	270	2.76*	4430	1.50	**RX**	**87**	**DV**	**160L4**	150	124
	588	245	2.48	4350	1.65	**RXF**	**87**	**DV**	**160L4**	155	125
	678	210	2.15	4230	1.80						
	757	189	1.93	4130	1.90						
	913	157	1.60*	3960	2.0	**RX**	**87**	**DV**	**160L4**	150	124
	1050	137	1.39	3840	2.1	**RXF**	**87**	**DV**	**160L4**	155	125
18.5	**7.8**	22500	186.93*	120000	0.80						
	9.6	18500	153.07	120000	1.00	**R**	**167**	**DV**	**180M4**	750	165
	10	16900	139.98	120000	1.05	**RF**	**167**	**DV**	**180M4**	760	166
	12	14700	121.81*	120000	1.25						
	14	13000	107.49	120000	1.40						
	16	11200	93.19	120000	1.60						
	18	10000	82.91*	120000	1.80	**R**	**167**	**DV**	**180M4**	750	165
	20	8890	73.70*	120000	2.0	**RF**	**167**	**DV**	**180M4**	760	166
	22	8130	67.40	120000	2.2						
	25	7070	58.65	120000	2.6						
	12	14500	119.86	56900	0.90	**R**	**147**	**DV**	**180M4**	500	163
	13	13200	109.31	62300	1.00	**RF**	**147**	**DV**	**180M4**	510	164
	15	11400	94.60*	65600	1.15						
	18	10100	83.47	67700	1.30						
	20	8690	72.09	69500	1.50						
	22	8080	66.99	70200	1.60						
	24	7370	61.09	71000	1.75	**R**	**147**	**DV**	**180M4**	500	163
	28	6380	52.87	71900	2.0	**RF**	**147**	**DV**	**180M4**	510	164
	31	5630	46.65	72500	2.3						
	36	4860	40.29	73000	2.7						
	18	9760	80.91*	39000	0.80						
	20	8860	73.49	50200	0.90	**R**	**137**	**DV**	**180M4**	375	161
	22	7860	65.20	53700	1.00	**RF**	**137**	**DV**	**180M4**	400	162
	25	7140	59.17*	55100	1.10						
	29	6130	50.86*	56800	1.30						
	33	5350	44.39	58000	1.50						
	39	4540	37.65	58900	1.75	**R**	**137**	**DV**	**180M4**	375	161
	45	3970	32.91	59500	2.0	**RF**	**137**	**DV**	**180M4**	400	162
	53	3360	27.83	60100	2.3						
	50	3570	29.57*	59900	2.2						
	61	2910	24.12	60400	2.8						
	67	2650	22.00*	60600	3.0	**R**	**137**	**DV**	**180M4**	365	161
	77	2300	19.04*	60800	3.5	**RF**	**137**	**DV**	**180M4**	390	162
	87	2030	16.80*	60900	4.0						
	36	4870	40.37*	20200	0.90						
	42	4250	35.26	22000	1.00	**R**	**107**	**DV**	**180M4**	295	159
	50	3560	29.49	21500	1.20	**RF**	**107**	**DV**	**180M4**	300	160

P_m [kW]	n_a [1/min]	M_a [Nm]	i	F_{Ra} [1)] [N]	SEW f_B					m [kg]	
18.5	**59**	3000	24.90*	20900	1.45						
	65	2730	22.62	20600	1.60						
	73	2420	20.07	20100	1.80						
	80	2200	18.21	19700	1.95						
	94	1890	15.65	19100	2.3	**R**	**107**	**DV**	**180M4**	285	159
	107	1650	13.66	18500	2.6	**RF**	**107**	**DV**	**180M4**	290	160
	126	1400	11.59	17800	3.1						
	145	1220	10.13	17200	3.5						
	186	950	7.86	16300	3.1						
	220	800	6.66	15600	3.7						
	73	2430	20.14	14900	1.05						
	80	2200	18.24	14700	1.15						
	91	1950	16.17	14500	1.25						
	100	1760	14.62	14200	1.30						
	118	1490	12.39	13800	1.45						
	135	1310	10.83	13500	1.60	**R**	**97**	**DV**	**180M4**	235	157
	158	1120	9.29	13400	1.80	**RF**	**97**	**DV**	**180M4**	250	158
	175	1010	8.39	13100	2.0						
	206	860	7.12	12600	2.3						
	236	750	6.21	12100	2.5						
	282	625	5.20	11600	2.8						
	326	545	4.50*	11100	3.0						
	110	1610	13.33	10600	0.80						
	123	1440	11.93	10400	0.85						
	148	1190	9.90*	10200	1.00						
	160	1100	9.14*	10600	1.10	**R**	**87**	**DV**	**180M4**	190	154
	178	990	8.22	10300	1.15	**RF**	**87**	**DV**	**180M4**	200	155
	205	860	7.13	10000	1.25						
	229	770	6.39	9770	1.30						
	276	640	5.30*	9350	1.40						
	349	505	4.20*	7710	1.65						
	384	460	3.81	7580	1.80	**RX**	**107**	**DV**	**180M4**	230	128
	433	410	3.38	7400	2.0	**RXF**	**107**	**DV**	**180M4**	250	129
	477	370	3.07	7250	2.2						
	555	320	2.64*	7010	2.6						
	636	280	2.30	6780	3.0	**RX**	**107**	**DV**	**180M4**	230	128
	750	235	1.95	6510	3.3	**RXF**	**107**	**DV**	**180M4**	250	129
	858	205	1.71	6290	3.4						
	1015	174	1.44	6020	3.7						
	402	440	3.64*	6060	1.35						
	444	400	3.30	5960	1.50						
	501	355	2.92	5830	1.70						
	554	320	2.64	5710	1.85	**RX**	**97**	**DV**	**180M4**	200	126
	654	270	2.24*	5510	2.2	**RXF**	**97**	**DV**	**180M4**	210	127
	749	235	1.96	5350	2.4						
	895	197	1.64	5120	2.6						
	1035	171	1.42	4940	2.7						
	531	335	2.76*	3040	1.20						
	590	300	2.48	3340	1.35						
	680	260	2.15	3630	1.50	**RX**	**87**	**DV**	**180M4**	175	124
	760	235	1.93	3820	1.55	**RXF**	**87**	**DV**	**180M4**	180	125
	916	193	1.60*	3770	1.65						
	1055	168	1.39	3670	1.75						
22	**9.6**	22000	153.07	120000	0.80	**R**	**167**	**DV**	**180L4**	770	165
	10	20100	139.98	120000	0.90	**RF**	**167**	**DV**	**180L4**	770	166
	12	17500	121.81*	120000	1.05						
	14	15400	107.49	120000	1.15						
	16	13400	93.19	120000	1.35						
	18	11900	82.91*	120000	1.50						
	20	10600	73.70*	120000	1.70	**R**	**167**	**DV**	**180L4**	770	165
	22	9670	67.40	120000	1.85	**RF**	**167**	**DV**	**180L4**	770	166
	25	8410	58.65	120000	2.1						
	28	7420	51.76	120000	2.4						
	33	6430	44.87	120000	2.8						

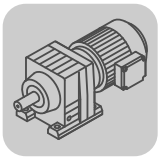

P_m [kW]	n_a [1/min]	M_a [Nm]	i	F_{Ra} [1)] [N]	SEW f_B					m [kg]	
22	**13**	15700	109.31	41300	0.85						
	15	13600	94.60*	61500	0.95	**R**	**147**	**DV**	**180L4**	520	163
	18	12000	83.47	64600	1.10	**RF**	**147**	**DV**	**180L4**	530	164
	20	10300	72.09	67300	1.25						
	22	9610	66.99	68300	1.35						
	24	8760	61.09	69400	1.50						
	28	7580	52.87	70800	1.70						
	31	6690	46.65	71600	1.95	**R**	**147**	**DV**	**180L4**	520	163
	36	5780	40.29	72400	2.3	**RF**	**147**	**DV**	**180L4**	530	164
	41	5110	35.64	72900	2.5						
	49	4300	29.95	73400	3.0						
	22	9350	65.20	46900	0.85						
	25	8480	59.17*	51900	0.95	**R**	**137**	**DV**	**180L4**	390	161
	29	7290	50.86*	54800	1.10	**RF**	**137**	**DV**	**180L4**	415	162
	33	6370	44.39	56500	1.25						
	39	5400	37.65	57900	1.50						
	45	4720	32.91	58700	1.70	**R**	**137**	**DV**	**180L4**	390	161
	53	3990	27.83	59500	1.90	**RF**	**137**	**DV**	**180L4**	415	162
	50	4240	29.57*	59300	1.85						
	61	3460	24.12	60000	2.3	**R**	**137**	**DV**	**180L4**	380	161
	67	3150	22.00*	60200	2.5	**RF**	**137**	**DV**	**180L4**	405	162
	77	2730	19.04*	60500	2.9						
	87	2410	16.80*	60700	3.3						
	101	2080	14.51	60900	3.9	**R**	**137**	**DV**	**180L4**	380	161
	114	1840	12.83	61000	4.4	**RF**	**137**	**DV**	**180L4**	405	162
	42	5060	35.26	7280	0.85	**R**	**107**	**DV**	**180L4**	305	159
	50	4230	29.49	20400	1.00	**RF**	**107**	**DV**	**180L4**	315	160
	59	3570	24.90*	20000	1.20						
	65	3240	22.62	19700	1.35	**R**	**107**	**DV**	**180L4**	300	159
	73	2880	20.07	19300	1.50	**RF**	**107**	**DV**	**180L4**	305	160
	80	2610	18.21	19000	1.65						
	94	2240	15.65	18500	1.90						
	107	1960	13.66	18000	2.2						
	126	1660	11.59	17300	2.6						
	145	1450	10.13	16800	3.0	**R**	**107**	**DV**	**180L4**	300	159
	171	1230	8.56	16100	3.5	**RF**	**107**	**DV**	**180L4**	305	160
	186	1130	7.86	16100	2.6						
	220	960	6.66	15400	3.1						
	252	840	5.82	14800	3.6						
	73	2890	20.14	14000	0.90						
	80	2620	18.24	13900	0.95	**R**	**97**	**DV**	**180L4**	245	157
	91	2320	16.17	13700	1.05	**RF**	**97**	**DV**	**180L4**	265	158
	100	2100	14.62	13600	1.10						
	118	1780	12.39	13200	1.25						
	135	1550	10.83	13000	1.35						
	158	1330	9.29	13100	1.50						
	175	1200	8.39	12800	1.70	**R**	**97**	**DV**	**180L4**	245	157
	206	1020	7.12	12300	1.95	**RF**	**97**	**DV**	**180L4**	265	158
	236	890	6.21	11900	2.1						
	282	745	5.20	11400	2.4						
	326	645	4.50*	10900	2.5						
	148	1420	9.90*	9640	0.85						
	160	1310	9.14*	10100	0.90						
	178	1180	8.22	9960	1.00	**R**	**87**	**DV**	**180L4**	205	154
	205	1020	7.13	9700	1.05	**RF**	**87**	**DV**	**180L4**	215	155
	229	920	6.39	9490	1.10						
	276	760	5.30*	9110	1.20						
	349	600	4.20*	7330	1.40						
	384	545	3.81	7230	1.50						
	433	485	3.38	7090	1.70	**RX**	**107**	**DV**	**180L4**	245	128
	477	440	3.07	6960	1.90	**RXF**	**107**	**DV**	**180L4**	260	129
	555	380	2.64*	6760	2.2						
	636	330	2.30	6560	2.5						
	750	280	1.95	6320	2.7	**RX**	**107**	**DV**	**180L4**	245	128
	858	245	1.71	6120	2.9	**RXF**	**107**	**DV**	**180L4**	260	129
	1015	205	1.44	5870	3.1						

P_m [kW]	n_a [1/min]	M_a [Nm]	i	F_{Ra} [1)] [N]	SEW f_B					m [kg]	
22	**402**	520	3.64*	5720	1.15						
	444	475	3.30	5650	1.25						
	501	420	2.92	5560	1.40						
	554	380	2.64	5460	1.55	**RX**	**97**	**DV**	**180L4**	215	126
	654	320	2.24*	5300	1.85	**RXF**	**97**	**DV**	**180L4**	220	127
	749	280	1.96	5160	2.0						
	895	235	1.64	4960	2.2						
	1035	205	1.42	4790	2.2						
	531	395	2.76*	1270	1.00						
	590	355	2.48	1710	1.15						
	680	310	2.15	2160	1.25	**RX**	**87**	**DV**	**180L4**	190	124
	760	275	1.93	2450	1.30	**RXF**	**87**	**DV**	**180L4**	195	125
	916	230	1.60*	2750	1.35						
	1055	200	1.39	3030	1.45						
30	**14**	20900	107.49	120000	0.85						
	16	18200	93.19	120000	1.00	**R**	**167**	**DV**	**200L4**	850	165
	18	16200	82.91*	120000	1.10	**RF**	**167**	**DV**	**200L4**	860	166
	20	14400	73.70*	120000	1.25						
	22	13100	67.40	120000	1.35						
	25	11400	58.65	120000	1.55						
	28	10100	51.76	120000	1.80						
	33	8740	44.87	120000	2.1	**R**	**167**	**DV**	**200L4**	850	165
	37	7780	39.92	120000	2.3	**RF**	**167**	**DV**	**200L4**	860	166
	43	6710	34.41	120000	2.7						
	53	5450	27.96	120000	3.3						
	62	4620	23.71	120000	3.9						
	18	16300	83.47	32400	0.80						
	20	14000	72.09	60400	0.95	**R**	**147**	**DV**	**200L4**	600	163
	22	13100	66.99	62500	1.00	**RF**	**147**	**DV**	**200L4**	610	164
	24	11900	61.09	64700	1.10						
	28	10300	52.87	67300	1.25						
	32	9090	46.65	69000	1.45						
	36	7850	40.29	70500	1.65	**R**	**147**	**DV**	**200L4**	600	163
	41	6950	35.64	71400	1.85	**RF**	**147**	**DV**	**200L4**	610	164
	49	5840	29.95	72300	2.2						
	61	4710	24.19	73100	2.5						
	72	3980	20.44	73600	3.0	**R**	**147**	**DV**	**200L4**	590	163
	82	3510	18.04	73800	3.0	**RF**	**147**	**DV**	**200L4**	600	164
	94	3050	15.64	74000	4.3						
	29	9910	50.86*	35800	0.80						
	33	8650	44.39	51200	0.90						
	39	7340	37.65	54700	1.10	**R**	**137**	**DV**	**200L4**	475	161
	45	6410	32.91	56400	1.25	**RF**	**137**	**DV**	**200L4**	500	162
	53	5420	27.83	57900	1.40						
	61	4700	24.12	58800	1.70						
	67	4290	22.00*	59200	1.85	**R**	**137**	**DV**	**200L4**	465	161
	77	3710	19.04*	59800	2.2	**RF**	**137**	**DV**	**200L4**	490	162
	88	3270	16.80*	60100	2.4						
	101	2830	14.51	59500	2.8						
	115	2500	12.83	58400	3.2						
	136	2100	10.79	56600	3.8	**R**	**137**	**DV**	**200L4**	465	161
	194	1480	7.59	53300	3.5	**RF**	**137**	**DV**	**200L4**	490	162
	230	1240	6.38	51300	4.1						
	73	3910	20.07	17600	1.10						
	81	3550	18.21	17400	1.20						
	94	3050	15.65	17100	1.40						
	108	2660	13.66	16800	1.60						
	127	2260	11.59	16300	1.90						
	145	1970	10.13	15900	2.2	**R**	**107**	**DV**	**200L4**	385	159
	172	1670	8.56	15400	2.6	**RF**	**107**	**DV**	**200L4**	390	160
	187	1530	7.86	15500	1.95						
	221	1300	6.66	14900	2.3						
	252	1140	5.82	14400	2.6						
	299	960	4.92	13700	3.0						

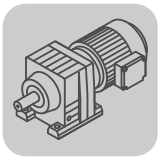

P_m [kW]	n_a [1/min]	M_a [Nm]	i	F_{Ra} [1)] [N]	SEW f_B					m [kg]	
30	**101**	2850	14.62	12000	0.80						
	119	2420	12.39	11900	0.90	**R**	**97**	**DV**	**200L4**	330	157
	136	2110	10.83	11800	1.00	**RF**	**97**	**DV**	**200L4**	345	158
	158	1810	9.29	12300	1.10						
	175	1640	8.39	12100	1.25						
	207	1390	7.12	11700	1.45						
	237	1210	6.21	11400	1.55	**R**	**97**	**DV**	**200L4**	330	157
	283	1010	5.20	10900	1.75	**RF**	**97**	**DV**	**200L4**	345	158
	327	880	4.50*	10500	1.85						
	434	660	3.38	6370	1.25						
	479	600	3.07	6310	1.40						
	557	515	2.64*	6180	1.60						
	638	450	2.30	6050	1.85	**RX**	**107**	**DV**	**200L4**	330	128
	752	380	1.95	5870	2.0	**RXF**	**107**	**DV**	**200L4**	345	129
	860	335	1.71	5720	2.1						
	1020	280	1.44	5520	2.3						
	503	570	2.92	3120	1.05						
	556	515	2.64	3560	1.15						
	656	435	2.24*	4050	1.35	**RX**	**97**	**DV**	**200L4**	295	126
	751	380	1.96	4450	1.50	**RXF**	**97**	**DV**	**200L4**	305	127
	898	320	1.64	4580	1.60						
	1040	275	1.42	4450	1.65						
37	**16**	22400	93.19	120000	0.80						
	18	19900	82.91*	120000	0.90						
	20	17700	73.70*	120000	1.00						
	22	16200	67.40	120000	1.10						
	25	14100	58.65	120000	1.30	**R**	**167**	**DV**	**225S4**	900	165
	28	12400	51.76	120000	1.45	**RF**	**167**	**DV**	**225S4**	900	166
	33	10800	44.87	120000	1.65						
	37	9600	39.92	120000	1.90						
	43	8270	34.41	120000	2.2						
	53	6720	27.96	120000	2.7						
	48	7380	30.71	120000	1.35						
	60	5900	24.57	120000	2.4						
	67	5250	21.85	120000	2.5	**R**	**167**	**DV**	**225S4**	890	165
	77	4580	19.03	120000	3.5	**RF**	**167**	**DV**	**225S4**	900	166
	87	4080	16.98	120000	3.7						
	22	16100	66.99	35000	0.80	**R**	**147**	**DV**	**225S4**	650	163
	24	14700	61.09	54200	0.90	**RF**	**147**	**DV**	**225S4**	660	164
	28	12700	52.87	63200	1.00						
	32	11200	46.65	65900	1.15						
	36	9680	40.29	68200	1.35						
	41	8570	35.64	69700	1.50	**R**	**147**	**DV**	**225S4**	650	163
	49	7200	29.95	71100	1.80	**RF**	**147**	**DV**	**225S4**	660	164
	61	5810	24.19	72400	2.1						
	72	4910	20.44	73000	2.4						
	82	4340	18.04	73400	2.4	**R**	**147**	**DV**	**225S4**	640	163
	94	3760	15.64	73700	3.5	**RF**	**147**	**DV**	**225S4**	650	164
	106	3340	13.91	73900	3.8	**R**	**147**	**DV**	**225S4**	640	163
						RF	**147**	**DV**	**225S4**	650	164
	39	9050	37.65	49400	0.90						
	45	7910	32.91	53600	1.00	**R**	**137**	**DV**	**225S4**	520	161
	53	6690	27.83	55900	1.15	**RF**	**137**	**DV**	**225S4**	550	162
	61	5800	24.12	57300	1.40						
	67	5290	22.00*	58000	1.50	**R**	**137**	**DV**	**225S4**	510	161
	77	4580	19.04*	57800	1.75	**RF**	**137**	**DV**	**225S4**	540	162
	88	4040	16.80*	57300	2.0						
	101	3490	14.51	56600	2.3						
	115	3080	12.83	55800	2.6						
	136	2590	10.79	54400	3.1						
	169	2090	8.71	52600	3.7	**R**	**137**	**DV**	**225S4**	510	161
	194	1820	7.59	51900	2.8	**RF**	**137**	**DV**	**225S4**	540	162
	230	1530	6.38	50100	3.3						
	285	1240	5.15	47800	3.7						

P_m [kW]	n_a [1/min]	M_a [Nm]	i	F_{Ra} [1)] [N]	SEW f_B					m [kg]	
37	**73**	4820	20.07	16100	0.90						
	81	4380	18.21	16100	1.00						
	94	3760	15.65	15900	1.15						
	108	3280	13.66	15700	1.30						
	127	2790	11.59	15400	1.55						
	145	2430	10.13	15100	1.75	**R**	**107**	**DV**	**225S4**	435	159
	172	2060	8.56	14700	2.1	**RF**	**107**	**DV**	**225S4**	440	160
	187	1890	7.86	15000	1.55						
	221	1600	6.66	14400	1.85						
	252	1400	5.82	14000	2.1						
	299	1180	4.92	13400	2.5						
	434	810	3.38	4470	1.00						
	479	740	3.07	4950	1.10						
	557	635	2.64*	5530	1.30						
	638	555	2.30	5610	1.50	**RX**	**107**	**DV**	**225S4**	380	128
	752	470	1.95	5490	1.65	**RXF**	**107**	**DV**	**225S4**	395	129
	860	410	1.71	5370	1.70						
	1020	345	1.44	5220	1.85						
45	**20**	21500	73.70*	120000	0.85						
	22	19700	67.40	120000	0.90	**R**	**167**	**DV**	**225M4**	930	165
	25	17100	58.65	120000	1.05	**RF**	**167**	**DV**	**225M4**	930	166
	28	15100	51.76	120000	1.20						
	33	13100	44.87	120000	1.35						
	37	11700	39.92	120000	1.55						
	43	10100	34.41	120000	1.80	**R**	**167**	**DV**	**225M4**	930	165
	53	8170	27.96	120000	2.2	**RF**	**167**	**DV**	**225M4**	930	166
	62	6930	23.71	120000	2.6						
	48	8980	30.71	120000	1.10						
	60	7180	24.57	120000	1.95						
	67	6390	21.85	120000	2.0	**R**	**167**	**DV**	**225M4**	920	165
	77	5560	19.03	120000	2.9	**RF**	**167**	**DV**	**225M4**	930	166
	87	4960	16.98	120000	3.0						
	28	15500	52.87	44400	0.85						
	32	13600	46.65	61300	0.95						
	36	11800	40.29	65000	1.10	**R**	**147**	**DV**	**225M4**	680	163
	41	10400	35.64	67200	1.25	**RF**	**147**	**DV**	**225M4**	690	164
	49	8760	29.95	69400	1.50						
	61	7070	24.19	71300	1.70						
	72	5970	20.44	72200	2.0						
	82	5270	18.04	72800	2.0						
	94	4570	15.64	73200	2.8	**R**	**147**	**DV**	**225M4**	670	163
	106	4070	13.91	73500	3.1	**RF**	**147**	**DV**	**225M4**	680	164
	123	3510	11.99	73800	3.7						
	203	2120	7.25	74300	4.1						
	45	9620	32.91	41700	0.85	**R**	**137**	**DV**	**225M4**	550	161
	53	8130	27.83	51200	0.95	**RF**	**137**	**DV**	**225M4**	580	162
	61	7050	24.12	52400	1.15						
	67	6430	22.00*	52900	1.25	**R**	**137**	**DV**	**225M4**	540	161
	77	5570	19.04*	53300	1.45	**RF**	**137**	**DV**	**225M4**	570	162
	88	4910	16.80*	53400	1.65						
	101	4240	14.51	53200	1.90						
	115	3750	12.83	52800	2.1						
	136	3150	10.79	51900	2.5						
	169	2550	8.71	50500	3.1	**R**	**137**	**DV**	**225M4**	540	161
	194	2220	7.59	50200	2.3	**RF**	**137**	**DV**	**225M4**	570	162
	230	1860	6.38	48700	2.7						
	285	1510	5.15	46700	3.1						
	94	4580	15.65	14600	0.95						
	108	3990	13.66	14600	1.10						
	127	3390	11.59	14400	1.25						
	145	2960	10.13	14300	1.45						
	172	2500	8.56	14000	1.70	**R**	**107**	**DV**	**225M4**	460	159
	187	2300	7.86	14400	1.30	**RF**	**107**	**DV**	**225M4**	465	160
	221	1950	6.66	14000	1.50						
	252	1700	5.82	13600	1.75						
	299	1440	4.92	13100	2.0						

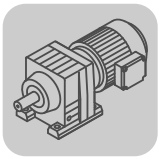

P_m [kW]	n_a [1/min]	M_a [Nm]	i	F_{Ra} [1)] [N]	SEW f_B					m [kg]	
45	**434**	990	3.38	1360	0.85						
	479	900	3.07	2080	0.90						
	557	770	2.64*	2970	1.10						
	638	675	2.30	3640	1.25	**RX**	**107**	**DV**	**225M4**	405	128
	752	570	1.95	4200	1.35	**RXF**	**107**	**DV**	**225M4**	420	129
	860	500	1.71	4540	1.40						
	1020	420	1.44	4880	1.55						
55	**25**	20900	58.65	120000	0.85						
	29	18400	51.76	120000	1.00						
	33	16000	44.87	120000	1.15						
	37	14200	39.92	120000	1.25	**R**	**167**	**DV**	**250M4**	1060	165
	43	12300	34.41	120000	1.45	**RF**	**167**	**DV**	**250M4**	1060	166
	53	9960	27.96	120000	1.80						
	62	8440	23.71	120000	2.1						
	60	8750	24.57	120000	1.60						
	68	7780	21.85	120000	1.65	**R**	**167**	**DV**	**250M4**	1050	165
	77	6780	19.03	120000	2.4	**RF**	**167**	**DV**	**250M4**	1060	166
	87	6050	16.98	120000	2.5						
	102	5150	14.48	120000	3.5	**R**	**167**	**DV**	**250M4**	1050	165
	123	4270	11.99	120000	4.0	**RF**	**167**	**DV**	**250M4**	1060	166
	32	16600	46.65	26600	0.80						
	37	14300	40.29	58200	0.90						
	41	12700	35.64	63300	1.00	**R**	**147**	**DV**	**250M4**	800	163
	49	10700	29.95	66800	1.20	**RF**	**147**	**DV**	**250M4**	810	164
	61	8610	24.19	69600	1.40						
	72	7280	20.44	71100	1.65						
	82	6420	18.04	71900	1.65	**R**	**147**	**DV**	**250M4**	790	163
	94	5570	15.64	72500	2.3	**RF**	**147**	**DV**	**250M4**	800	164
	106	4950	13.91	73000	2.5						
	123	4270	11.99	73400	3.0						
	151	3470	9.74	73800	3.8	**R**	**147**	**DV**	**250M4**	790	163
	203	2580	7.25	74200	3.4	**RF**	**147**	**DV**	**250M4**	800	164
	250	2100	5.89	72500	4.1						
	77	6780	19.04*	47800	1.20						
	88	5980	16.80*	48500	1.35	**R**	**137**	**DV**	**250M4**	660	161
	102	5170	14.51	48900	1.55	**RF**	**137**	**DV**	**250M4**	690	162
	115	4570	12.83	49000	1.75						
	137	3840	10.79	48800	2.1						
	169	3100	8.71	48000	2.5	**R**	**137**	**DV**	**250M4**	660	161
	194	2700	7.59	48100	1.90	**RF**	**137**	**DV**	**250M4**	690	162
	231	2270	6.38	46900	2.3						
	286	1830	5.15	45200	2.5						
75	**33**	21700	44.87	120000	0.85						
	37	19300	39.92	120000	0.95						
	43	16700	34.41	120000	1.10	**R**	**167**	**DV**	**280S4**	1190	165
	53	13500	27.96	120000	1.35	**RF**	**167**	**DV**	**280S4**	1190	166
	62	11500	23.71	120000	1.55						
	60	11900	24.57	120000	1.20						
	68	10600	21.85	120000	1.25	**R**	**167**	**DV**	**280S4**	1180	165
	78	9210	19.03	120000	1.75	**RF**	**167**	**DV**	**280S4**	1190	166
	87	8220	16.98	120000	1.85						
	102	7000	14.48	120000	2.6	**R**	**167**	**DV**	**280S4**	1180	165
	123	5800	11.99	116600	2.9	**RF**	**167**	**DV**	**280S4**	1190	166
	145	4950	10.24	112800	3.4						
	49	14500	29.95	56500	0.90	**R**	**147**	**DV**	**280S4**	940	163
	61	11700	24.19	65100	1.00	**RF**	**147**	**DV**	**280S4**	950	164

P_m [kW]	n_a [1/min]	M_a [Nm]	i	F_{Ra} [1)] [N]	SEW f_B					m [kg]	
75	**72**	9890	20.44	67900	1.20						
	82	8730	18.04	69500	1.20	**R**	**147**	**DV**	**280S4**	930	163
	95	7570	15.64	70800	1.70	**RF**	**147**	**DV**	**280S4**	940	164
	106	6730	13.91	71600	1.85						
	123	5800	11.99	72400	2.2						
	152	4710	9.74	73100	2.8						
	179	4000	8.26	73500	3.3	**R**	**147**	**DV**	**280S4**	930	163
	204	3510	7.25	73100	2.5	**RF**	**147**	**DV**	**280S4**	940	164
	251	2850	5.89	70100	3.0						
	296	2420	5.00	67600	3.6						
90	**37**	23200	39.92	120000	0.80						
	43	20000	34.41	120000	0.90	**R**	**167**	**DV**	**280M4**	1190	165
	53	16200	27.96	120000	1.10	**RF**	**167**	**DV**	**280M4**	1200	166
	62	13800	23.71	120000	1.30						
	78	11100	19.03	120000	1.45	**R**	**167**	**DV**	**280M4**	1180	165
						RF	**167**	**DV**	**280M4**	1190	166
	87	9860	16.98	120000	1.50						
	102	8410	14.48	117300	2.1	**R**	**167**	**DV**	**280M4**	1180	165
	123	6960	11.99	113500	2.4	**RF**	**167**	**DV**	**280M4**	1190	166
	145	5940	10.24	110100	2.9						
	95	9080	15.64	69000	1.45	**R**	**147**	**DV**	**280M4**	930	163
	106	8080	13.91	70200	1.55	**RF**	**147**	**DV**	**280M4**	940	164
	123	6960	11.99	71400	1.85						
	152	5660	9.74	72500	2.3						
	179	4800	8.26	73000	2.7	**R**	**147**	**DV**	**280M4**	930	163
	204	4210	7.25	70900	2.1	**RF**	**147**	**DV**	**280M4**	940	164
	251	3420	5.89	68300	2.5						
	296	2900	5.00	66100	3.0						
110	**53**	19800	27.96	117100	0.90	**R**	**167**	**D**	**315S4**	1500	165
	63	16800	23.71	116900	1.05	**RF**	**167**	**D**	**315S4**	1510	166
	78	13500	19.03	115500	1.20						
	87	12000	16.98	114300	1.25						
	103	10200	14.48	112200	1.75	**R**	**167**	**D**	**315S4**	1500	165
	124	8480	11.99	109300	2.0	**RF**	**167**	**D**	**315S4**	1500	166
	145	7240	10.24	106500	2.4						
132	**63**	20100	23.71	107900	0.90	**R**	**167**	**D**	**315M4**	1600	165
						RF	**167**	**D**	**315M4**	1600	166
	78	16200	19.03	108300	1.00						
	87	14400	16.98	107800	1.05						
	103	12300	14.48	106700	1.45	**R**	**167**	**D**	**315M4**	1590	165
	124	10200	11.99	104700	1.65	**RF**	**167**	**D**	**315M4**	1600	166
	145	8690	10.24	102600	1.95						
160	**103**	14900	14.48	99700	1.20	**R**	**167**	**D**	**315M4A**	1750	165
	124	12300	11.99	98900	1.40	**RF**	**167**	**D**	**315M4A**	1760	166
	145	10500	10.24	97600	1.60						

3.4 Selection tables for particularly low output speeds [Nm]

$M_{a\ max}$ [Nm]	n_a [1/min]	i	F_{Ra} [1)] [N]						m [kg]	
130	**0.16**	8612	4230							
	0.19	7425	4230							
	0.20	6921	4230							
	0.23	6050	4230							
	0.26	5217	4230							
	0.30	4661	4230	**R**	**27 R17**	**DR**	**63S4**		12	167
	0.34	4073	4230	**RF**	**27 R17**	**DR**	**63S4**		11	167
	0.39	3516	4230							
	0.44	3160	4230							
	0.50	2763	4230							
	0.57	2414	4230							
	0.65	2110	4230							
	0.76	1822	4230							
	0.87	1580	4230							
	0.94	1464	4230							
	1.1	1270	4230							
	1.2	1100	4230							
	1.4	972	4230	**R**	**27 R17**	**DR**	**63S4**		11	167
	1.6	840	4230	**RF**	**27 R17**	**DR**	**63S4**		11	167
	1.9	741	4230							
	2.1	654	4230							
	2.4	566	4230							
	2.8	499	4230							
	3.1	440	4230							
	3.6	381	4230							
	4.2	329	4230							
	4.8	290	4230	**R**	**27 R17**	**DR**	**63S4**		11	167
	5.4	256	4230	**RF**	**27 R17**	**DR**	**63S4**		11	167
	6.1	227	4230							
	6.8	203	4230							
	7.4	179	4230							
	8.5	156	4230	**R**	**27 R17**	**DR**	**63M4**		11	167
	9.8	135	4230	**RF**	**27 R17**	**DR**	**63M4**		11	167
	11	118	4230							
	12	104	4230	**R**	**27 R17**	**DR**	**63L4**		12	167
	14	90	4230	**RF**	**27 R17**	**DR**	**63L4**		12	167
200	**0.16**	8595	4950							
	0.19	7411	4950							
	0.20	6907	4950							
	0.23	6038	4950							
	0.27	5206	4950							
	0.30	4651	4950	**R**	**37 R17**	**DR**	**63S4**		17	167
	0.34	4065	4950	**RF**	**37 R17**	**DR**	**63S4**		19	167
	0.38	3658	4950							
	0.44	3154	4950							
	0.50	2757	4950							
	0.57	2409	4950							
	0.66	2106	4950							
	0.76	1818	4950							
	0.88	1576	4950							
	1.0	1359	4950							
	1.1	1267	4950							
	1.3	1098	4950							
	1.4	970	4950	**R**	**37 R17**	**DR**	**63S4**		17	167
	1.7	839	4950	**RF**	**37 R17**	**DR**	**63S4**		19	167
	1.9	740	4950							
	2.1	653	4950							
	2.4	577	4950							
	2.8	498	4950							
	3.1	439	4950	**R**	**37 R17**	**DR**	**63S4**		17	167
	3.6	378	4950	**RF**	**37 R17**	**DR**	**63S4**		18	167
	4.2	328	4950							

$M_{a\ max}$ [Nm]	n_a [1/min]	i	F_{Ra} [1)] [N]					m [kg]	
200	**4.6**	289	4950						
	5.0	265	4950	**R**	**37 R17**	**DR**	**63M4**	17	167
	5.8	226	4950	**RF**	**37 R17**	**DR**	**63M4**	18	167
	6.5	202	4950						
	7.3	179	4950						
	8.3	156	4950	**R**	**37 R17**	**DR**	**63L4**	18	167
	9.7	135	4950	**RF**	**37 R17**	**DR**	**63L4**	19	167
	10	127	4950						
	13	104	4950	**R**	**37 R17**	**DT**	**71D4**	18	167
	15	90	4950	**RF**	**37 R17**	**DT**	**71D4**	20	167
300	**0.10**	13598	5420						
	0.11	12472	5420						
	0.13	10619	5420						
	0.15	9155	5420						
	0.16	8534	5420						
	0.18	7460	5420						
	0.20	6993	5420						
	0.22	6171	5420	**R**	**47 R37**	**DR**	**63S4**	29	167
	0.25	5624	5420	**RF**	**47 R37**	**DR**	**63S4**	29	167
	0.28	4849	5420						
	0.31	4520	5420						
	0.35	3951	5420						
	0.37	3704	5420						
	0.42	3268	5420						
	0.48	2898	5420						
	0.56	2463	5420						
	0.53	2598	5420						
	0.58	2383	5420						
	0.68	2029	5420						
	0.79	1749	5420						
	0.85	1630	5420						
	0.97	1425	5420	**R**	**47 R37**	**DR**	**63S4**	29	167
	1.0	1336	5420	**RF**	**47 R37**	**DR**	**63S4**	29	167
	1.2	1179	5420						
	1.3	1074	5420						
	1.5	927	5420						
	1.6	863	5420						
	1.8	755	5420						
	2.5	546	5420	**R**	**47 R37**	**DR**	**63S4**	28	167
	2.8	502	5420	**RF**	**47 R37**	**DR**	**63S4**	28	167
	3.1	429	5420						
	3.6	372	5420	**R**	**47 R37**	**DR**	**63M4**	28	167
	3.8	348	5420	**RF**	**47 R37**	**DR**	**63M4**	28	167
	4.4	301	5420						
	5.1	255	5420	**R**	**47 R37**	**DR**	**63L4**	29	167
	5.7	228	5420	**RF**	**47 R37**	**DR**	**63L4**	29	167
450	**0.10**	14369	7110						
	0.11	12095	7110						
	0.13	10860	7110						
	0.15	9445	7110						
	0.16	8480	7110						
	0.19	7312	7110						
	0.21	6521	7110						
	0.25	5585	7110	**R**	**57 R37**	**DR**	**63S4**	34	167
	0.28	4928	7110	**RF**	**57 R37**	**DR**	**63S4**	38	167
	0.32	4378	7110						
	0.36	3873	7110						
	0.41	3344	7110						
	0.47	2907	7110						
	0.54	2567	7110						
	0.61	2244	7110						
	0.70	1967	7110						

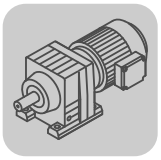

Helical Gearmotors

Selection tables for particularly low output speeds [Nm]

$M_{a\ max}$ [Nm]	n_a [1/min]	i	F_{Ra} [N] 1)					m [kg]	
450	**0.80**	1732	7110						
	0.89	1555	7110						
	0.99	1399	7110	**R**	**57 R37**	**DR**	**63S4**	34	167
	1.2	1189	7110	**RF**	**57 R37**	**DR**	**63S4**	38	167
	1.3	1034	7110						
	1.8	782	7110						
	1.9	678	7110						
	2.2	604	7110	**R**	**57 R37**	**DR**	**63M4**	34	167
	2.5	537	7110	**RF**	**57 R37**	**DR**	**63M4**	38	167
	2.8	471	7110						
	3.6	357	7110	**R**	**57 R37**	**DR**	**63L4**	35	167
	4.1	319	7110	**RF**	**57 R37**	**DR**	**63L4**	38	167
	5.1	273	7110	**R**	**57 R37**	**DT**	**71D4**	36	167
	5.7	241	7110	**RF**	**57 R37**	**DT**	**71D4**	39	167
600	**0.09**	15361	7560						
	0.11	12931	7560						
	0.12	11996	7560						
	0.14	10097	7560						
	0.15	9066	7560						
	0.18	7816	7560						
	0.20	6732	7560						
	0.23	5970	7560	**R**	**67 R37**	**DR**	**63S4**	41	167
	0.26	5268	7560	**RF**	**67 R37**	**DR**	**63S4**	44	167
	0.29	4680	7560						
	0.33	4136	7560						
	0.39	3566	7560						
	0.44	3125	7560						
	0.50	2745	7560						
	0.57	2403	7560						
	0.51	2682	7560						
	0.56	2460	7560						
	0.66	2094	7560						
	0.76	1805	7560	**R**	**67 R37**	**DR**	**63S4**	40	167
	0.85	1629	7560	**RF**	**67 R37**	**DR**	**63S4**	43	167
	0.94	1471	7560						
	1.0	1379	7560						
	1.8	730	7560	**R**	**67 R37**	**DR**	**63M4**	40	167
	2.3	571	7560	**RF**	**67 R37**	**DR**	**63M4**	43	167
	2.7	486	7560	**R**	**67 R37**	**DR**	**63L4**	41	167
				RF	**67 R37**	**DR**	**63L4**	44	167
	0.84	1652	7560						
	0.96	1432	7560	**R**	**67 R37**	**DR**	**63S4**	41	167
	1.1	1259	7560	**RF**	**67 R37**	**DR**	**63S4**	44	167
	1.2	1106	7560						
	1.6	836	7560						
	1.8	750	7560	**R**	**67 R37**	**DR**	**63M4**	41	167
	2.0	646	7560	**RF**	**67 R37**	**DR**	**63M4**	44	167
	2.3	574	7560						
	2.6	495	7560						
	3.0	438	7560	**R**	**67 R37**	**DR**	**63L4**	41	167
	3.4	388	7560	**RF**	**67 R37**	**DR**	**63L4**	45	167
	4.0	344	7560	**R**	**67 R37**	**DT**	**71D4**	42	167
	4.7	294	7560	**RF**	**67 R37**	**DT**	**71D4**	46	167

$M_{a\ max}$ [Nm]	n_a [1/min]	i	F_{Ra} [1)] [N]						m [kg]	
820	**0.08**	16370	9920							
	0.09	15015	9920							
	0.10	13885	9920							
	0.11	12783	9920							
	0.13	11021	9920							
	0.14	9788	9920							
	0.16	8714	9920							
	0.18	7617	9920	**R**	**77 R37**	**DR**	**63S4**		46	167
	0.20	6770	9920	**RF**	**77 R37**	**DR**	**63S4**		52	167
	0.24	5838	9920							
	0.27	5184	9920							
	0.31	4470	9920							
	0.35	3999	9920							
	0.40	3488	9920							
	0.45	3053	9920							
	0.52	2671	9920							
	0.44	3151	9920							
	0.48	2890	9920							
	0.56	2460	9920							
	0.65	2121	9920							
	0.70	1977	9920	**R**	**77 R37**	**DR**	**63S4**		45	167
	0.80	1728	9920	**RF**	**77 R37**	**DR**	**63S4**		51	167
	0.85	1620	9920							
	0.97	1430	9920							
	1.1	1303	9920							
	1.2	1124	9920							
	1.3	1047	9920							
	1.4	915	9920	**R**	**77 R37**	**DR**	**63M4**		45	167
	1.5	858	9920	**RF**	**77 R37**	**DR**	**63M4**		51	167
	1.7	757	9920							
	1.9	671	9920	**R**	**77 R37**	**DR**	**63L4**		46	167
	2.3	571	9920	**RF**	**77 R37**	**DR**	**63L4**		52	167
	2.3	560	9920	**R**	**77 R37**	**DR**	**63L4**		47	167
				RF	**77 R37**	**DR**	**63L4**		53	167
	2.8	488	9920							
	3.2	436	9920	**R**	**77 R37**	**DT**	**71D4**		48	167
	3.7	373	9920	**RF**	**77 R37**	**DT**	**71D4**		54	167
	4.2	327	9920							
	4.7	289	9920	**R**	**77 R37**	**DT**	**80K4**		50	167
	5.2	260	9920	**RF**	**77 R37**	**DT**	**80K4**		56	167
1550	**0.08**	17452	16900							
	0.09	15310	16900							
	0.10	13813	16900							
	0.11	12025	16900							
	0.13	10549	16900							
	0.15	9244	16900							
	0.17	8109	16900							
	0.20	7038	16900	**R**	**87 R57**	**DR**	**63S4**		86	167
	0.22	6174	16900	**RF**	**87 R57**	**DR**	**63S4**		93	167
	0.25	5449	16900							
	0.29	4831	16900							
	0.33	4206	16900							
	0.37	3744	16900							
	0.43	3233	16900							
	0.48	2873	16900							
	0.67	1961	16900	**R**	**87 R57**	**DR**	**63M4**		86	167
				RF	**87 R57**	**DR**	**63M4**		93	167
	0.34	4020	16900							
	0.43	3182	16900	**R**	**87 R57**	**DR**	**63S4**		85	167
	0.50	2770	16900	**RF**	**87 R57**	**DR**	**63S4**		92	167
	0.53	2595	16900							

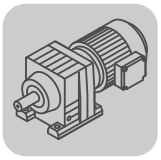

Helical Gearmotors

Selection tables for particularly low output speeds [Nm]

$M_{a\ max}$ [Nm]	n_a [1/min]	i	F_{Ra} [1)] [N]					m [kg]	
1550	**0.62**	2129	16900						
	0.68	1930	16900	**R**	**87 R57**	**DR**	**63M4**	85	167
	0.76	1733	16900	**RF**	**87 R57**	**DR**	**63M4**	92	167
	0.89	1489	16900						
	0.93	1395	16900						
	1.1	1232	16900	**R**	**87 R57**	**DR**	**63L4**	85	167
	1.1	1145	16900	**RF**	**87 R57**	**DR**	**63L4**	93	167
	1.2	1037	16900						
	1.7	802	16900	**R**	**87 R57**	**DT**	**71D4**	87	167
	1.8	754	16900	**RF**	**87 R57**	**DT**	**71D4**	94	167
	0.76	1737	16900	**R**	**87 R57**	**DR**	**63M4**	85	167
	0.87	1524	16900	**RF**	**87 R57**	**DR**	**63M4**	92	167
	1.0	1303	16900	**R**	**87 R57**	**DR**	**63L4**	86	167
				RF	**87 R57**	**DR**	**63L4**	93	167
	1.4	1008	16900	**R**	**87 R57**	**DT**	**80K4**	89	167
				RF	**87 R57**	**DT**	**80K4**	97	167
	1.6	885	16900	**R**	**87 R57**	**DT**	**71D4**	87	167
				RF	**87 R57**	**DT**	**71D4**	95	167
	2.0	685	16900	**R**	**87 R57**	**DT**	**80K4**	89	167
	2.3	599	16900	**RF**	**87 R57**	**DT**	**80K4**	97	167
	3.5	398	16900	**R**	**87 R57**	**DT**	**80N4**	90	167
	3.9	352	16900	**RF**	**87 R57**	**DT**	**80N4**	98	167
	4.6	305	16900	**R**	**87 R57**	**DT**	**90S4**	96	167
	5.2	268	16900	**RF**	**87 R57**	**DT**	**90S4**	105	167
	2.5	538	16900	**R**	**87 R57**	**DT**	**80K4**	88	167
	2.9	472	16900	**RF**	**87 R57**	**DT**	**80K4**	95	167
	3.5	400	16900	**R**	**87 R57**	**DT**	**80N4**	89	167
	3.8	361	16900	**RF**	**87 R57**	**DT**	**80N4**	96	167
	4.7	300	16900	**R**	**87 R57**	**DT**	**90S4**	94	167
	5.5	256	16900	**RF**	**87 R57**	**DT**	**90S4**	100	167
3000	**0.06**	21769	19800						
	0.07	19332	19800						
	0.08	17230	19800						
	0.09	14999	19800						
	0.10	13320	19800						
	0.12	11156	19800	**R**	**97 R57**	**DR**	**63S4**	130	167
	0.14	10030	19800	**RF**	**97 R57**	**DR**	**63S4**	145	167
	0.16	8706	19800						
	0.18	7692	19800						
	0.21	6708	19800						
	0.23	5931	19800						
	0.27	5161	19800						
	0.33	4004	19800	**R**	**97 R57**	**DR**	**63M4**	130	167
	0.38	3481	19800	**RF**	**97 R57**	**DR**	**63M4**	145	167
	0.29	4678	19800	**R**	**97 R57**	**DR**	**63S4**	125	167
				RF	**97 R57**	**DR**	**63S4**	145	167
	0.31	4309	19800						
	0.36	3702	19800	**R**	**97 R57**	**DR**	**63M4**	125	167
	0.44	3019	19800	**RF**	**97 R57**	**DR**	**63M4**	145	167
	0.49	2668	19800						
	0.58	2245	19800	**R**	**97 R57**	**DR**	**63L4**	125	167
	0.64	2016	19800	**RF**	**97 R57**	**DR**	**63L4**	145	167
	0.80	1733	19800						
	0.85	1623	19800	**R**	**97 R57**	**DT**	**71D4**	130	167
	0.96	1434	19800	**RF**	**97 R57**	**DT**	**71D4**	145	167

$M_{a\ max}$ [Nm]	n_a [1/min]	i	F_{Ra} [N] [1)]					m [kg]	
3000	**1.1**	1207	19800						
	1.2	1084	19800	**R**	**97 R57**	**DT**	**80K4**	130	167
	1.5	934	19800	**RF**	**97 R57**	**DT**	**80K4**	145	167
	1.6	878	19800						
	1.8	755	19800	**R**	**97 R57**	**DT**	**80N4**	130	167
				RF	**97 R57**	**DT**	**80N4**	150	167
	0.76	1823	19800						
	0.87	1583	19800	**R**	**97 R57**	**DT**	**71D4**	130	167
	0.99	1396	19800	**RF**	**97 R57**	**DT**	**71D4**	145	167
	1.1	1228	19800						
	1.3	1069	19800	**R**	**97 R57**	**DT**	**80K4**	130	167
	1.4	938	19800	**RF**	**97 R57**	**DT**	**80K4**	150	167
	1.7	824	19800	**R**	**97 R57**	**DT**	**80N4**	135	167
	1.9	737	19800	**RF**	**97 R57**	**DT**	**80N4**	150	167
	2.2	632	19800						
	2.5	560	19800	**R**	**97 R57**	**DT**	**90S4**	140	167
	2.9	484	19800	**RF**	**97 R57**	**DT**	**90S4**	155	167
	3.3	431	19800						
	3.7	379	19800	**R**	**97 R57**	**DT**	**90L4**	140	167
	4.2	336	19800	**RF**	**97 R57**	**DT**	**90L4**	155	167
	4.8	296	19800						
	5.7	249	19800	**R**	**97 R57**	**DV**	**100M4**	145	167
	6.0	234	19800	**RF**	**97 R57**	**DV**	**100M4**	165	167
	2.2	625	19800	**R**	**97 R57**	**DT**	**90S4**	135	167
	2.6	549	19800	**RF**	**97 R57**	**DT**	**90S4**	150	167
	5.2	270	19800	**R**	**97 R57**	**DV**	**100M4**	145	167
	6.2	227	19800	**RF**	**97 R57**	**DV**	**100M4**	160	167
4300	**0.07**	20018	29500						
	0.08	17080	29500						
	0.09	14936	29500						
	0.11	12829	29500	**R**	**107 R77**	**DR**	**63S4**	200	167
	0.12	11256	29500	**RF**	**107 R77**	**DR**	**63S4**	210	167
	0.14	9547	29500						
	0.16	8618	29500						
	0.18	7583	29500						
	0.20	6743	29500						
	0.22	5914	29500	**R**	**107 R77**	**DR**	**63M4**	200	167
	0.26	5168	29500	**RF**	**107 R77**	**DR**	**63M4**	210	167
	0.30	4435	29500						
	0.33	3896	29500	**R**	**107 R77**	**DR**	**63L4**	205	167
	0.43	3039	29500	**RF**	**107 R77**	**DR**	**63L4**	210	167
	0.34	3918	29500	**R**	**107 R77**	**DR**	**63M4**	195	167
				RF	**107 R77**	**DR**	**63M4**	200	167
	0.39	3343	29500	**R**	**107 R77**	**DR**	**63L4**	195	167
	0.43	3034	29500	**RF**	**107 R77**	**DR**	**63L4**	200	167
	0.52	2653	29500						
	0.61	2280	29500	**R**	**107 R77**	**DT**	**71D4**	195	167
	0.67	2067	29500	**RF**	**107 R77**	**DT**	**71D4**	205	167
	0.80	1693	29500						
	0.88	1550	29500	**R**	**107 R77**	**DT**	**80K4**	200	167
	0.97	1407	29500	**RF**	**107 R77**	**DT**	**80K4**	205	167
	1.1	1209	29500	**R**	**107 R77**	**DT**	**80N4**	200	167
	1.3	1055	29500	**RF**	**107 R77**	**DT**	**80N4**	205	167

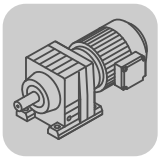

Helical Gearmotors

Selection tables for particularly low output speeds [Nm]

$M_{a\ max}$ [Nm]	n_a [1/min]	i	F_{Ra} [1)] [N]					m [kg]	
4300	**1.5**	919	29500						
	1.7	815	29500	**R**	**107 R77**	**DT**	**90S4**	205	167
	1.9	717	29500	**RF**	**107 R77**	**DT**	**90S4**	210	167
	2.2	626	29500	**R**	**107 R77**	**DT**	**90L4**	205	167
	2.7	528	29500	**RF**	**107 R77**	**DT**	**90L4**	215	167
	0.69	1987	29500	**R**	**107 R77**	**DT**	**71D4**	200	167
				RF	**107 R77**	**DT**	**71D4**	210	167
	0.74	1827	29500						
	0.85	1599	29500	**R**	**107 R77**	**DT**	**80K4**	205	167
	0.97	1400	29500	**RF**	**107 R77**	**DT**	**80K4**	210	167
	1.1	1226	29500						
	1.2	1104	29500	**R**	**107 R77**	**DT**	**80N4**	205	167
	1.5	939	29500	**RF**	**107 R77**	**DT**	**80N4**	210	167
	1.7	822	29500	**R**	**107 R77**	**DT**	**90S4**	210	167
				RF	**107 R77**	**DT**	**90S4**	215	167
	2.3	614	29500						
	2.6	544	29500	**R**	**107 R77**	**DT**	**90L4**	210	167
	2.9	492	29500	**RF**	**107 R77**	**DT**	**90L4**	220	167
	3.4	417	29500						
	3.8	369	29500	**R**	**107 R77**	**DV**	**100M4**	220	167
	4.4	323	29500	**RF**	**107 R77**	**DV**	**100M4**	225	167
	4.9	285	29500	**R**	**107 R77**	**DV**	**100L4**	225	167
	5.5	253	29500	**RF**	**107 R77**	**DV**	**100L4**	230	167
	6.6	214	29500	**R**	**107 R77**	**DV**	**112M4**	230	167
	7.6	187	29500	**RF**	**107 R77**	**DV**	**112M4**	235	167
	3.0	469	29500	**R**	**107 R77**	**DT**	**90L4**	205	167
				RF	**107 R77**	**DT**	**90L4**	210	167
	3.3	426	29500						
	3.7	377	29500	**R**	**107 R77**	**DV**	**100M4**	215	167
	4.4	325	29500	**RF**	**107 R77**	**DV**	**100M4**	220	167
	4.9	284	29500	**R**	**107 R77**	**DV**	**100L4**	215	167
	5.5	256	29500	**RF**	**107 R77**	**DV**	**100L4**	225	167
	6.5	220	29500						
	7.3	193	29500	**R**	**107 R77**	**DV**	**112M4**	225	167
	8.2	172	29500	**RF**	**107 R77**	**DV**	**112M4**	230	167
8000	**0.06**	22203	53400						
	0.07	18945	53400						
	0.08	16566	53400	**R**	**137 R77**	**DR**	**63S4**	290	167
	0.09	14777	53400	**RF**	**137 R77**	**DR**	**63S4**	310	167
	0.11	12921	53400						
	0.11	11712	53400						
	0.12	10573	53400	**R**	**137 R77**	**DR**	**63M4**	290	167
	0.15	8784	53400	**RF**	**137 R77**	**DR**	**63M4**	310	167
	0.17	7479	53400						
	0.20	6559	53400	**R**	**137 R77**	**DR**	**63L4**	290	167
	0.22	5834	53400	**RF**	**137 R77**	**DR**	**63L4**	310	167
	0.27	5116	53400						
	0.31	4464	53400	**R**	**137 R77**	**DT**	**71D4**	290	167
	0.35	3928	53400	**RF**	**137 R77**	**DT**	**71D4**	315	167
	0.39	3454	53400	**R**	**137 R77**	**DT**	**80K4**	290	167
	0.45	2993	53400	**RF**	**137 R77**	**DT**	**80K4**	315	167
	0.29	4709	53400	**R**	**137 R77**	**DT**	**71D4**	280	167
	0.34	4018	53400	**RF**	**137 R77**	**DT**	**71D4**	305	167

$M_{a\ max}$ [Nm]	n_a [1/min]	i	F_{Ra} [1)] [N]					m [kg]	
8000	**0.39**	3514	53400						
	0.41	3338	53400	**R**	**137 R77**	**DT**	**80K4**	280	167
	0.46	2929	53400	**RF**	**137 R77**	**DT**	**80K4**	305	167
	0.55	2484	53400						
	0.62	2242	53400	**R**	**137 R77**	**DT**	**80N4**	285	167
	0.74	1863	53400	**RF**	**137 R77**	**DT**	**80N4**	305	167
	0.88	1586	53400						
	1.0	1391	53400	**R**	**137 R77**	**DT**	**90S4**	290	167
	1.1	1256	53400	**RF**	**137 R77**	**DT**	**90S4**	310	167
	1.3	1105	53400						
	1.4	1043	53400	**R**	**137 R77**	**DT**	**90L4**	290	167
	1.6	888	53400	**RF**	**137 R77**	**DT**	**90L4**	315	167
	2.0	699	53400	**R**	**137 R77**	**DV**	**100M4**	295	167
	2.3	609	53400	**RF**	**137 R77**	**DV**	**100M4**	320	167
	0.51	2658	53400	**R**	**137 R77**	**DT**	**80K4**	290	167
	0.56	2412	53400	**RF**	**137 R77**	**DT**	**80K4**	315	167
	0.67	2073	53400	**R**	**137 R77**	**DT**	**80N4**	295	167
	0.75	1839	53400	**RF**	**137 R77**	**DT**	**80N4**	315	167
	0.88	1598	53400						
	1.0	1397	53400	**R**	**137 R77**	**DT**	**90S4**	300	167
	1.1	1226	53400	**RF**	**137 R77**	**DT**	**90S4**	320	167
	1.3	1090	53400	**R**	**137 R77**	**DT**	**90L4**	300	167
	1.5	951	53400	**RF**	**137 R77**	**DT**	**90L4**	320	167
	1.7	831	53400						
	1.9	730	53400	**R**	**137 R77**	**DV**	**100M4**	305	167
	2.2	629	53400	**RF**	**137 R77**	**DV**	**100M4**	330	167
	2.5	560	53400	**R**	**137 R77**	**DV**	**100L4**	310	167
	2.9	490	53400	**RF**	**137 R77**	**DV**	**100L4**	335	167
	3.3	428	53400	**R**	**137 R77**	**DV**	**112M4**	315	167
	3.7	381	53400	**RF**	**137 R77**	**DV**	**112M4**	340	167
	4.4	323	53400						
	4.9	291	53400	**R**	**137 R77**	**DV**	**132S4**	325	167
	5.6	255	53400	**RF**	**137 R77**	**DV**	**132S4**	345	167
	2.5	564	53400						
	2.7	517	53400	**R**	**137 R77**	**DV**	**100L4**	300	167
	3.1	453	53400	**RF**	**137 R77**	**DV**	**100L4**	325	167
	3.8	376	53400	**R**	**137 R77**	**DV**	**112M4**	305	167
	4.2	339	53400	**RF**	**137 R77**	**DV**	**112M4**	330	167
	4.8	297	53400	**R**	**137 R77**	**DV**	**132S4**	315	167
				RF	**137 R77**	**DV**	**132S4**	335	167
13000	**0.06**	23401	62700	**R**	**147 R77**	**DR**	**63S4**	420	167
	0.06	21342	62700	**RF**	**147 R77**	**DR**	**63S4**	430	167
	0.07	18210	62700						
	0.08	15923	62700	**R**	**147 R77**	**DR**	**63M4**	420	167
	0.09	14075	62700	**RF**	**147 R77**	**DR**	**63M4**	430	167
	0.11	12344	62700						
	0.12	11143	62700	**R**	**147 R77**	**DR**	**63L4**	420	167
	0.13	9743	62700	**RF**	**147 R77**	**DR**	**63L4**	430	167
	0.16	8443	62700						
	0.19	7307	62700	**R**	**147 R77**	**DT**	**71D4**	420	167
	0.21	6447	62700	**RF**	**147 R77**	**DT**	**71D4**	430	167

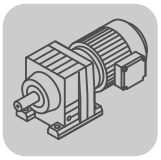

$M_{a\ max}$ [Nm]	n_a [1/min]	i	F_{Ra} [N] 1)					m [kg]	
13000	**0.24**	5568	62700	**R**	**147 R77**	**DT**	**80K4**	425	167
	0.28	4926	62700	**RF**	**147 R77**	**DT**	**80K4**	430	167
	0.31	4325	62700						
	0.37	3754	62700	**R**	**147 R77**	**DT**	**80N4**	425	167
	0.42	3302	62700	**RF**	**147 R77**	**DT**	**80N4**	435	167
	0.48	2898	62700						
	0.55	2555	62700	**R**	**147 R77**	**DT**	**90S4**	430	167
	0.63	2211	62700	**RF**	**147 R77**	**DT**	**90S4**	440	167
	0.72	1951	62700						
	0.83	1705	62700	**R**	**147 R77**	**DT**	**90L4**	430	167
	0.92	1536	62700	**RF**	**147 R77**	**DT**	**90L4**	440	167
	1.1	1329	62700	**R**	**147 R77**	**DV**	**100M4**	435	167
	1.2	1166	62700	**RF**	**147 R77**	**DV**	**100M4**	445	167
	1.4	1029	62700						
	1.6	889	62700	**R**	**147 R77**	**DV**	**100L4**	440	167
	1.8	784	62700	**RF**	**147 R77**	**DV**	**100L4**	450	167
	2.0	695	62700	**R**	**147 R77**	**DV**	**112M4**	445	167
	2.3	619	62700	**RF**	**147 R77**	**DV**	**112M4**	455	167
	2.5	558	62700						
	2.9	489	62700	**R**	**147 R77**	**DV**	**132S4**	455	167
				RF	**147 R77**	**DV**	**132S4**	465	167
	2.7	533	62700	**R**	**147 R87**	**DV**	**112M4**	470	167
				RF	**147 R87**	**DV**	**112M4**	475	167
	3.1	462	62700	**R**	**147 R87**	**DV**	**132S4**	475	167
	3.4	426	62700	**RF**	**147 R87**	**DV**	**132S4**	480	167
	3.9	368	62700	**R**	**147 R87**	**DV**	**132M4**	495	167
	4.4	326	62700	**RF**	**147 R87**	**DV**	**132M4**	500	167
	5.1	280	62700	**R**	**147 R87**	**DV**	**132ML4**	500	167
	5.8	247	62700	**RF**	**147 R87**	**DV**	**132ML4**	510	167
	6.7	214	62700	**R**	**147 R87**	**DV**	**160M4**	510	167
				RF	**147 R87**	**DV**	**160M4**	520	167
18000	**0.05**	27001	120000						
	0.06	22482	120000						
	0.07	20002	120000						
	0.08	17361	120000						
	0.09	15446	120000	**R**	**167 R97**	**DT**	**80K4**	750	167
	0.10	14051	120000	**RF**	**167 R97**	**DT**	**80K4**	760	167
	0.12	11812	120000						
	0.13	10509	120000						
	0.14	9631	120000						
	0.18	7749	120000	**R**	**167 R97**	**DT**	**90S4**	760	167
	0.20	6894	120000	**RF**	**167 R97**	**DT**	**90S4**	770	167
	0.22	6077	120000	**R**	**167 R97**	**DT**	**80K4**	750	167
				RF	**167 R97**	**DT**	**80K4**	760	167
	0.26	5407	120000	**R**	**167 R97**	**DT**	**80N4**	750	167
	0.30	4650	120000	**RF**	**167 R97**	**DT**	**80N4**	760	167
	0.33	4129	120000						
	0.38	3692	120000	**R**	**167 R97**	**DT**	**90S4**	760	167
				RF	**167 R97**	**DT**	**90S4**	770	167
	0.53	2657	120000	**R**	**167 R97**	**DT**	**90L4**	760	167
	0.60	2333	120000	**RF**	**167 R97**	**DT**	**90L4**	760	167
	0.68	2085	120000						

$M_{a\ max}$ [Nm]	n_a [1/min]	i	F_{Ra} [N] [1)]					m [kg]	
18000	**0.75**	1877	120000	**R**	**167 R97**	**DV**	**100M4**	770	167
	0.84	1670	120000	**RF**	**167 R97**	**DV**	**100M4**	770	167
	0.98	1438	120000						
	1.1	1279	120000						
	1.2	1123	120000	**R**	**167 R97**	**DV**	**100L4**	770	167
	1.4	999	120000	**RF**	**167 R97**	**DV**	**100L4**	780	167
	1.7	861	120000	**R**	**167 R97**	**DV**	**112M4**	780	167
	1.9	760	120000	**RF**	**167 R97**	**DV**	**112M4**	780	167
	2.2	656	120000	**R**	**167 R97**	**DV**	**132S4**	780	167
	2.5	579	120000	**RF**	**167 R97**	**DV**	**132S4**	790	167
	2.8	503	120000	**R**	**167 R97**	**DV**	**132M4**	800	167
	3.3	432	120000	**RF**	**167 R97**	**DV**	**132M4**	810	167
	3.8	376	120000	**R**	**167 R97**	**DV**	**132ML4**	810	167
	4.3	335	120000	**RF**	**167 R97**	**DV**	**132ML4**	820	167
	4.8	303	120000	**R**	**167 R97**	**DV**	**160M4**	820	167
	5.2	279	120000	**RF**	**167 R97**	**DV**	**160M4**	820	167
	4.9	295	120000	**R**	**167 R107**	**DV**	**160M4**	860	167
	5.3	270	120000	**RF**	**167 R107**	**DV**	**160M4**	870	167
	6.4	229	120000	**R**	**167 R107**	**DV**	**160L4**	900	167
	7.3	200	120000	**RF**	**167 R107**	**DV**	**160L4**	910	167
	5.0	291	120000	**R**	**167 R107**	**DV**	**160M4**	860	167
				RF	**167 R107**	**DV**	**160M4**	860	167
	5.5	264	120000						
	6.4	227	120000	**R**	**167 R107**	**DV**	**160L4**	900	167
	7.4	198	120000	**RF**	**167 R107**	**DV**	**160L4**	900	167

3.5 Dimension sheets [mm]

04 027 02 00

RX57..

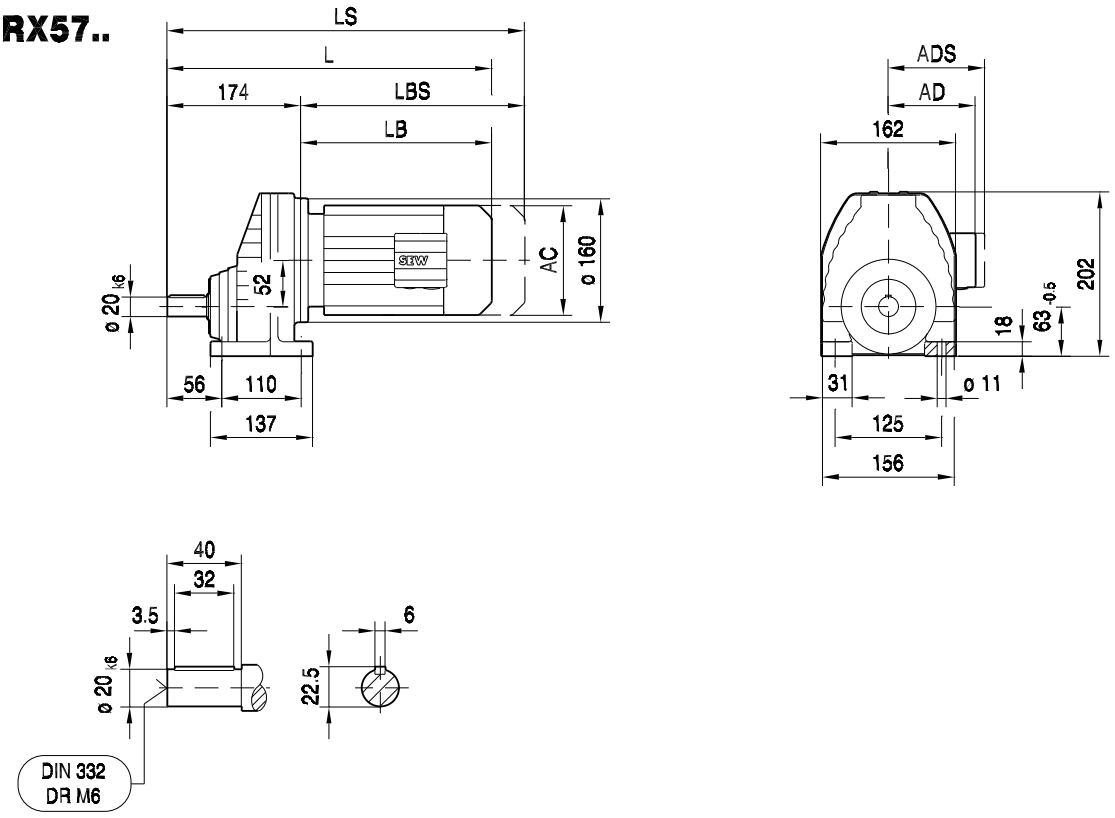

(→ 14)	DR63..	DT71D	DT80..	DT90..	DV100M	DV100L	DV112M	DV132S			
AC	132	145	145	197	197	197	221	221			
AD	105	122	122	154	166	166	179	179			
ADS	105	127	127	161	166	166	182	182			
L	359	373	423	443	493	523	528	576			
LS	414	437	487	528	578	608	608	656			
LB	185	199	249	269	319	349	354	402			
LBS	240	263	313	354	404	434	434	482			

04 033 02 00

RXF57..

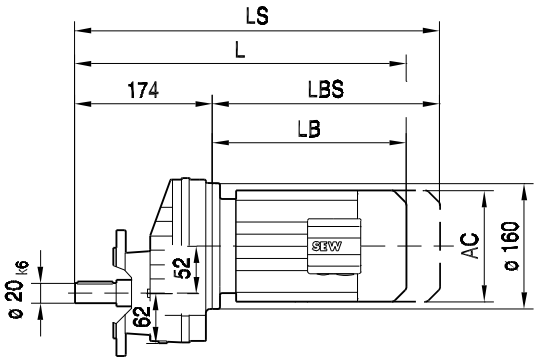

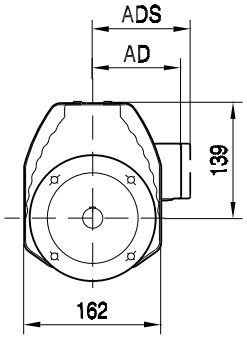

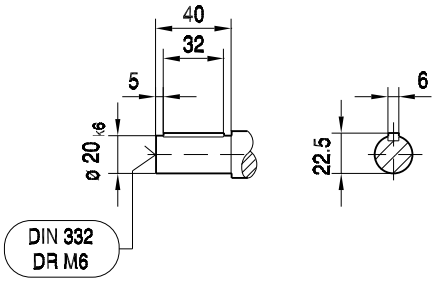

ø 140

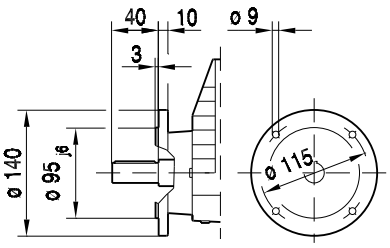

ø 160

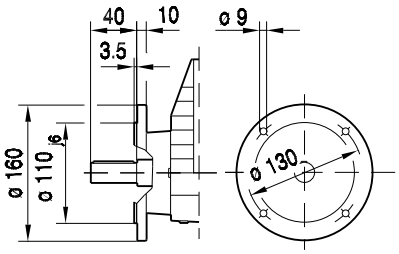

ø 200

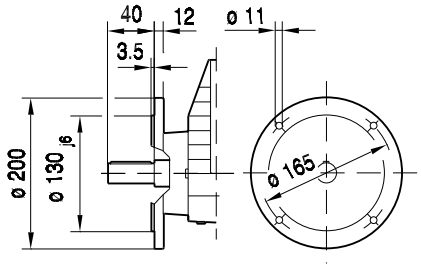

(→ 📖 14)	DR63..	DT71D	DT80..	DT90..	DV100M	DV100L	DV112M	DV132S			
AC	132	145	145	197	197	197	221	221			
AD	105	122	122	154	166	166	179	179			
ADS	105	127	127	161	166	166	182	182			
L	359	373	423	443	493	523	528	576			
LS	414	437	487	528	578	608	608	656			
LB	185	199	249	269	319	349	354	402			
LBS	240	263	313	354	404	434	434	482			

04 028 02 00

RX67..

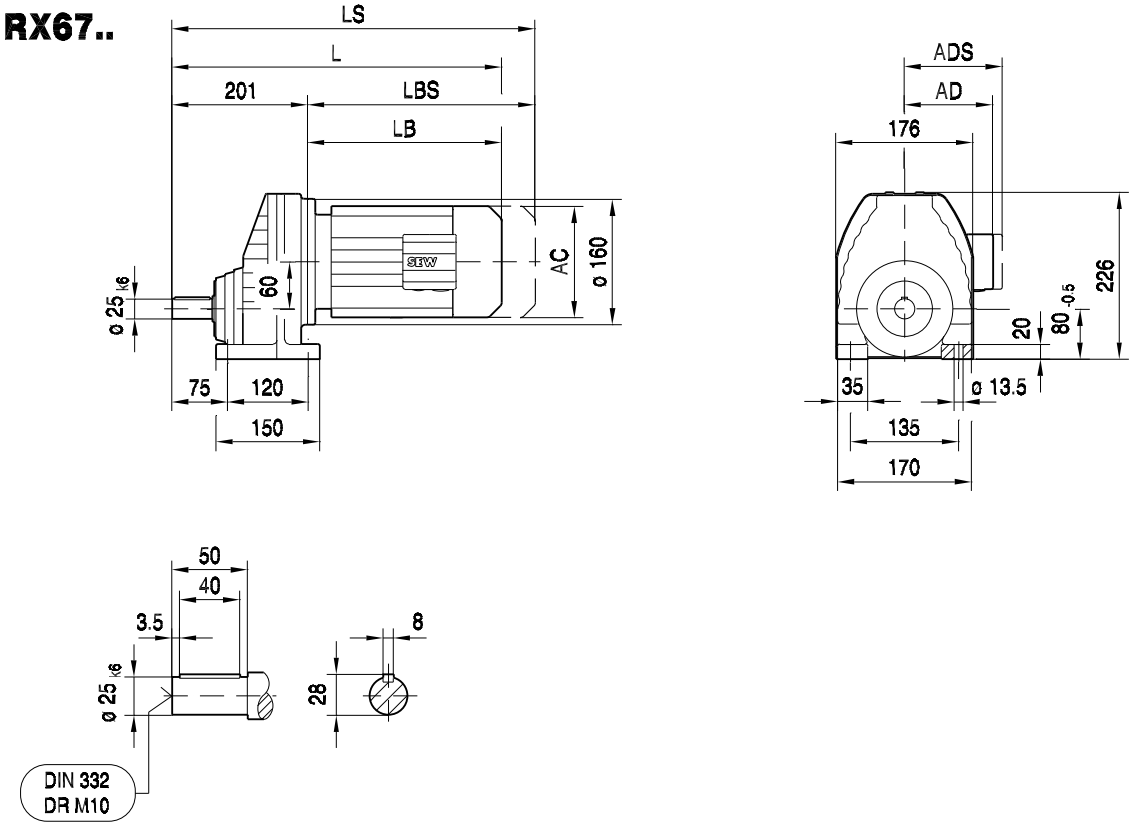

(→ 📖 14)	DR63..	DT71D	DT80..	DT90..	DV100M	DV100L	DV112M	DV132S	DV132M		
AC	132	145	145	197	197	197	221	221	275		
AD	105	122	122	154	166	166	179	179	230		
ADS	105	127	127	161	166	166	182	182	230		
L	386	400	450	470	520	550	555	603	625		
LS	441	464	514	555	605	635	635	683	737		
LB	185	199	249	269	319	349	354	402	424		
LBS	240	263	313	354	404	434	434	482	536		

04 034 02 00

RXF67..

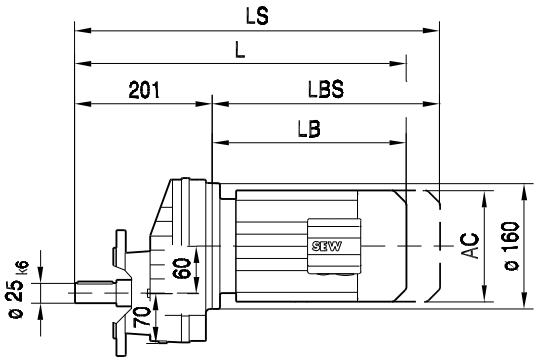

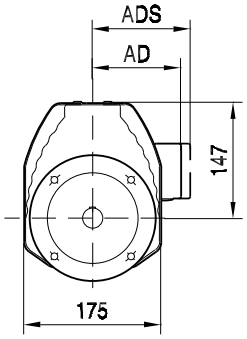

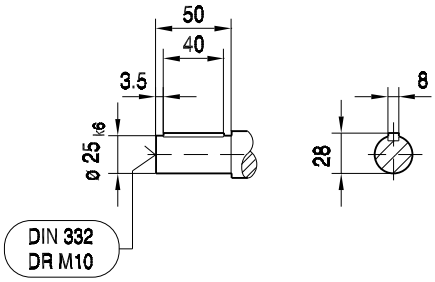

ø 160

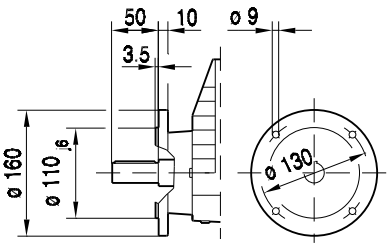

ø 200

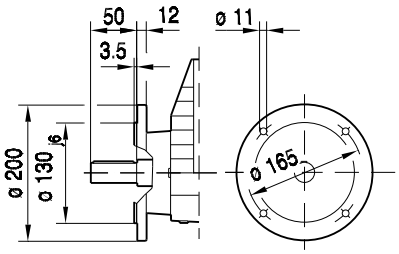

ø 250

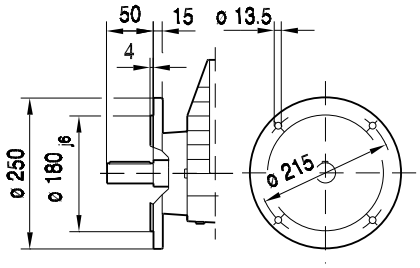

(→ 📖 14)	DR63..	DT71D	DT80..	DT90..	DV100M	DV100L	DV112M	DV132S	DV132M		
AC	132	145	145	197	197	197	221	221	275		
AD	105	122	122	154	166	166	179	179	230		
ADS	105	127	127	161	166	166	182	182	230		
L	386	400	450	470	520	550	555	603	625		
LS	441	464	514	555	605	635	635	683	737		
LB	185	199	249	269	319	349	354	402	424		
LBS	240	263	313	354	404	434	434	482	536		

04 029 03 00

RX77..

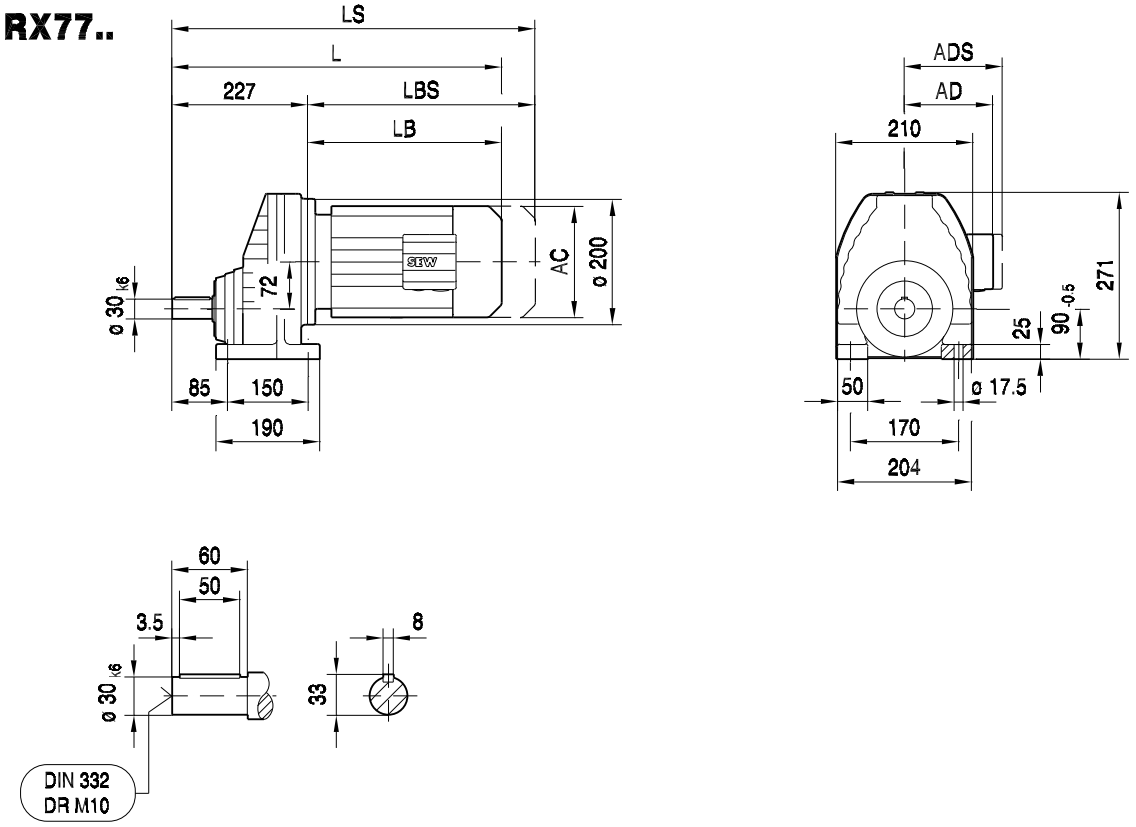

(→ 📖 14)	DT90..	DV100M	DV100L	DV112M	DV132S	DV132M	DV132ML	DV160M			
AC	197	197	197	221	221	275	275	275			
AD	154	166	166	179	179	230	230	230			
ADS	161	166	166	182	182	230	230	230			
L	488	538	568	572	617	639	699	699			
LS	573	623	653	652	697	751	811	811			
LB	261	311	341	345	390	412	472	472			
LBS	346	396	426	425	470	524	584	584			

04 035 03 00

RXF77..

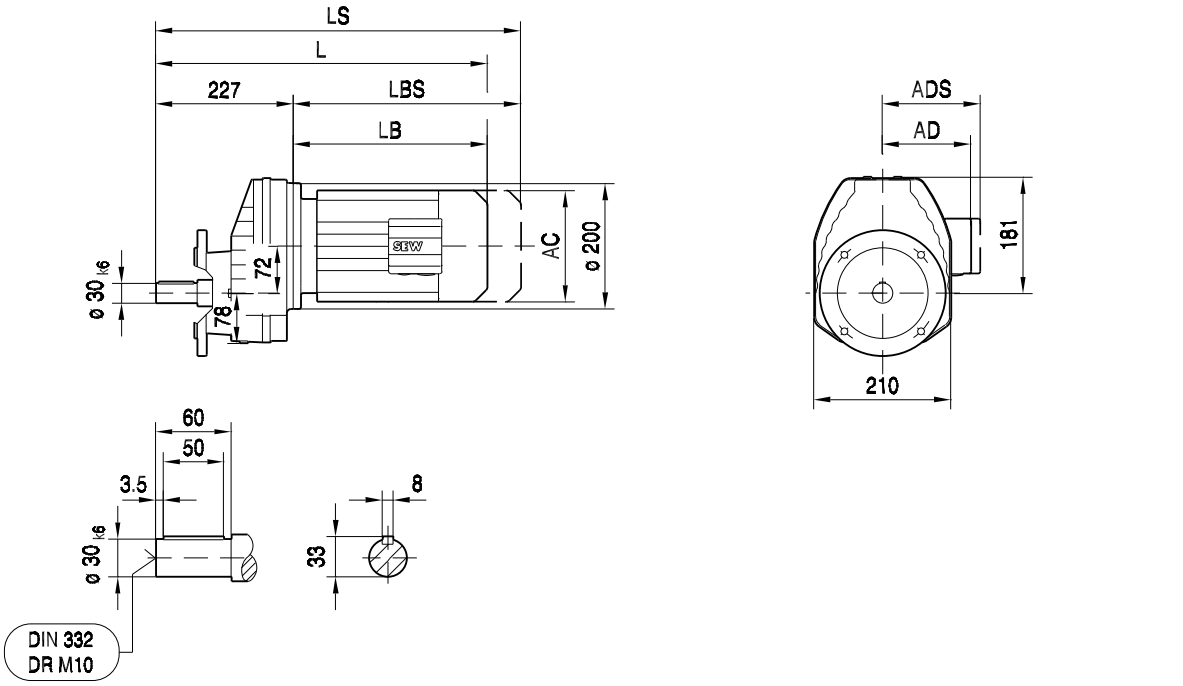

ø 200

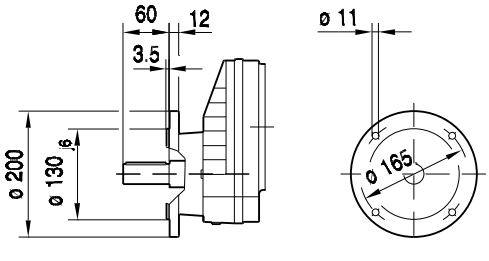

ø 250

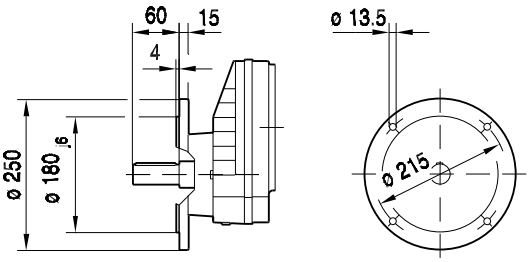

(→ 14)	DT90..	DV100M	DV100L	DV112M	DV132S	DV132M	DV132ML	DV160M			
AC	197	197	197	221	221	275	275	275			
AD	154	166	166	179	179	230	230	230			
ADS	161	166	166	182	182	230	230	230			
L	488	538	568	572	617	639	699	699			
LS	573	623	653	652	697	751	811	811			
LB	261	311	341	345	390	412	472	472			
LBS	346	396	426	425	470	524	584	584			

04 030 03 00

RX87..

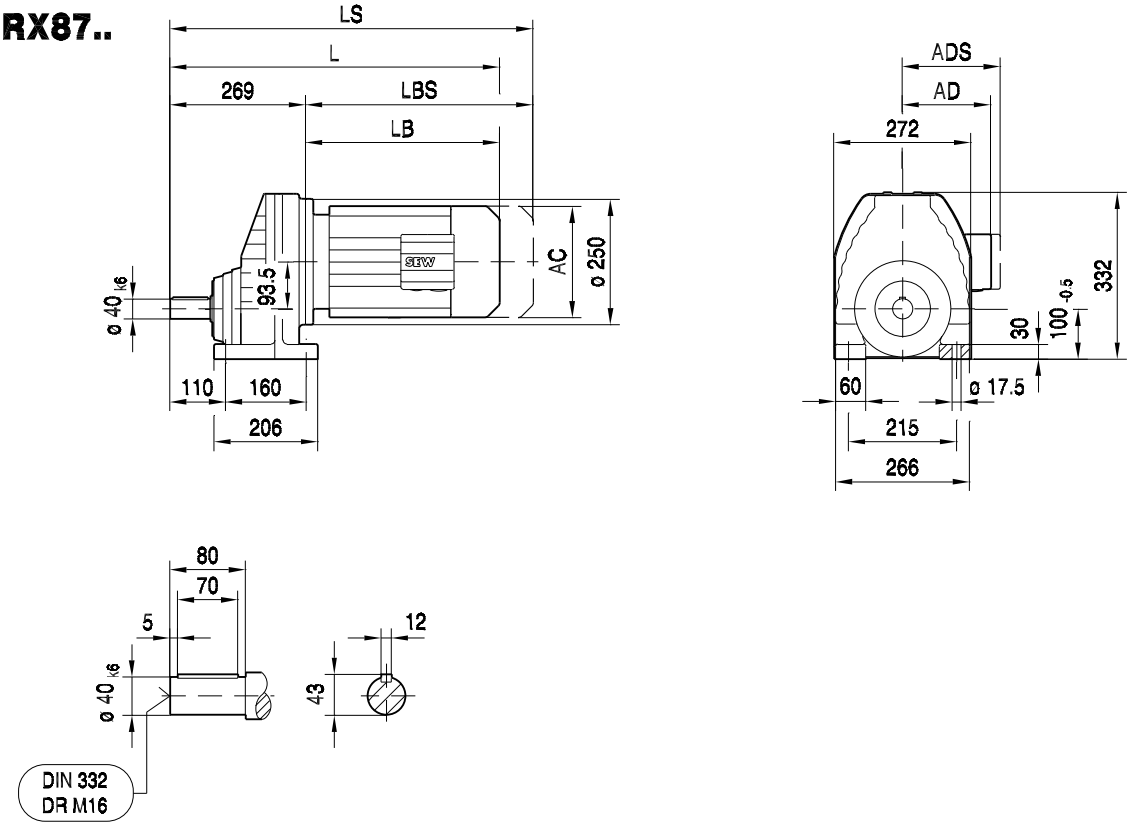

(→ 📖 14)	DV100L	DV112M	DV132S	DV132M	DV132ML	DV160M	DV160L	DV180..			
AC	197	221	221	275	275	275	331	331			
AD	166	179	179	230	230	230	258	258			
ADS	166	182	182	230	230	230	258	258			
L	606	609	654	676	736	736	783	855			
LS	691	689	734	788	848	848	939	1011			
LB	337	340	385	407	467	467	514	586			
LBS	422	420	465	519	579	579	670	742			

04 036 03 00

RXF87..

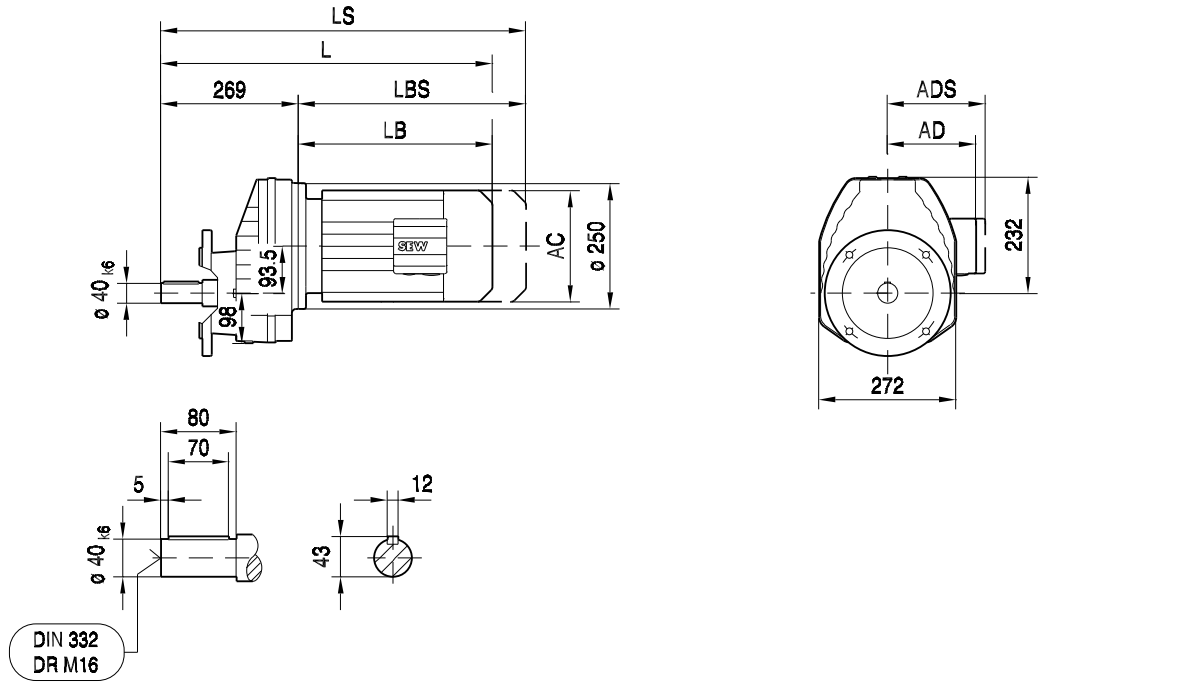

ø 250

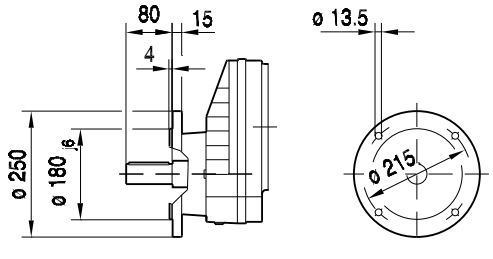

ø 300

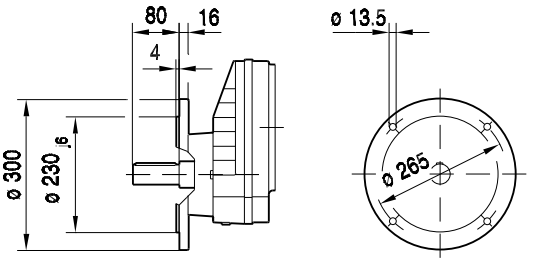

(→ 14)	DV100L	DV112M	DV132S	DV132M	DV132ML	DV160M	DV160L	DV180..			
AC	197	221	221	275	275	275	331	331			
AD	166	179	179	230	230	230	258	258			
ADS	166	182	182	230	230	230	258	258			
L	606	609	654	676	736	736	783	855			
LS	691	689	734	788	848	848	939	1011			
LB	337	340	385	407	467	467	514	586			
LBS	422	420	465	519	579	579	670	742			

04 031 03 00

RX97..

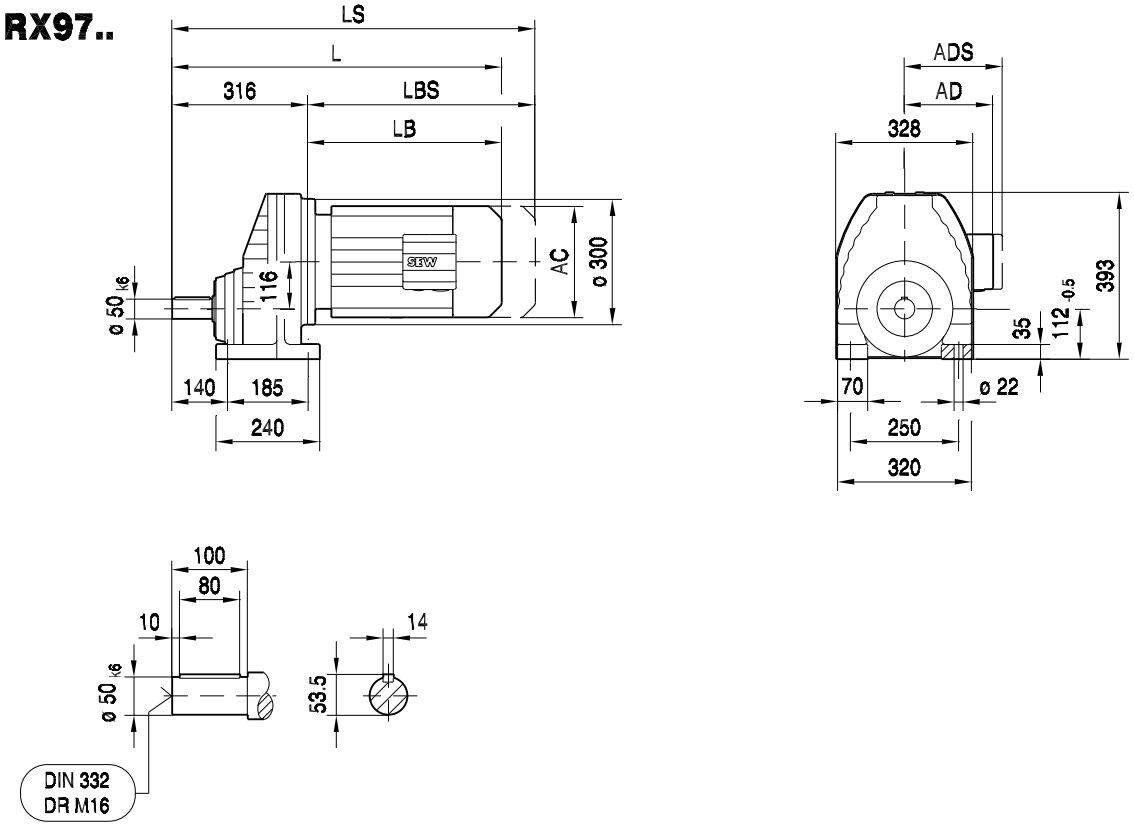

(→ 14)	DV132S	DV132M	DV132ML	DV160M	DV160L	DV180..	DV200..				
AC	221	275	275	275	331	331	394				
AD	179	230	230	230	258	258	285				
ADS	182	230	230	230	258	258	285				
L	696	718	778	778	825	897	945				
LS	776	830	890	890	981	1053	1101				
LB	380	402	462	462	509	581	629				
LBS	460	514	574	574	665	737	785				

04 037 03 00

RXF97..

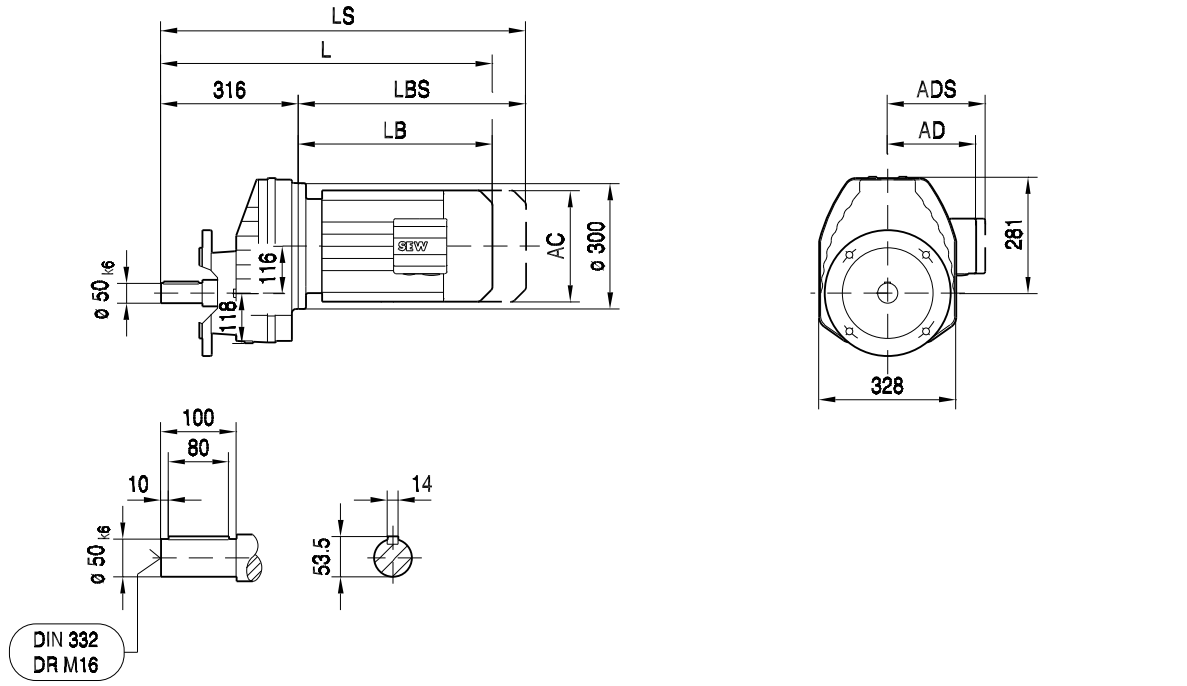

ø 300

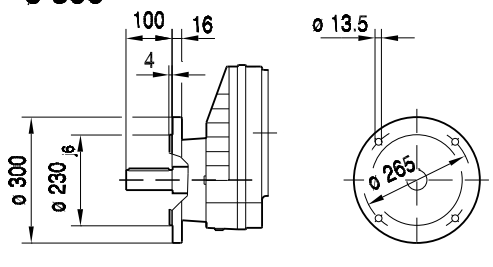

ø 350

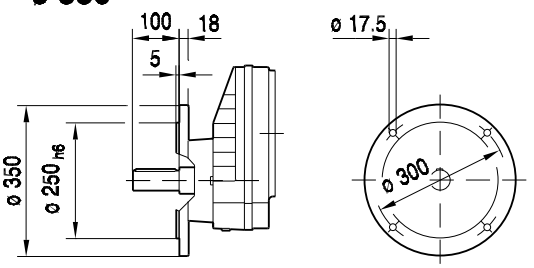

(→ 14)	DV132S	DV132M	DV132ML	DV160M	DV160L	DV180..	DV200..				
AC	221	275	275	275	331	331	394				
AD	179	230	230	230	258	258	285				
ADS	182	230	230	230	258	258	285				
L	696	718	778	778	825	897	945				
LS	776	830	890	890	981	1053	1101				
LB	380	402	462	462	509	581	629				
LBS	460	514	574	574	665	737	785				

04 032 03 00

RX107..

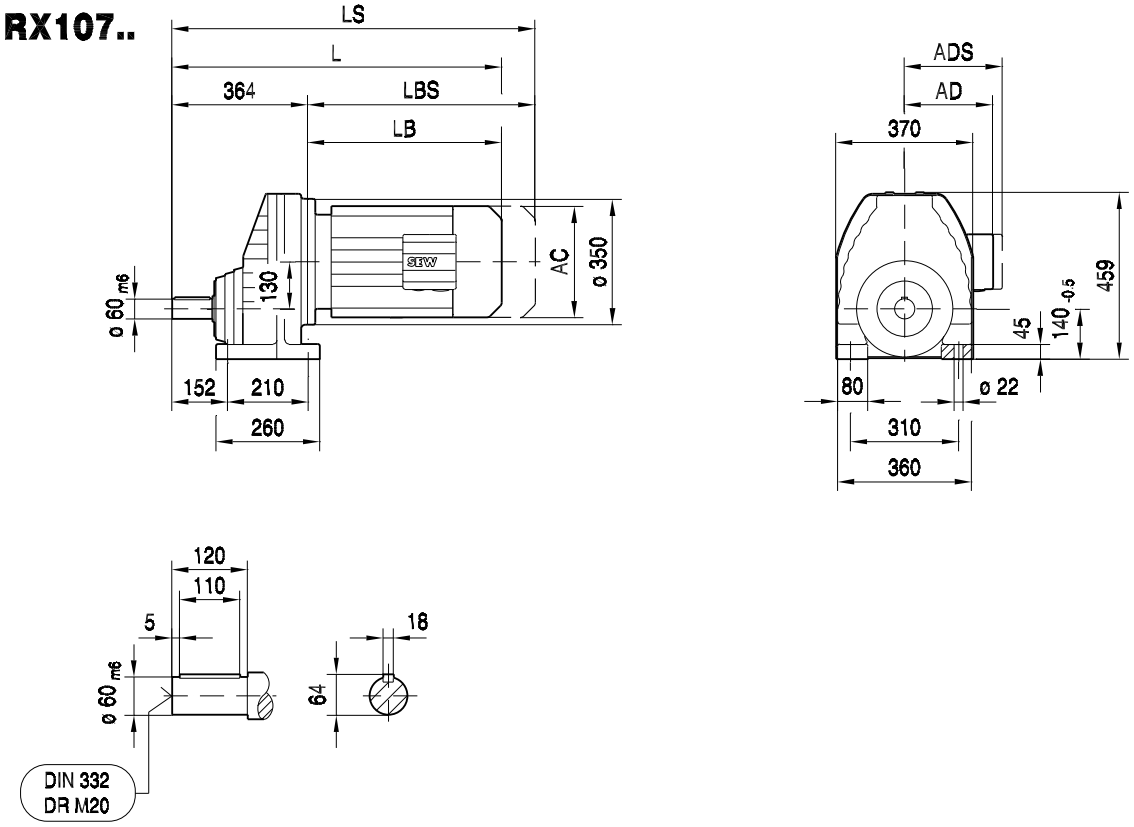

(→ 14)	DV132S	DV132M	DV132ML	DV160M	DV160L	DV180..	DV200..	DV225..			
AC	221	275	275	275	331	331	394	394			
AD	179	230	230	230	258	258	285	289			
ADS	182	230	230	230	258	258	285	289			
L	738	760	820	820	867	939	987	1069			
LS	818	872	932	932	1023	1095	1143	1225			
LB	374	396	456	456	503	575	623	705			
LBS	454	508	568	568	659	731	779	861			

04 038 03 00

RXF107..

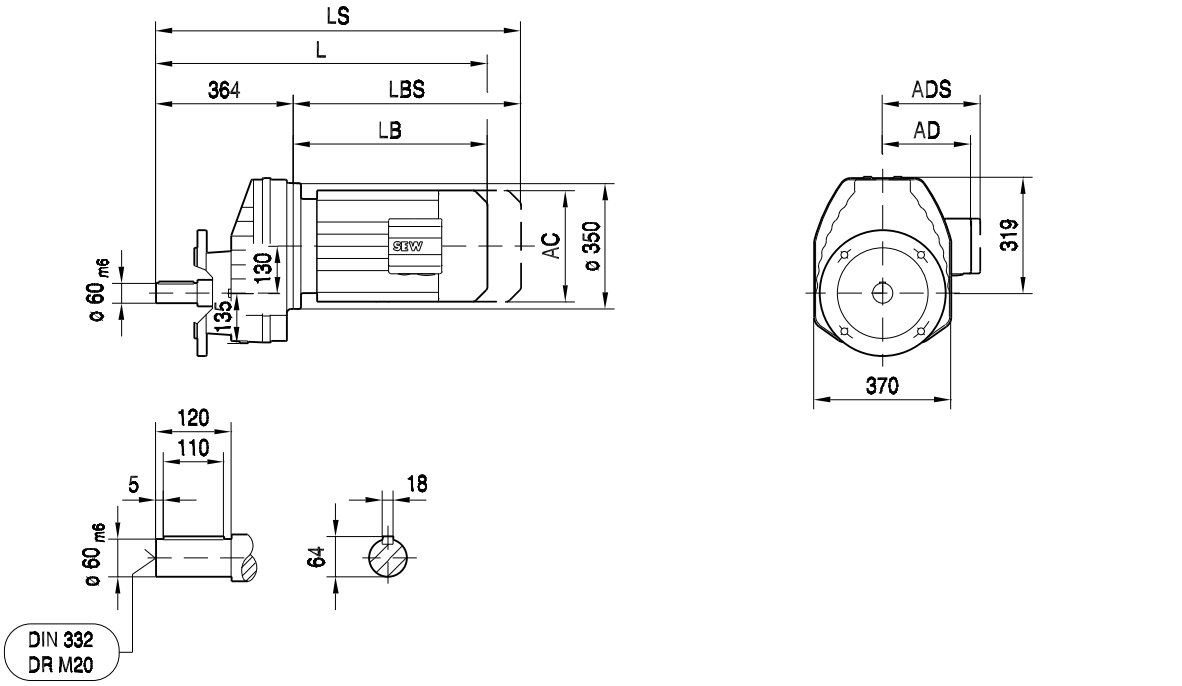

ø 350

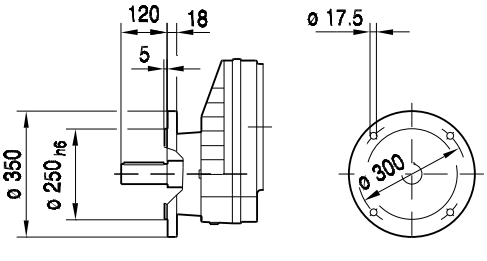

ø 450

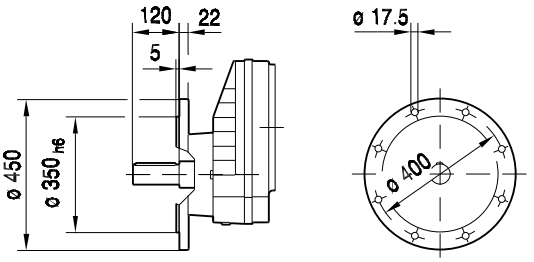

(→ 14)	DV132S	DV132M	DV132ML	DV160M	DV160L	DV180..	DV200..	DV225..			
AC	221	275	275	275	331	331	394	394			
AD	179	230	230	230	258	258	285	289			
ADS	182	230	230	230	258	258	285	289			
L	738	760	820	820	867	939	987	1069			
LS	818	872	932	932	1023	1095	1143	1225			
LB	374	396	456	456	503	575	623	705			
LBS	454	508	568	568	659	731	779	861			

04 002 02 02

R07..

DT56..

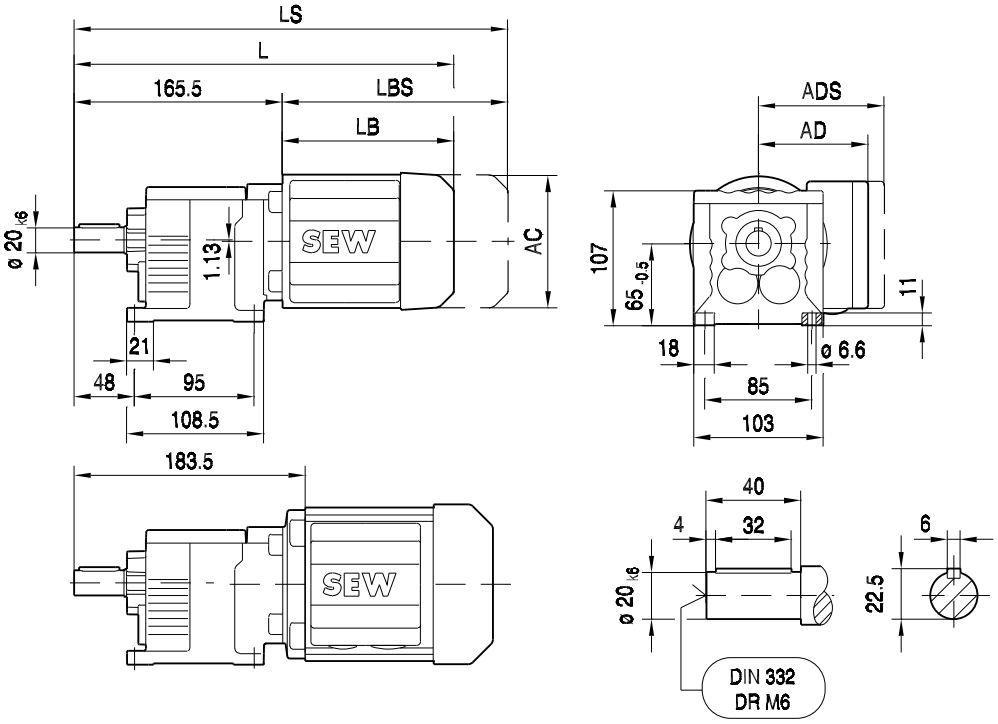

DR/DT..

R07F..

DT56..

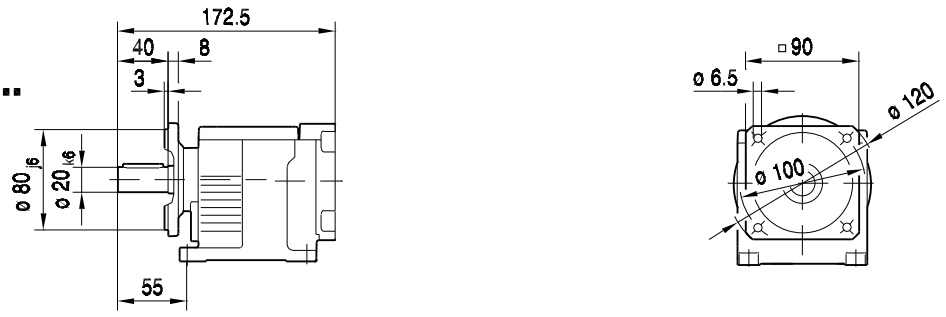

DR/DT..

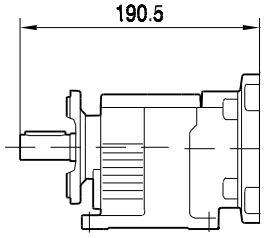

(→ 📖 14)	DT56..	DR63..	DT71D								
AC	109	132	145								
AD	87	105	122								
ADS	87	105	127								
L	302	333	347								
LS	338	388	411								
LB	136	149	164								
LBS	172	204	227								

04 003 01 02

RF07..

DT56..

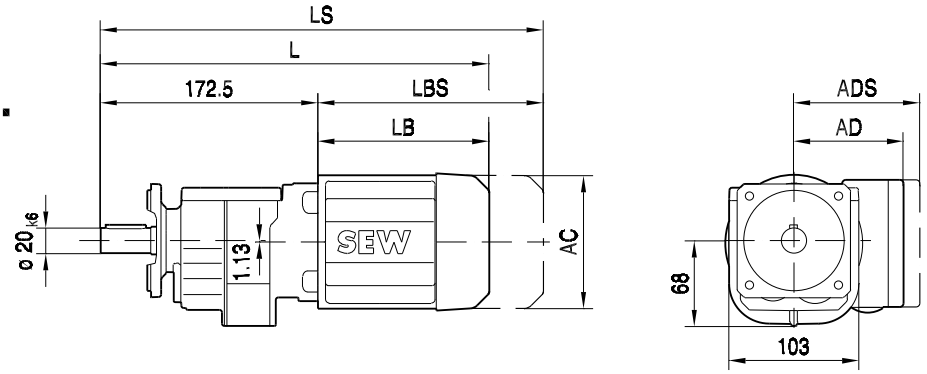

DR/DT..

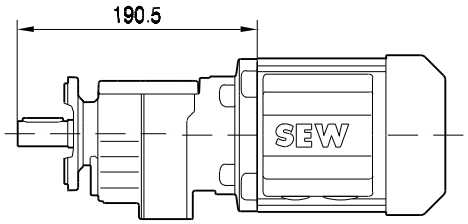

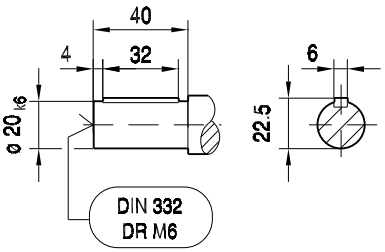

ø 120

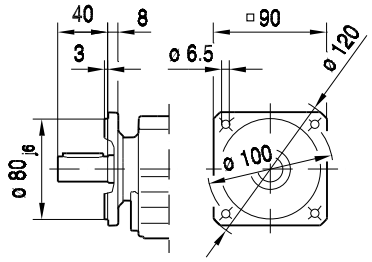

ø 140

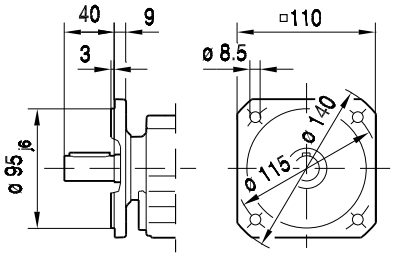

ø 160

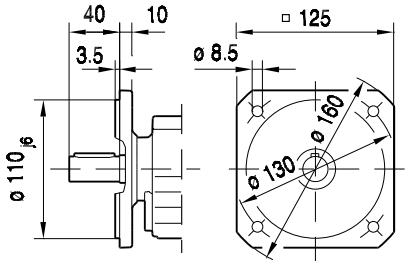

(→ 14)	DT56..	DR63..	DT71D								
AC	109	132	145								
AD	87	105	122								
ADS	87	105	127								
L	309	340	354								
LS	345	395	418								
LB	136	149	164								
LBS	172	204	227								

01 012 00 06

RZ07..

DT56..

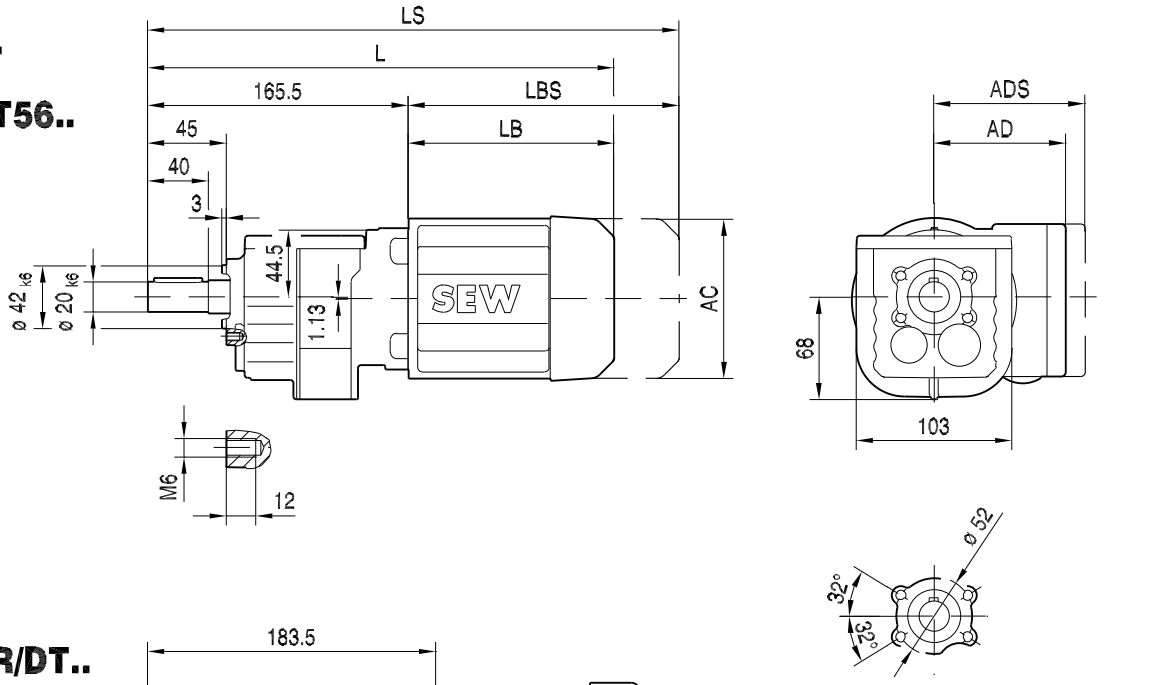

DR/DT..

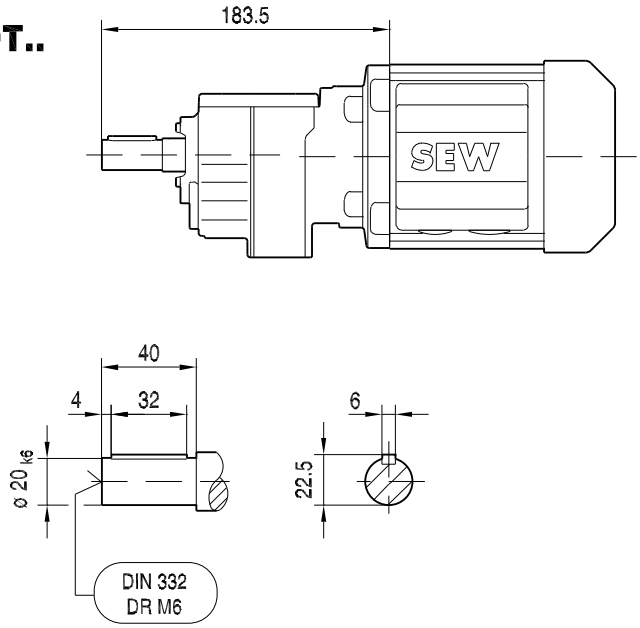

(→ 📖 14)	DT56..	DR63..	DT71D								
AC	109	132	145								
AD	87	105	122								
ADS	87	105	127								
L	327	340	354								
LS	363	395	418								
LB	136	149	164								
LBS	172	204	227								

04 001 03 00

R17..

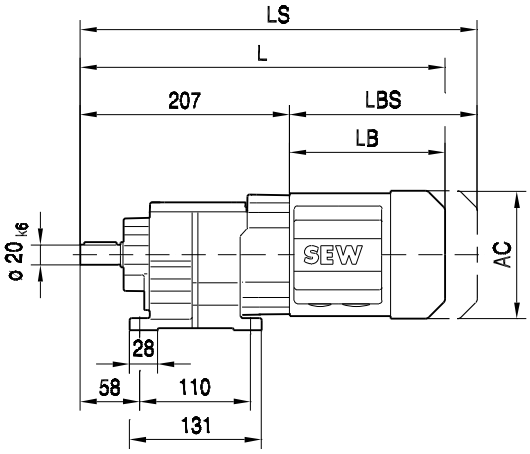

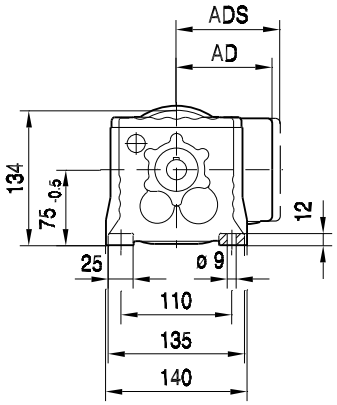

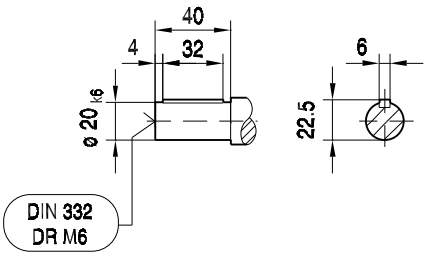

R17F..

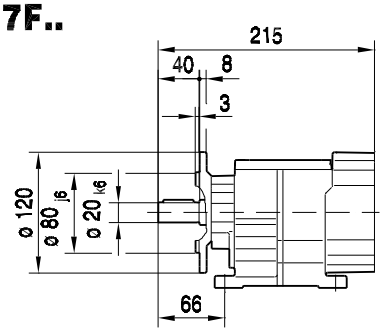

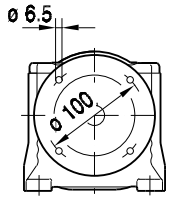

(→ 📖 14)	DR63..	DT71D	DT80..								
AC	132	145	145								
AD	105	122	122								
ADS	105	127	127								
L	356	371	421								
LS	411	434	484								
LB	149	164	214								
LBS	204	227	277								

04 014 03 00

RF17..

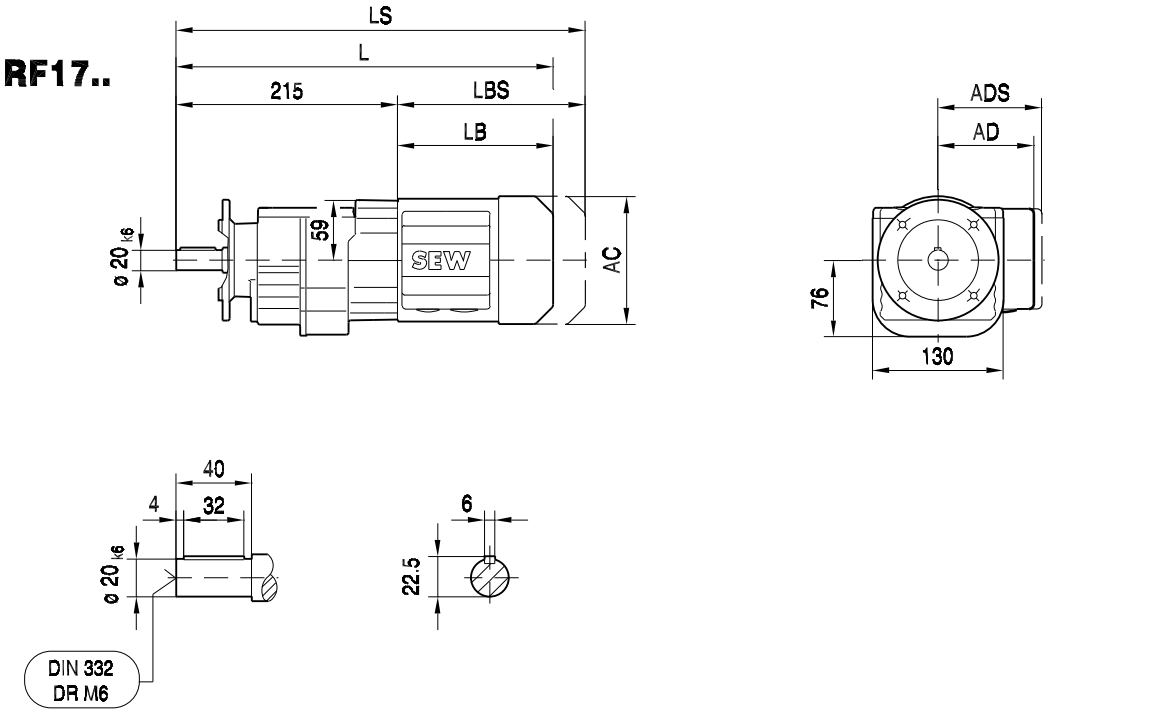

ø 120

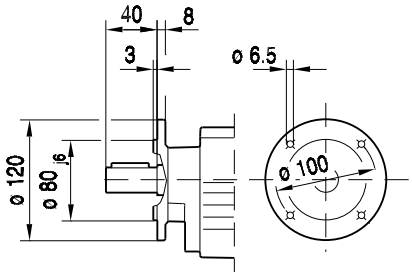

ø 140

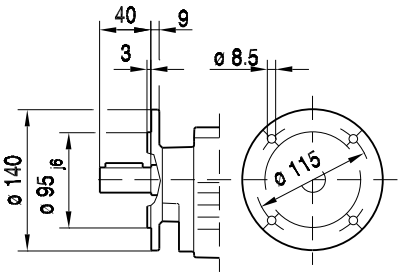

ø 160

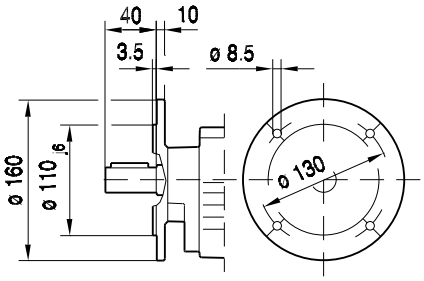

(→ 📖 14)	DR63..	DT71D	DT80..								
AC	132	145	145								
AD	105	122	122								
ADS	105	127	127								
L	364	379	429								
LS	419	442	492								
LB	149	164	214								
LBS	204	227	277								

01 013 00 06

RZ17..

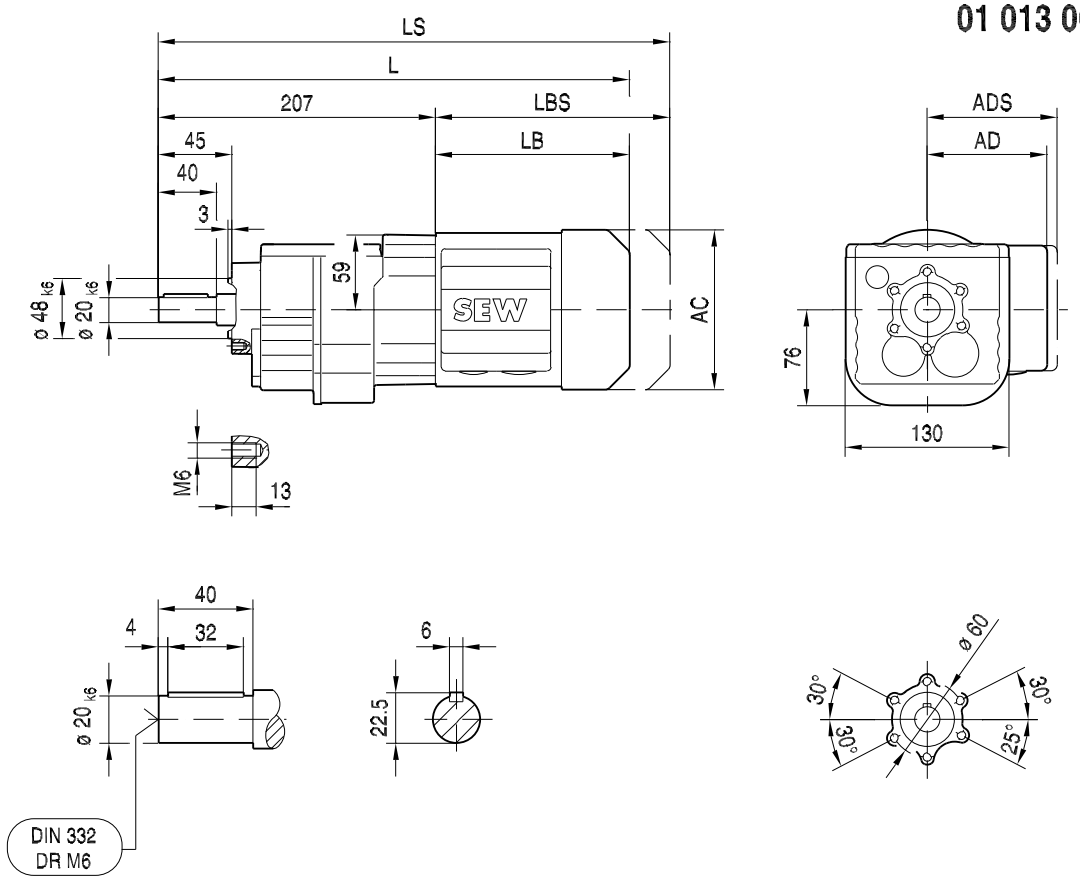

(→ 14)	DR63..	DT71D	DT80..								
AC	132	145	145								
AD	105	122	122								
ADS	105	127	127								
L	364	379	429								
LS	419	442	492								
LB	149	164	214								
LBS	204	227	277								

04 002 03 00

R27..

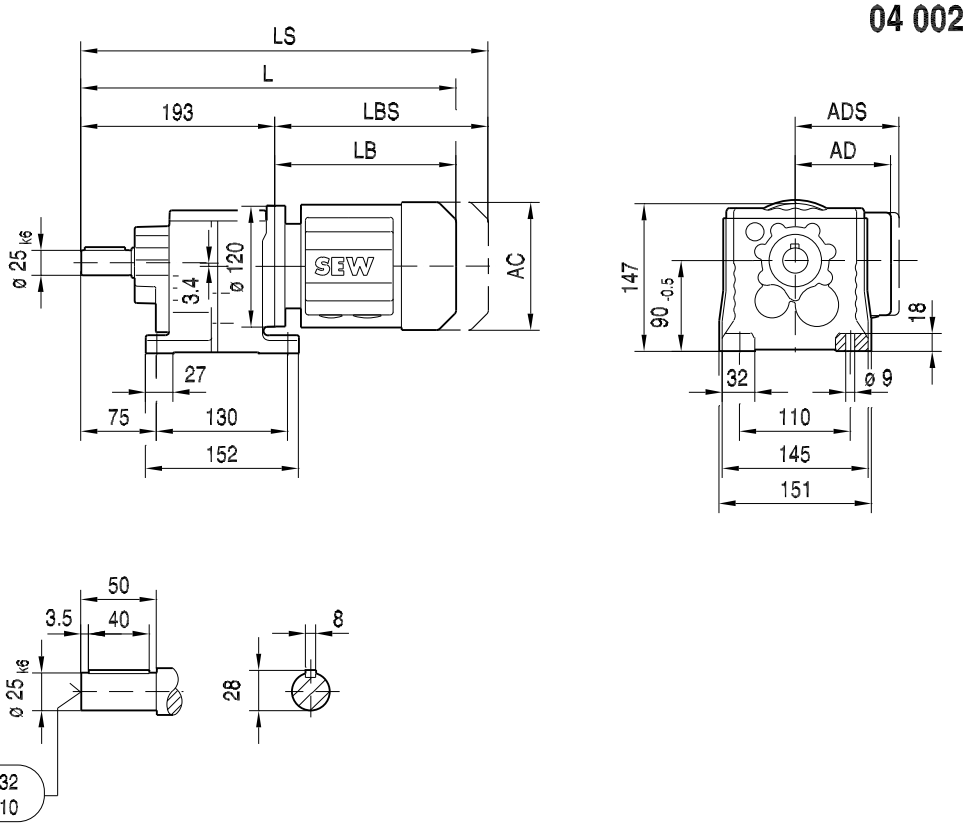

R27F..

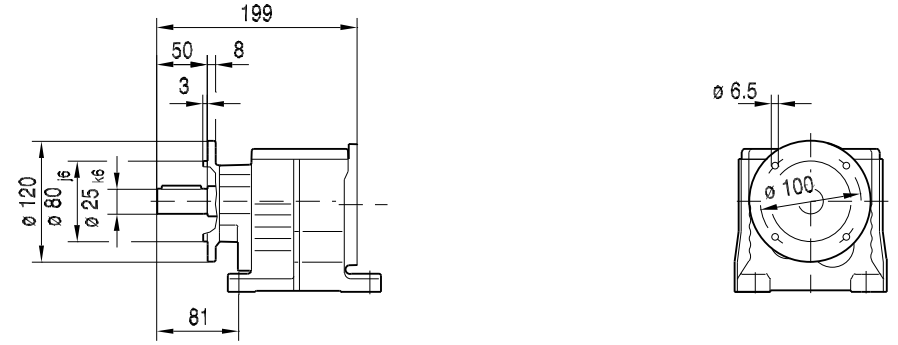

(→ 14)	DR63..	DT71D	DT80..	DT90..	DV100M	DV100L					
AC	132	145	145	197	197	197					
AD	105	122	122	154	166	166					
ADS	105	127	127	161	166	166					
L	384	399	449	469	521	551					
LS	439	462	512	554	606	636					
LB	191	206	256	276	328	358					
LBS	246	269	319	361	413	443					

04 015 03 00

RF27..

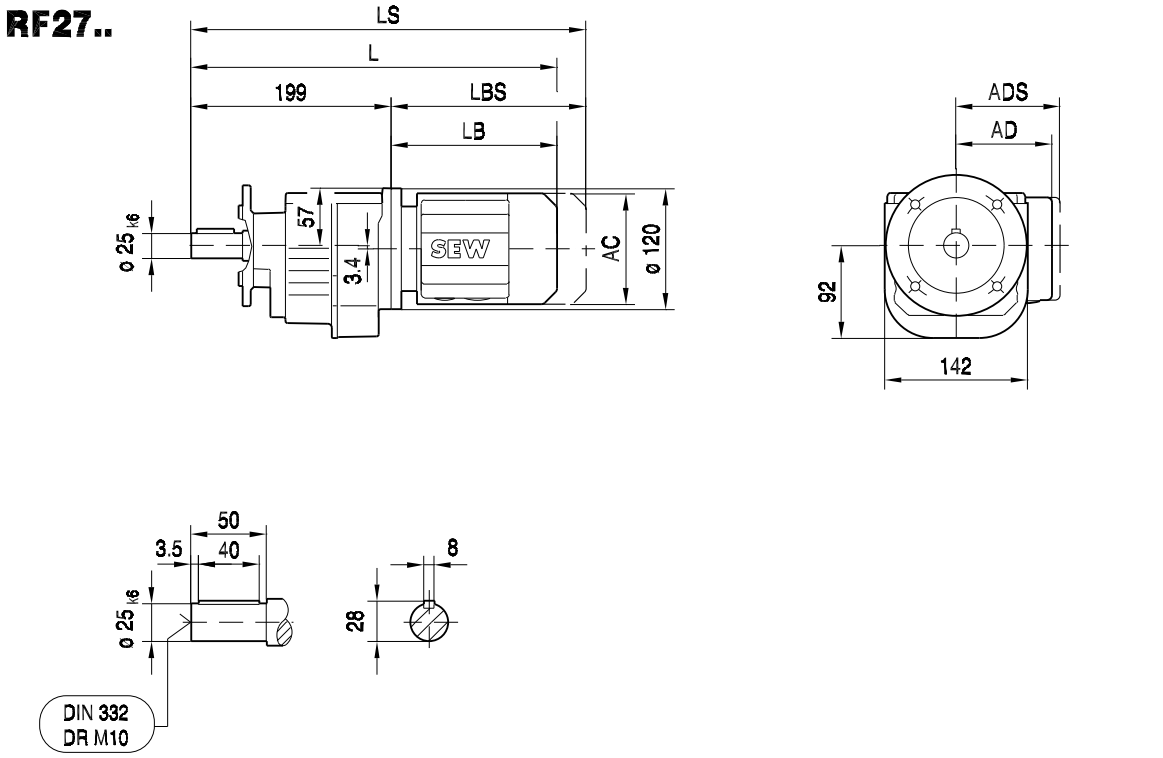

ø 120

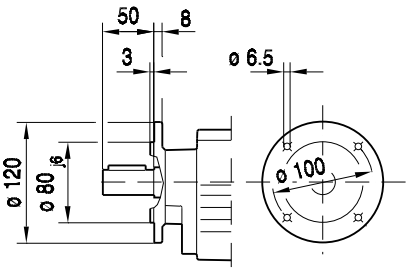

ø 140

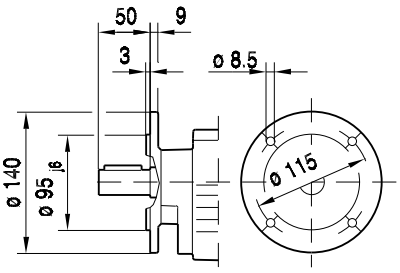

ø 160

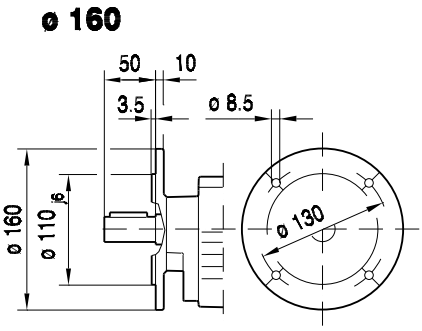

(→ 14)	DR63..	DT71D	DT80..	DT90..	DV100M	DV100L					
AC	132	145	145	197	197	197					
AD	105	122	122	154	166	166					
ADS	105	127	127	161	166	166					
L	390	405	455	475	527	557					
LS	445	468	518	560	612	642					
LB	191	206	256	276	328	358					
LBS	246	269	319	361	413	443					

01 014 00 06

RZ27..

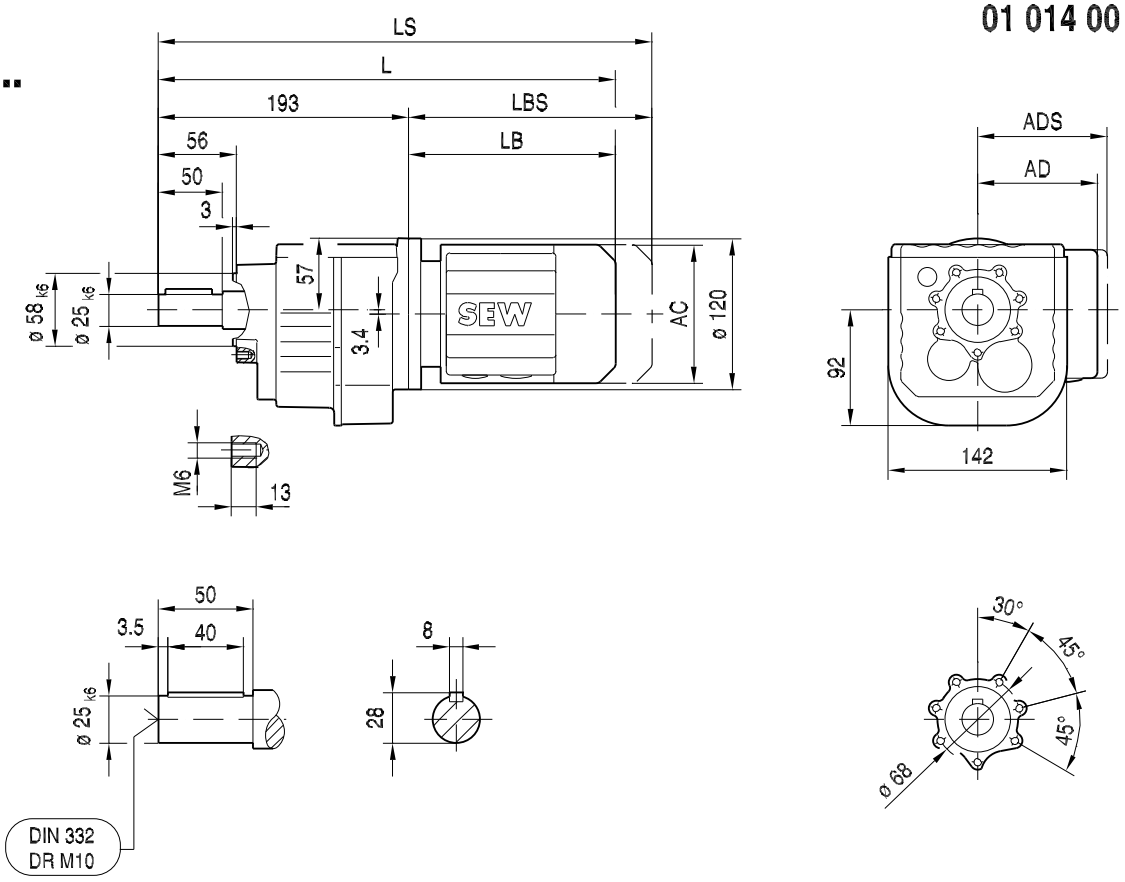

(→ 14)	DR63..	DT71D	DT80..	DT90..	DV100M	DV100L					
AC	132	145	145	197	197	197					
AD	105	122	122	154	166	166					
ADS	105	127	127	161	166	166					
L	390	405	455	475	527	557					
LS	445	468	518	560	612	642					
LB	191	206	256	276	328	358					
LBS	246	269	319	361	413	443					

04 003 03 00

R37..

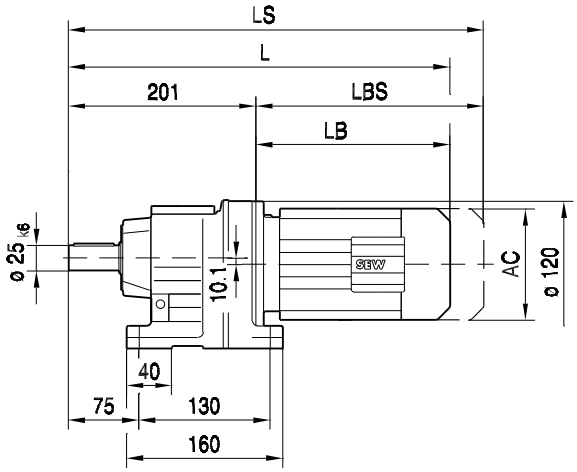

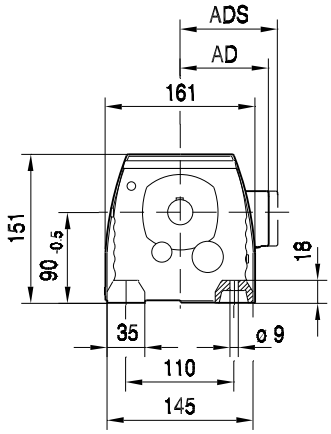

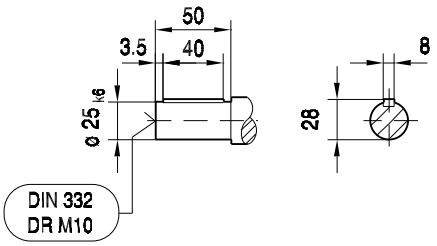

R37F..

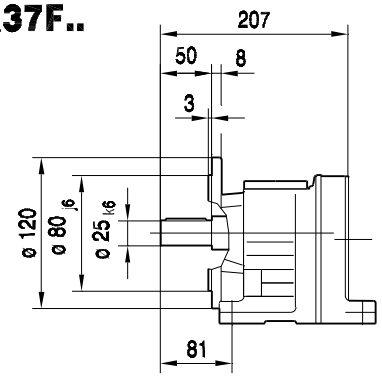

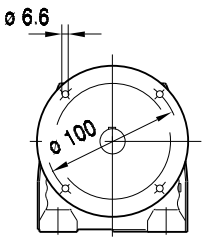

(→ 📖 14)	DR63..	DT71D	DT80..	DT90..	DV100M	DV100L					
AC	132	145	145	197	197	197					
AD	105	122	122	154	166	166					
ADS	105	127	127	161	166	166					
L	392	407	457	477	529	559					
LS	447	470	520	562	614	644					
LB	191	206	256	276	328	358					
LBS	246	269	319	361	413	443					

RF37..

04 016 03 00

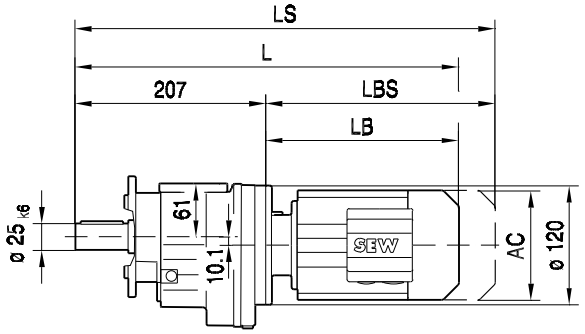

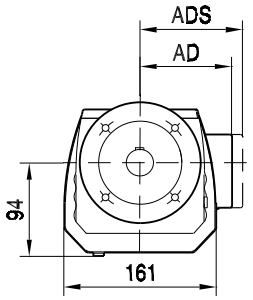

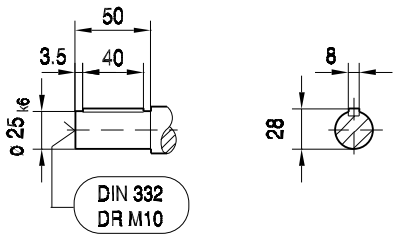

ø 120

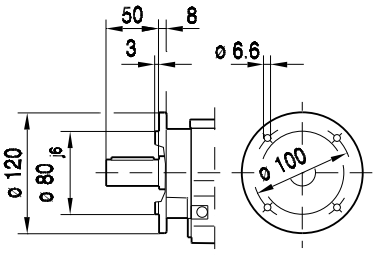

ø 160

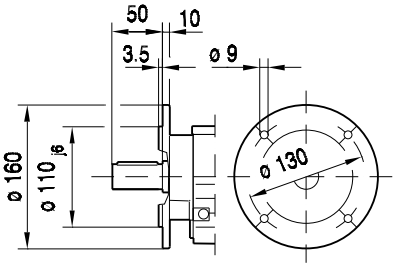

ø 200

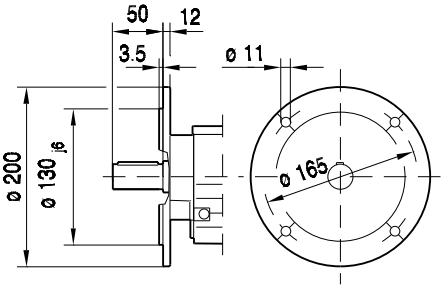

(→ 14)	DR63..	DT71D	DT80..	DT90..	DV100M	DV100L					
AC	132	145	145	197	197	197					
AD	105	122	122	154	166	166					
ADS	105	127	127	161	166	166					
L	398	413	463	483	535	565					
LS	453	476	526	568	620	650					
LB	191	206	256	276	328	358					
LBS	246	269	319	361	413	443					

RZ37..

01 015 00 06

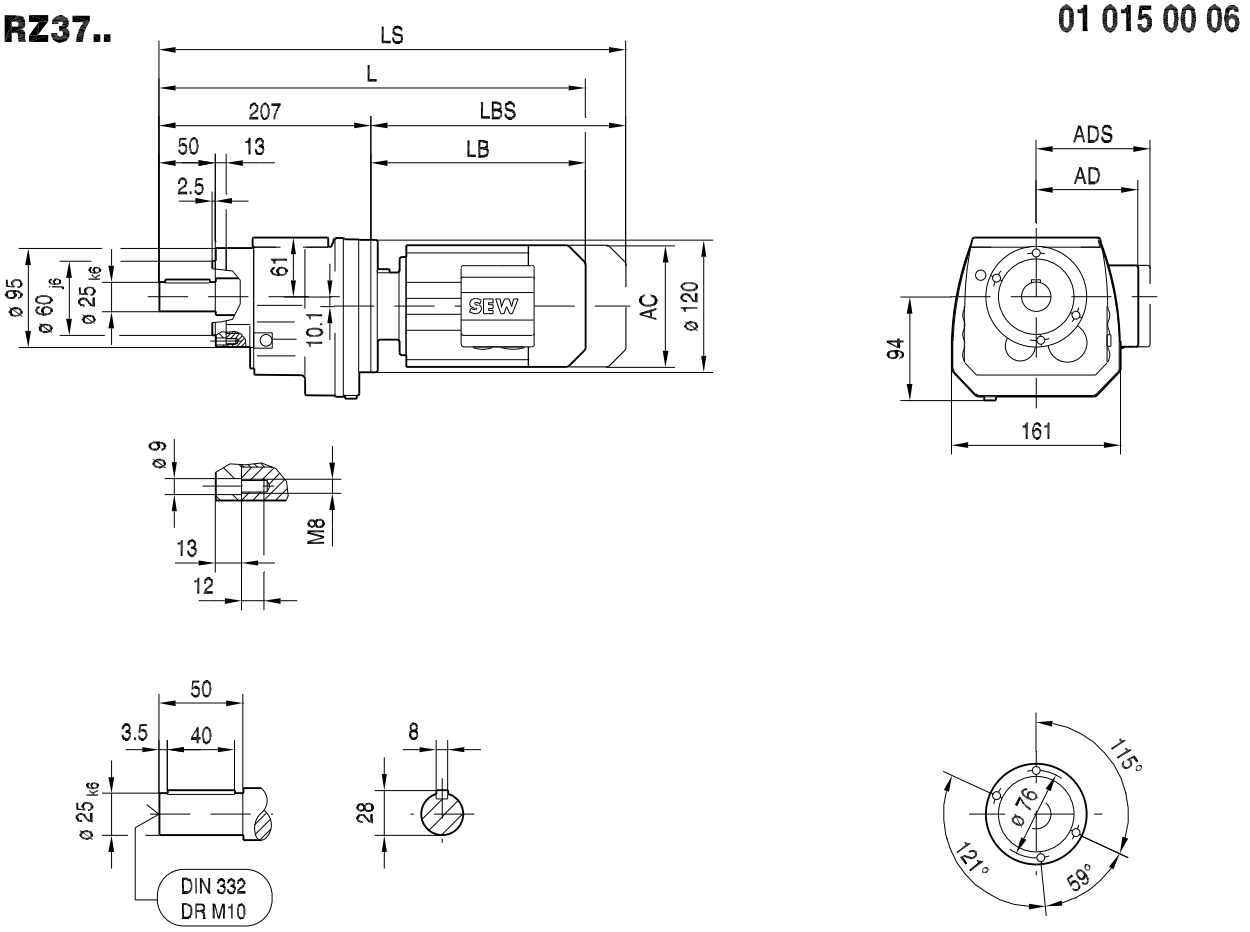

(→ 14)	DR63..	DT71D	DT80..	DT90..	DV100M	DV100L					
AC	132	145	145	197	197	197					
AD	105	122	122	154	166	166					
ADS	105	127	127	161	166	166					
L	398	413	463	483	535	565					
LS	453	476	526	568	620	650					
LB	191	206	256	276	328	358					
LBS	246	269	319	361	413	443					

04 004 03 00

R47..

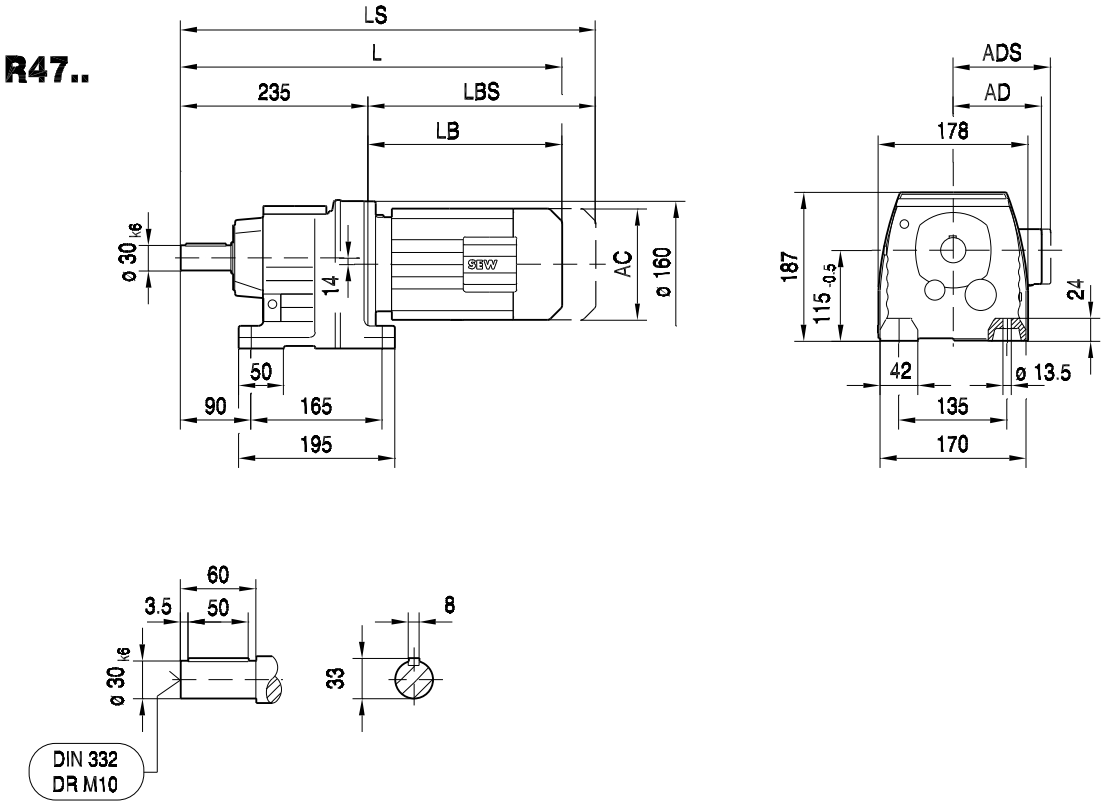

R47F..

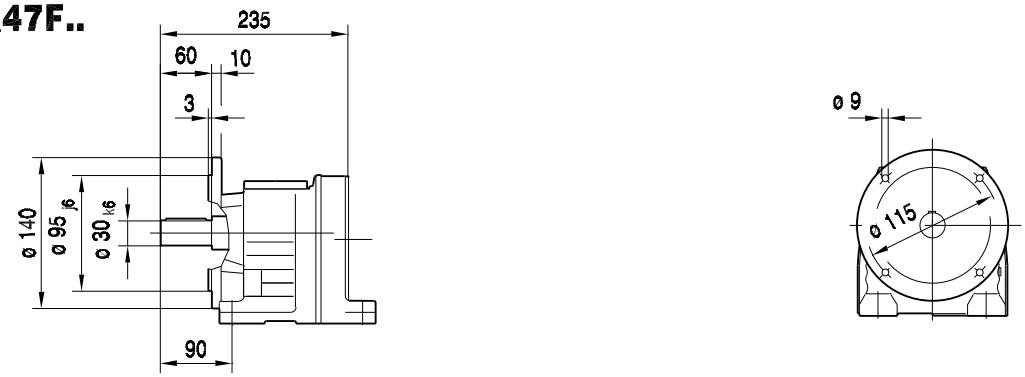

(→ 14)	DR63..	DT71D	DT80..	DT90..	DV100M	DV100L	DV112M	DV132S			
AC	132	145	145	197	197	197	221	221			
AD	105	122	122	154	166	166	179	179			
ADS	105	127	127	161	166	166	182	182			
L	420	434	484	504	554	584	589	637			
LS	475	498	548	589	639	669	669	717			
LB	185	199	249	269	319	349	354	402			
LBS	240	263	313	354	404	434	434	482			

RF47..

04 017 03 00

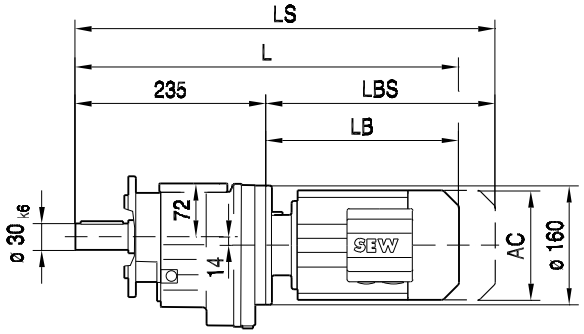

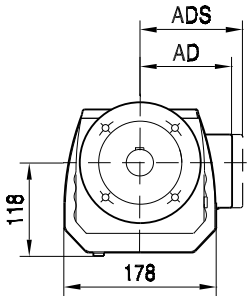

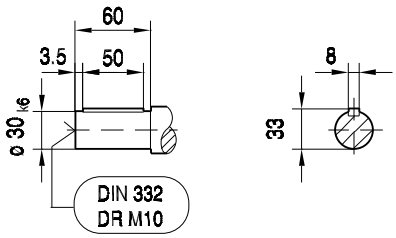

ø 140

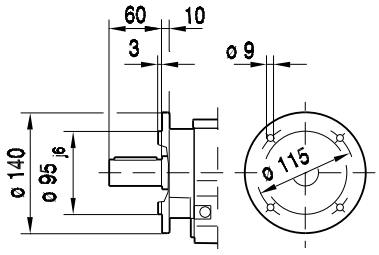

ø 160

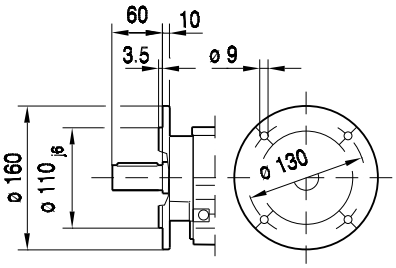

ø 200

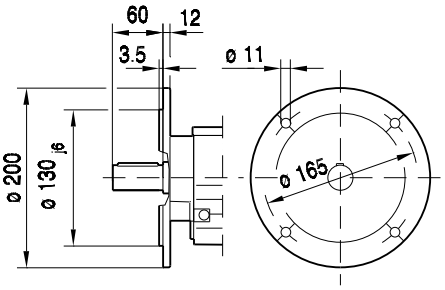

(→ 14)	DR63..	DT71D	DT80..	DT90..	DV100M	DV100L	DV112M	DV132S			
AC	132	145	145	197	197	197	221	221			
AD	105	122	122	154	166	166	179	179			
ADS	105	127	127	161	166	166	182	182			
L	420	434	484	504	554	584	589	637			
LS	475	498	548	589	639	669	669	717			
LB	185	199	249	269	319	349	354	402			
LBS	240	263	313	354	404	434	434	482			

RZ47..

01 016 00 06

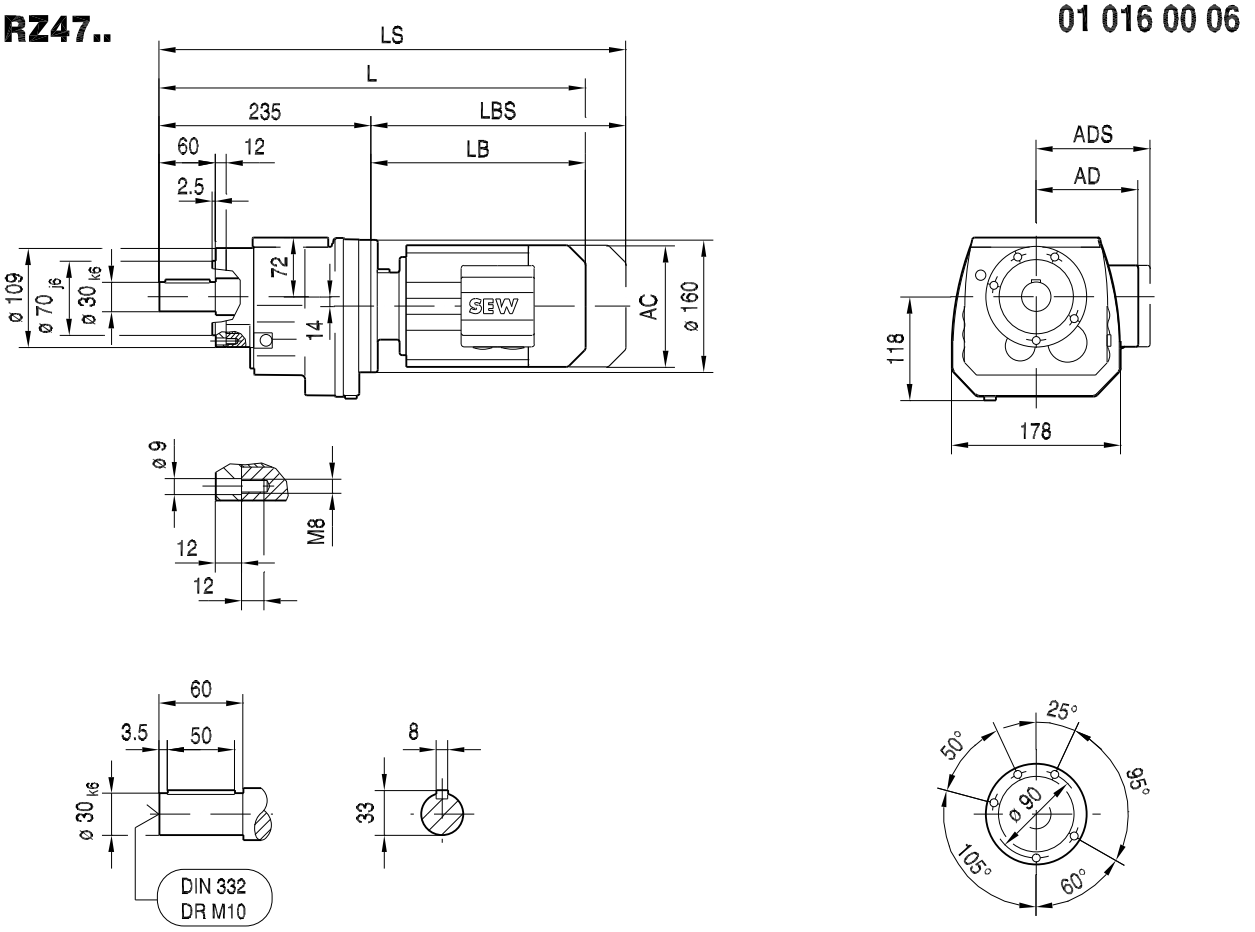

(→ 14)	DR63..	DT71D	DT80..	DT90..	DV100M	DV100L	DV112M	DV132S			
AC	132	145	145	197	197	197	221	221			
AD	105	122	122	154	166	166	179	179			
ADS	105	127	127	161	166	166	182	182			
L	420	434	484	504	554	584	589	637			
LS	475	498	548	589	639	669	669	717			
LB	185	199	249	269	319	349	354	402			
LBS	240	263	313	354	404	434	434	482			

04 005 02 00

R57..

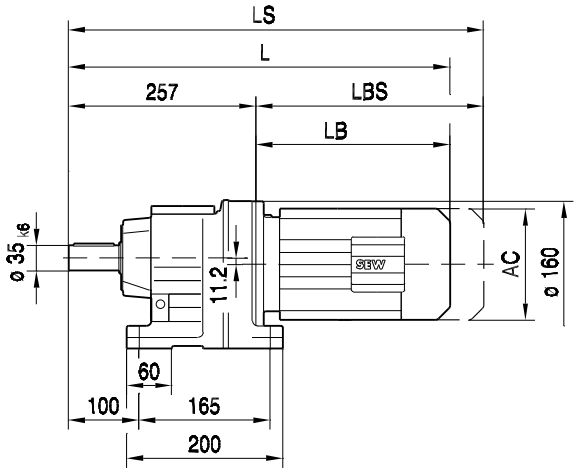

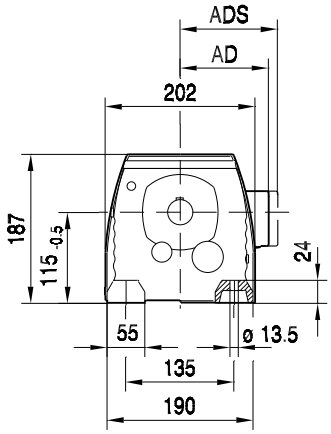

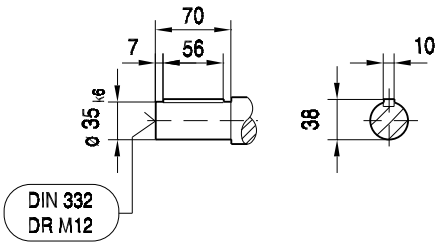

R57F..

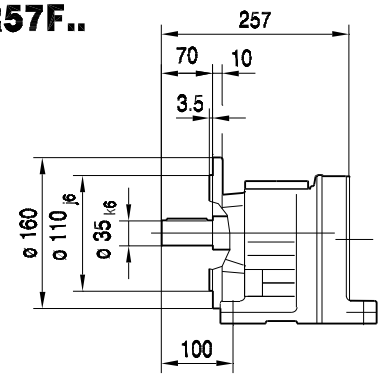

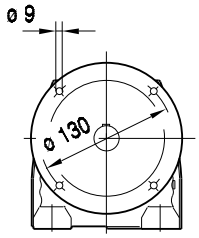

(→ 14)	DR63..	DT71D	DT80..	DT90..	DV100M	DV100L	DV112M	DV132S	DV132M		
AC	132	145	145	197	197	197	221	221	275		
AD	105	122	122	154	166	166	179	179	230		
ADS	105	127	127	161	166	166	182	182	230		
L	442	456	506	526	576	606	611	659	681		
LS	497	520	570	611	661	691	691	739	793		
LB	185	199	249	269	319	349	354	402	424		
LBS	240	263	313	354	404	434	434	482	536		

RF57..

04 018 02 00

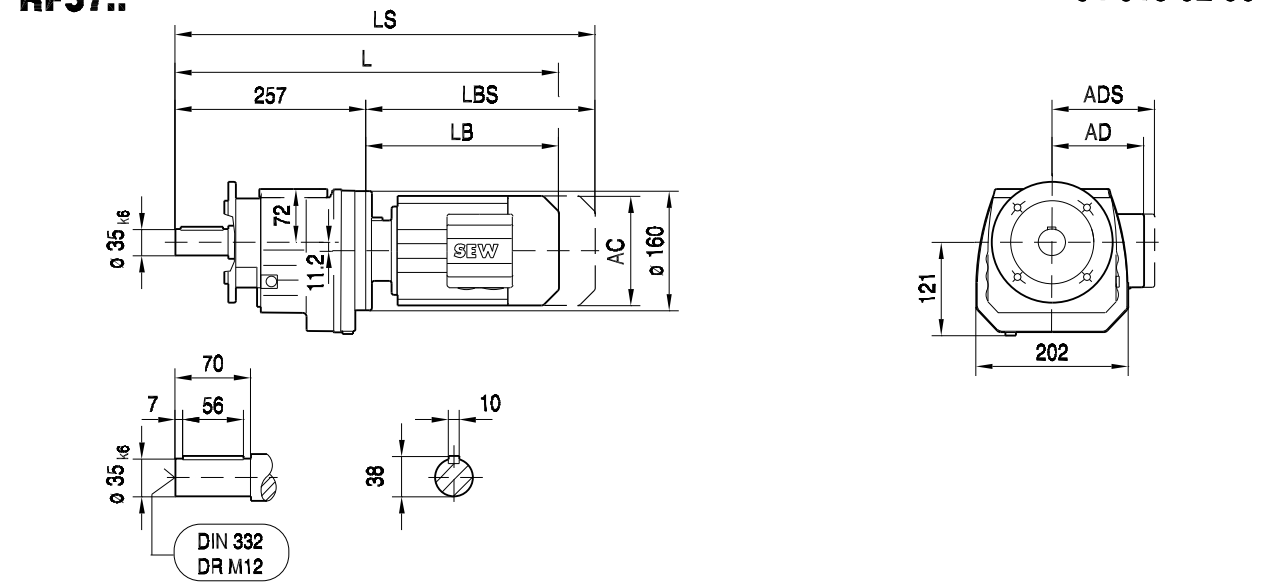

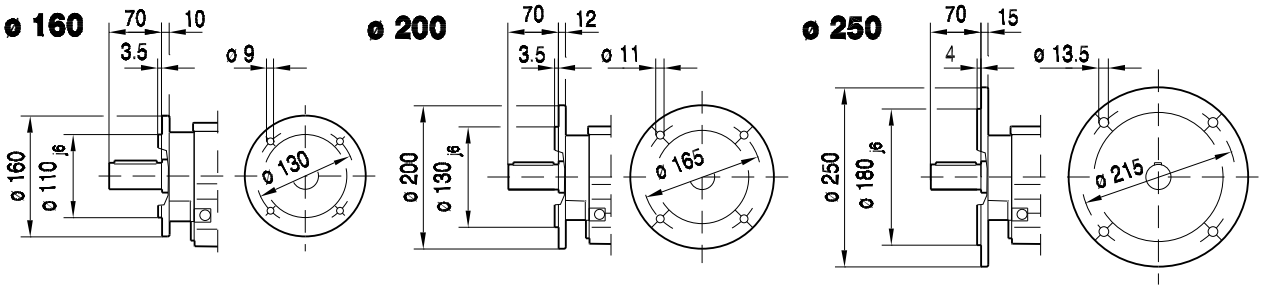

RM57..

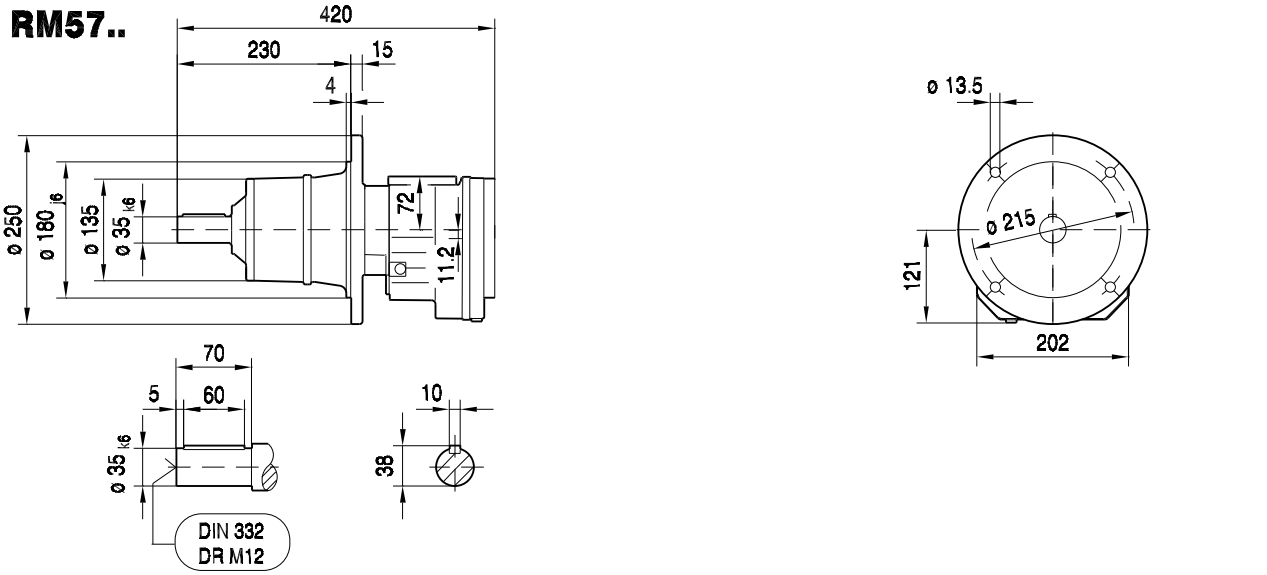

(→ 📖 14)	DR63..	DT71D	DT80..	DT90..	DV100M	DV100L	DV112M	DV132S	DV132M		
AC	132	145	145	197	197	197	221	221	275		
AD	105	122	122	154	166	166	179	179	230		
ADS	105	127	127	161	166	166	182	182	230		
L	442	456	506	526	576	606	611	659	681		
LS	497	520	570	611	661	691	691	739	793		
LB	185	199	249	269	319	349	354	402	424		
LBS	240	263	313	354	404	434	434	482	536		

RZ57..

01 017 00 06

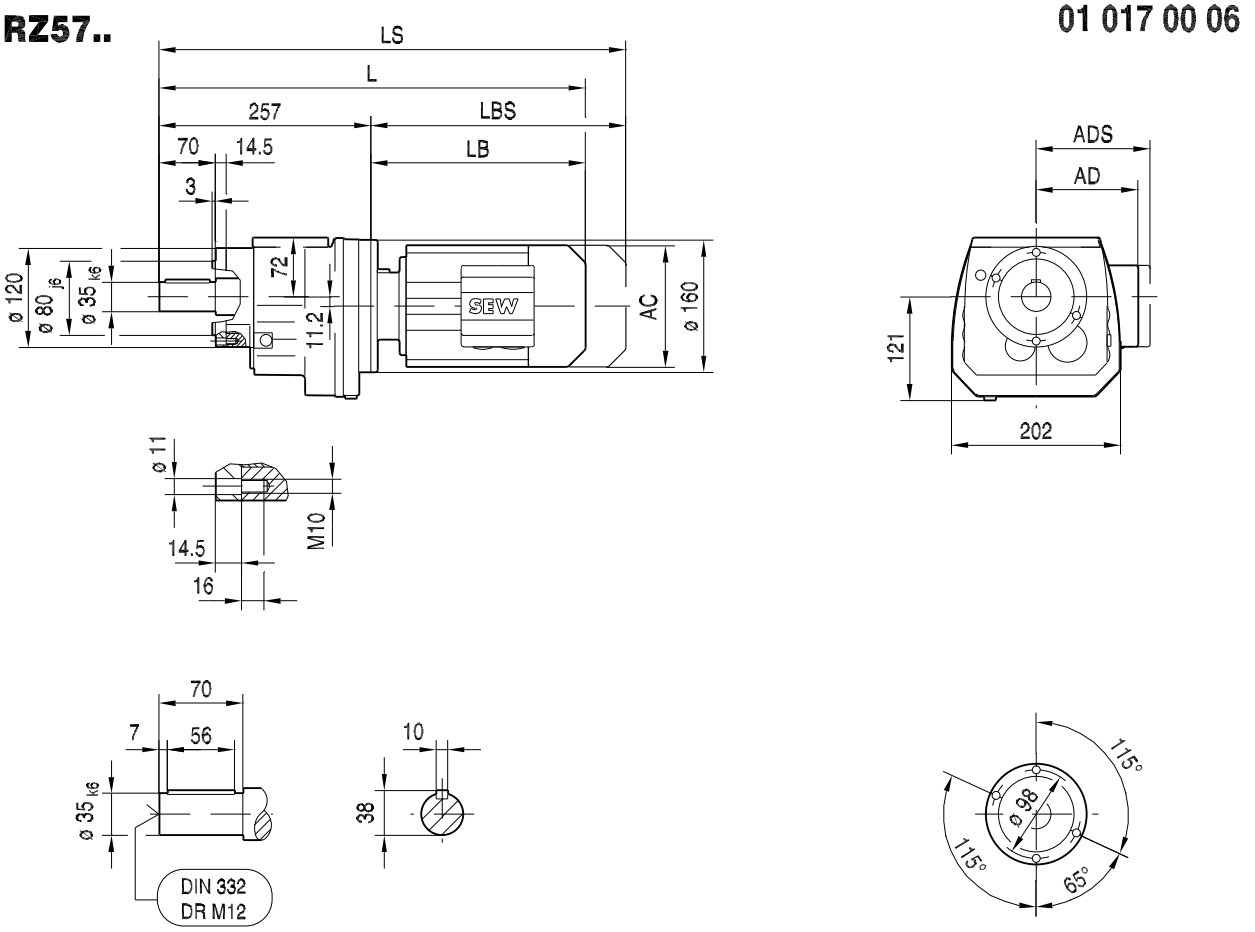

(→ 14)	DR63..	DT71D	DT80..	DT90..	DV100M	DV100L	DV112M	DV132S	DV132M		
AC	132	145	145	197	197	197	221	221	275		
AD	105	122	122	154	166	166	179	179	230		
ADS	105	127	127	161	166	166	182	182	230		
L	442	456	506	526	576	606	611	659	681		
LS	497	520	570	611	661	691	691	739	793		
LB	185	199	249	269	319	349	354	402	424		
LBS	240	263	313	354	404	434	434	482	536		

04 006 02 00

R67..

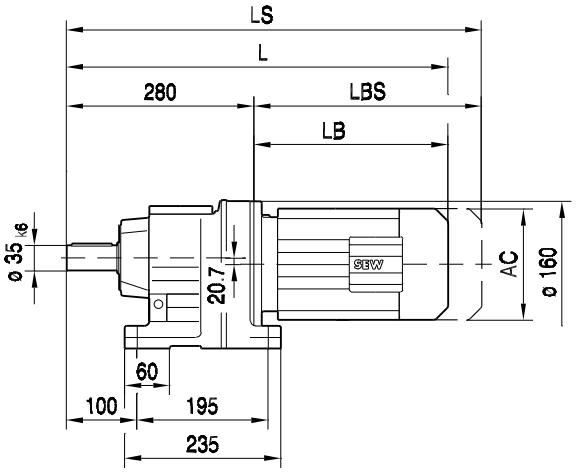

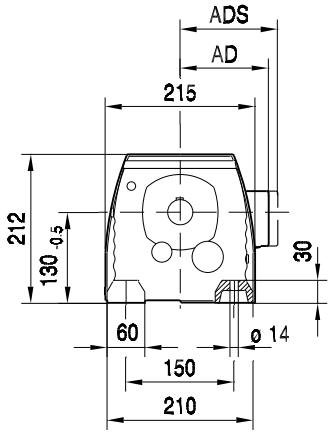

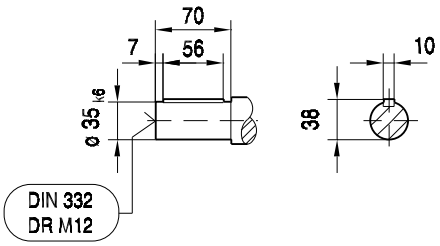

R67F..

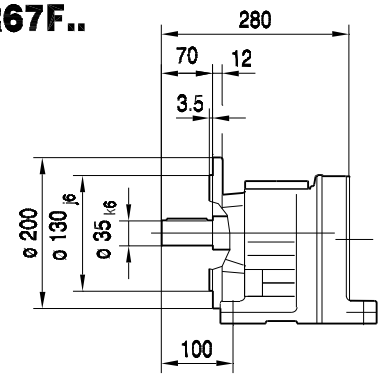

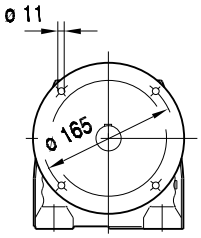

(→ 14)	DR63..	DT71D	DT80..	DT90..	DV100M	DV100L	DV112M	DV132S	DV132M		
AC	132	145	145	197	197	197	221	221	275		
AD	105	122	122	154	166	166	179	179	230		
ADS	105	127	127	161	166	166	182	182	230		
L	465	479	529	549	599	629	634	682	704		
LS	520	543	593	634	684	714	714	762	816		
LB	185	199	249	269	319	349	354	402	424		
LBS	240	263	313	354	404	434	434	482	536		

04 019 02 00

RF67..

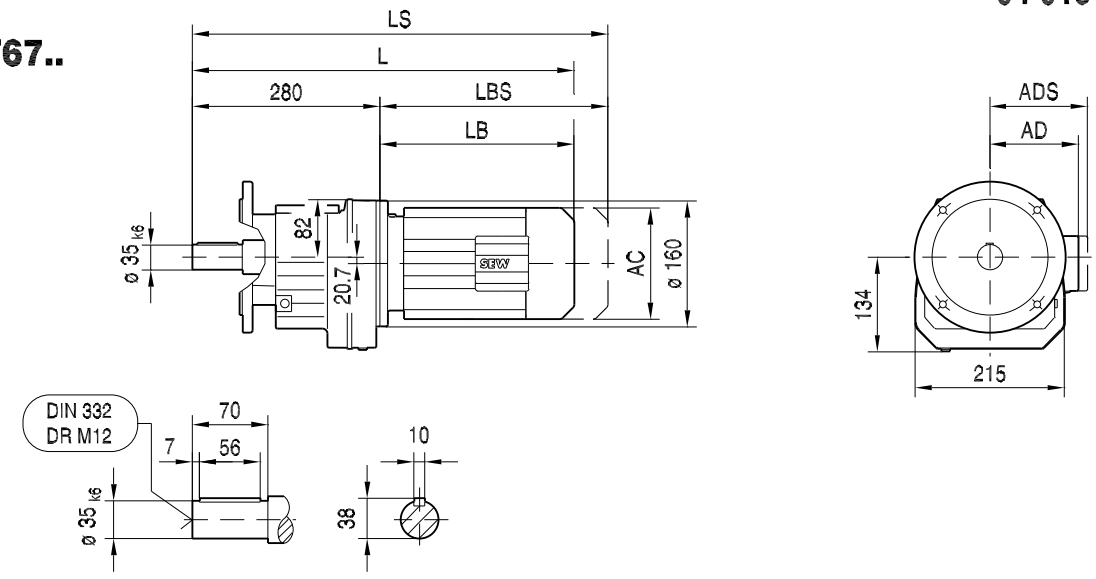

ø 200

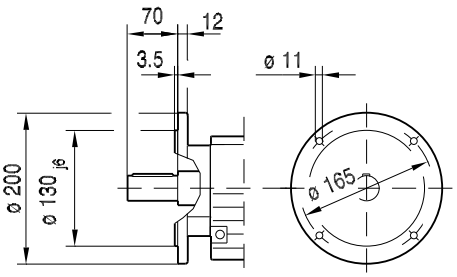

ø 250

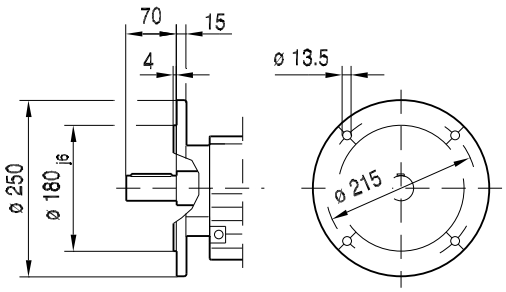

RM67..

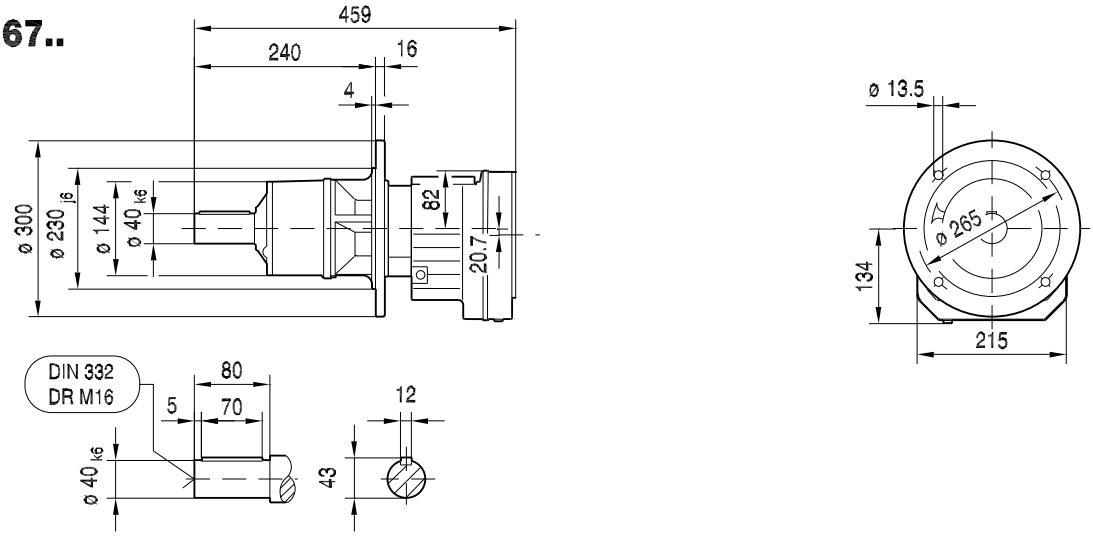

(→ 14)	DR63..	DT71D	DT80..	DT90..	DV100M	DV100L	DV112M	DV132S	DV132M		
AC	132	145	145	197	197	197	221	221	275		
AD	105	122	122	154	166	166	179	179	230		
ADS	105	127	127	161	166	166	182	182	230		
L	465	479	529	549	599	629	634	682	704		
LS	520	543	593	634	684	714	714	762	816		
LB	185	199	249	269	319	349	354	402	424		
LBS	240	263	313	354	404	434	434	482	536		

01 018 00 06

RZ67..

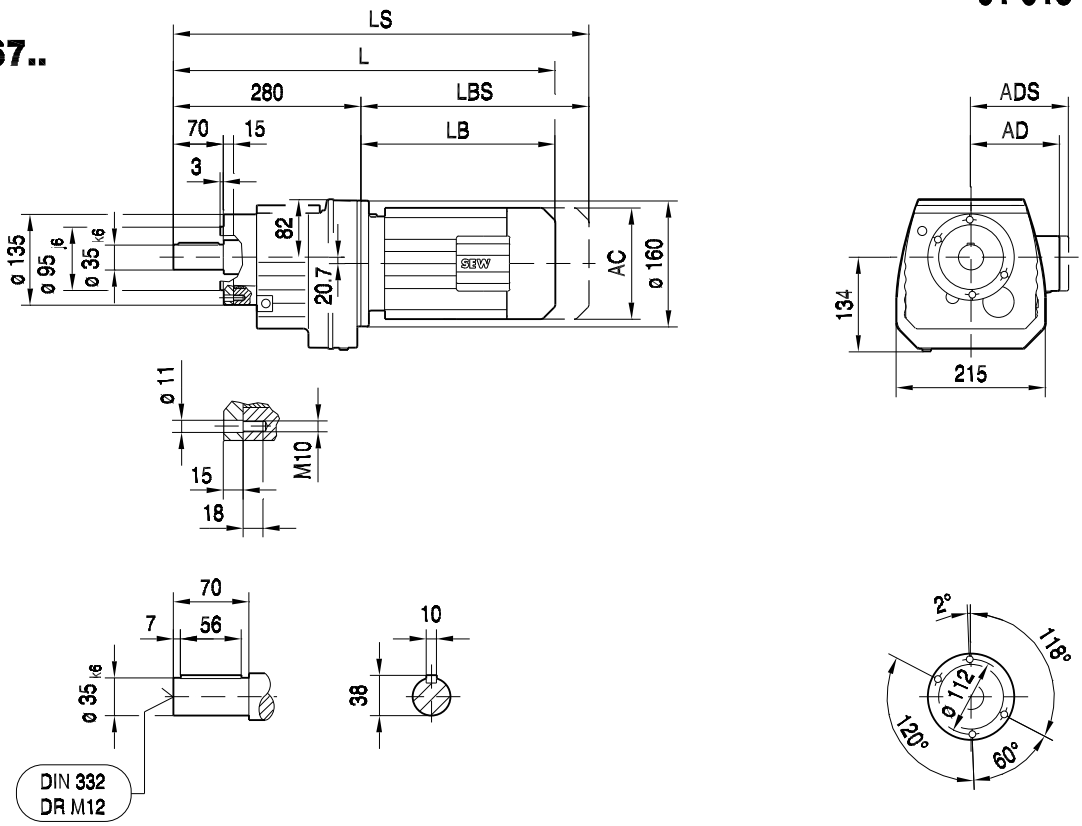

(→ 📖 14)	DR63..	DT71D	DT80..	DT90..	DV100M	DV100L	DV112M	DV132S	DV132M		
AC	132	145	145	197	197	197	221	221	275		
AD	105	122	122	154	166	166	179	179	230		
ADS	105	127	127	161	166	166	182	182	230		
L	465	479	529	549	599	629	634	682	704		
LS	520	543	593	634	684	714	714	762	816		
LB	185	199	249	269	319	349	354	402	424		
LBS	240	263	313	354	404	434	434	482	536		

04 007 02 00

R77..

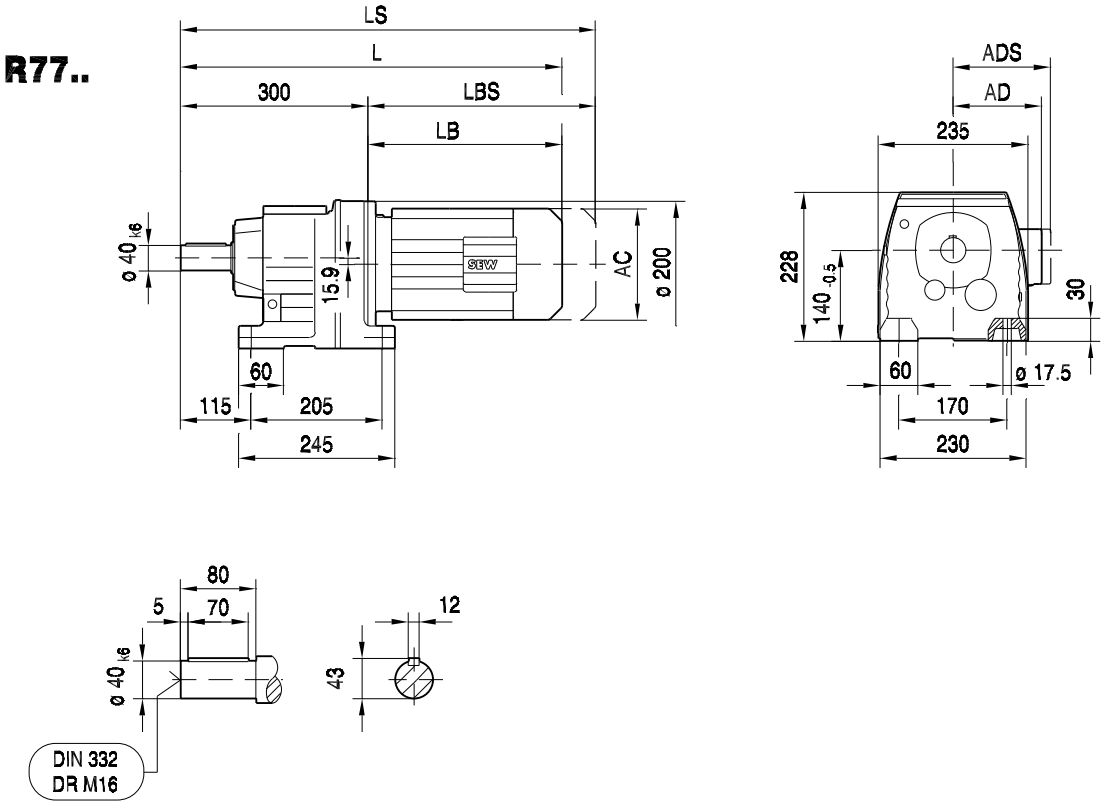

R77F..

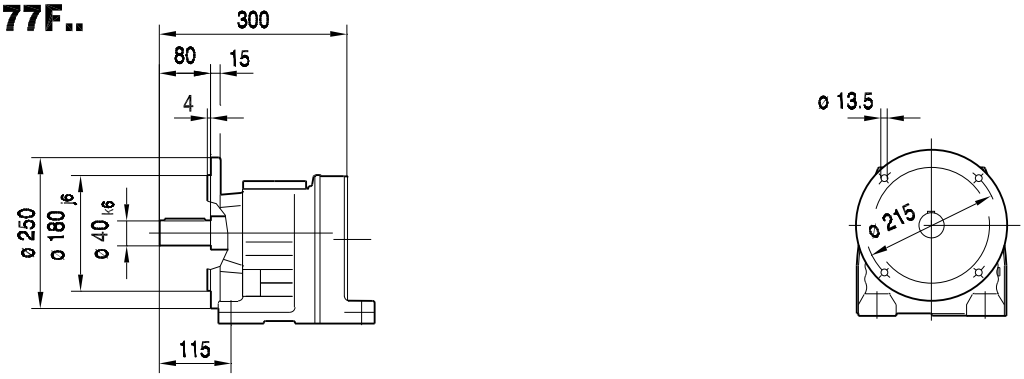

(→ 14)	DR63..	DT71D	DT80..	DT90..	DV100M	DV100L	DV112M	DV132S	DV132M	DV132ML	DV160M
AC	132	145	145	197	197	197	221	221	275	275	275
AD	105	122	122	154	166	166	179	179	230	230	230
ADS	105	127	127	161	166	166	182	182	230	230	230
L	479	493	543	561	611	641	645	690	712	772	772
LS	534	557	607	646	696	726	725	770	824	884	884
LB	179	193	243	261	311	341	345	390	412	472	472
LBS	234	257	307	346	396	426	425	470	524	584	584

04 020 02 00

RF77..

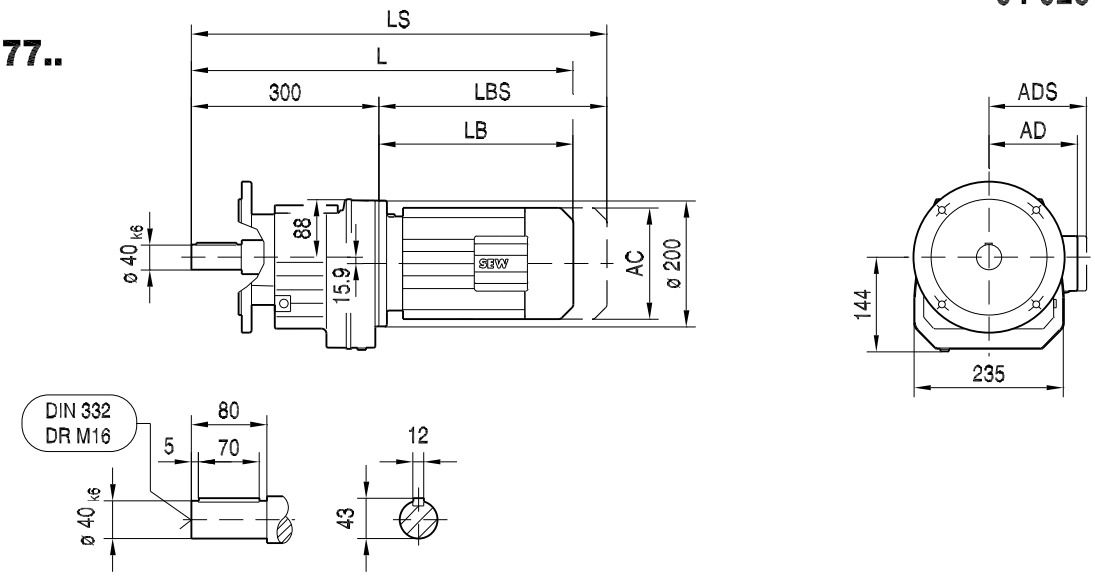

ø 250

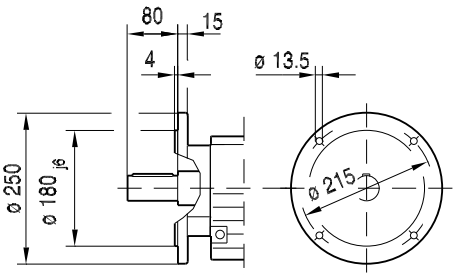

ø 300

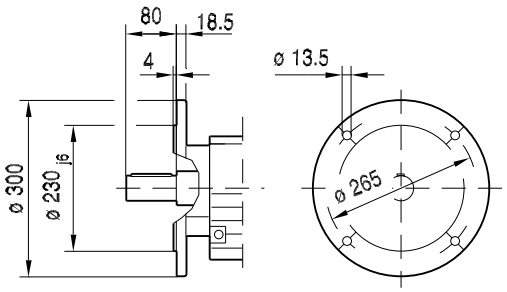

RM77..

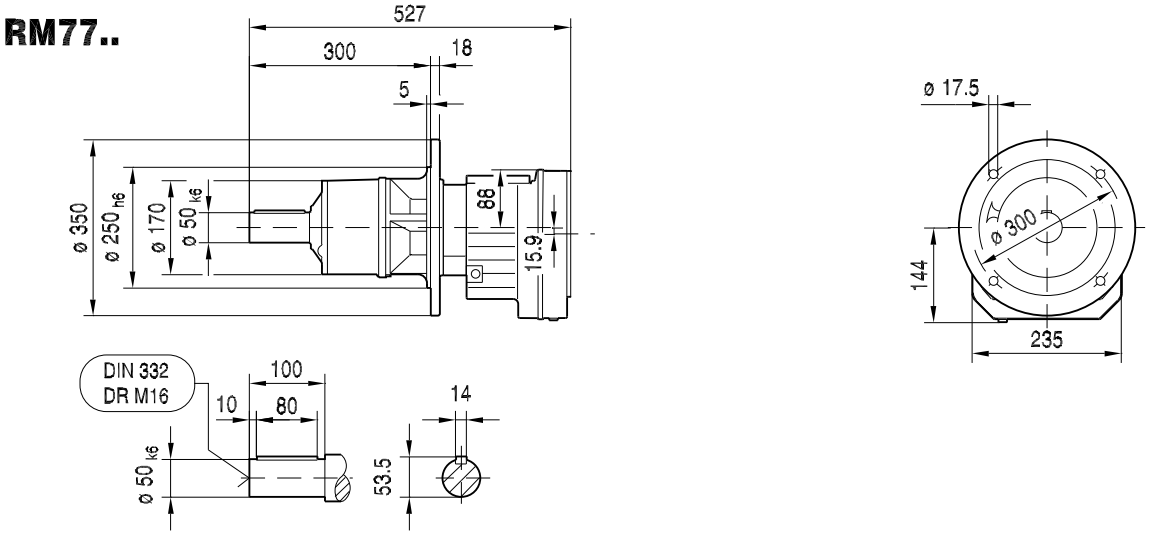

(→ 14)	DR63..	DT71D	DT80..	DT90..	DV100M	DV100L	DV112M	DV132S	DV132M	DV132ML	DV160M
AC	132	145	145	197	197	197	221	221	275	275	275
AD	105	122	122	154	166	166	179	179	230	230	230
ADS	105	127	127	161	166	166	182	182	230	230	230
L	479	493	543	561	611	641	645	690	712	772	772
LS	534	557	607	646	696	726	725	770	824	884	884
LB	179	193	243	261	311	341	345	390	412	472	472
LBS	234	257	307	346	396	426	425	470	524	584	584

01 019 00 06

RZ77..

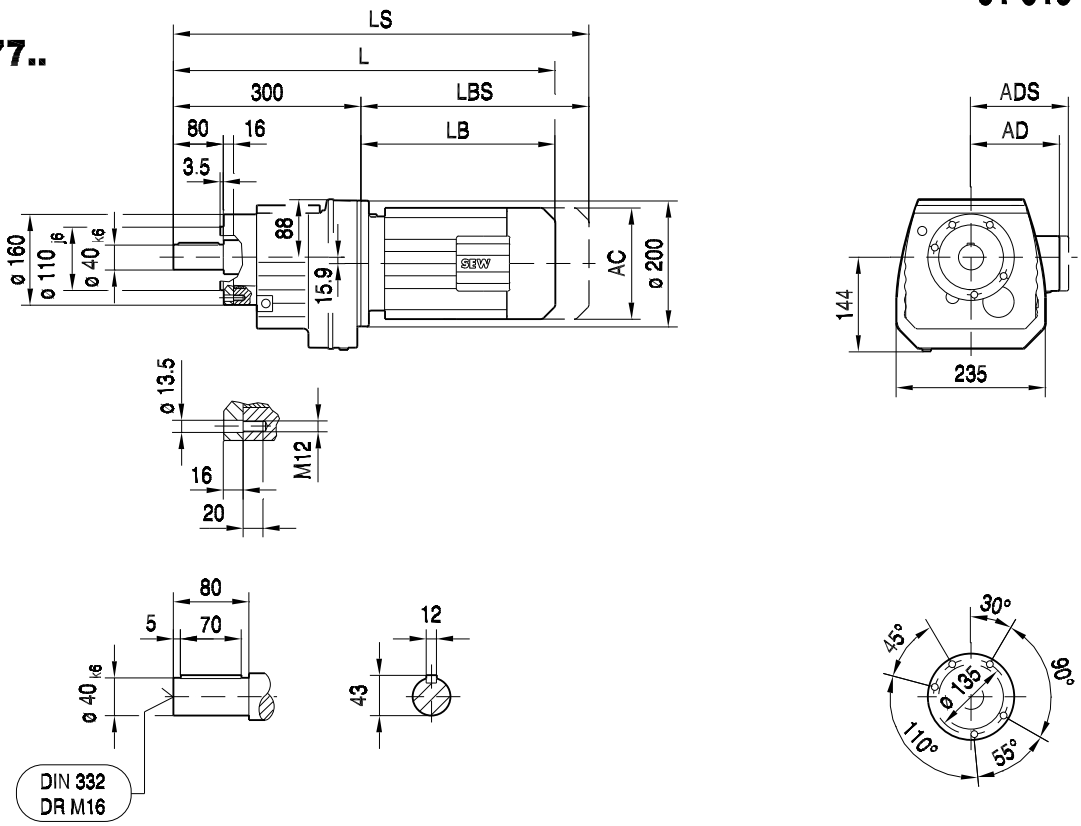

(→ 14)	DR63..	DT71D	DT80..	DT90..	DV100M	DV100L	DV112M	DV132S	DV132M	DV132ML	DV160M
AC	132	145	145	197	197	197	221	221	275	275	275
AD	105	122	122	154	166	166	179	179	230	230	230
ADS	105	127	127	161	166	166	182	182	230	230	230
L	479	493	543	561	611	641	645	690	712	772	772
LS	534	557	607	646	696	726	725	770	824	884	884
LB	179	193	243	261	311	341	345	390	412	472	472
LBS	234	257	307	346	396	426	425	470	524	584	584

04 008 03 00

R87..

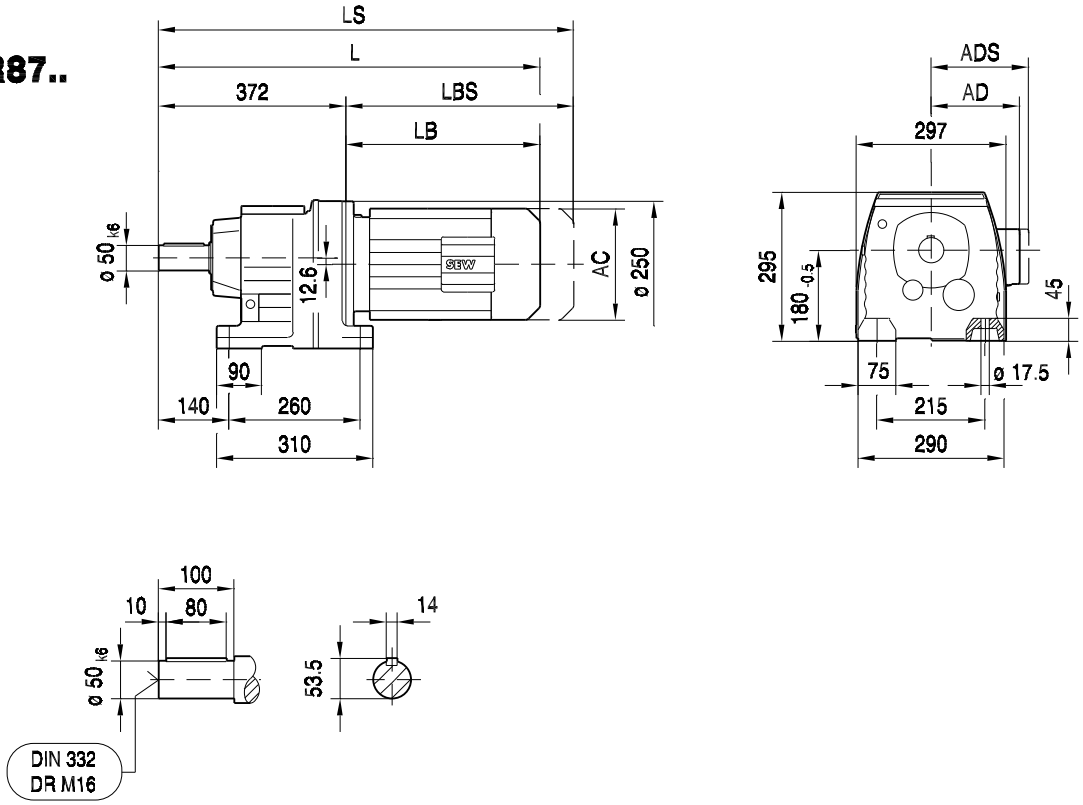

R87F..

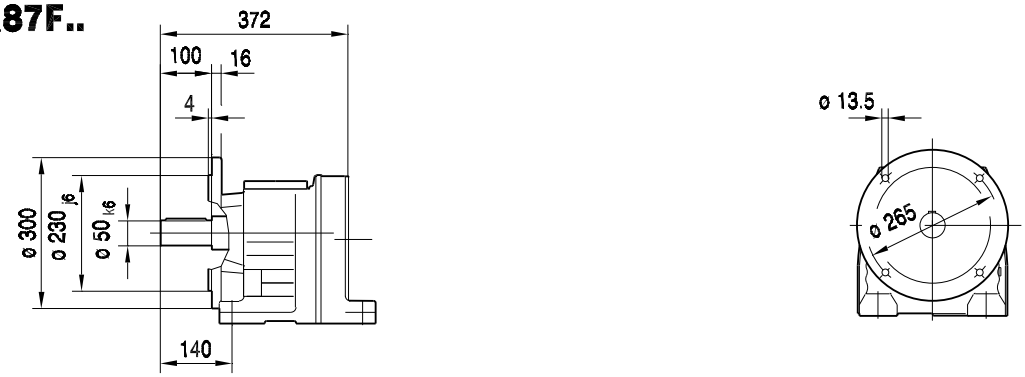

(→ 14)	DT80..	DT90..	DV100M	DV100L	DV112M	DV132S	DV132M	DV132ML	DV160M	DV160L	DV180..
AC	145	197	197	197	221	221	275	275	275	331	331
AD	122	154	166	166	179	179	230	230	230	258	258
ADS	127	161	166	166	182	182	230	230	230	258	258
L	610	629	679	709	712	757	779	839	839	886	958
LS	674	714	764	794	792	837	891	951	951	1042	1114
LB	238	257	307	337	340	385	407	467	467	514	586
LBS	302	342	392	422	420	465	519	579	579	670	742

04 021 03 00

RF87..

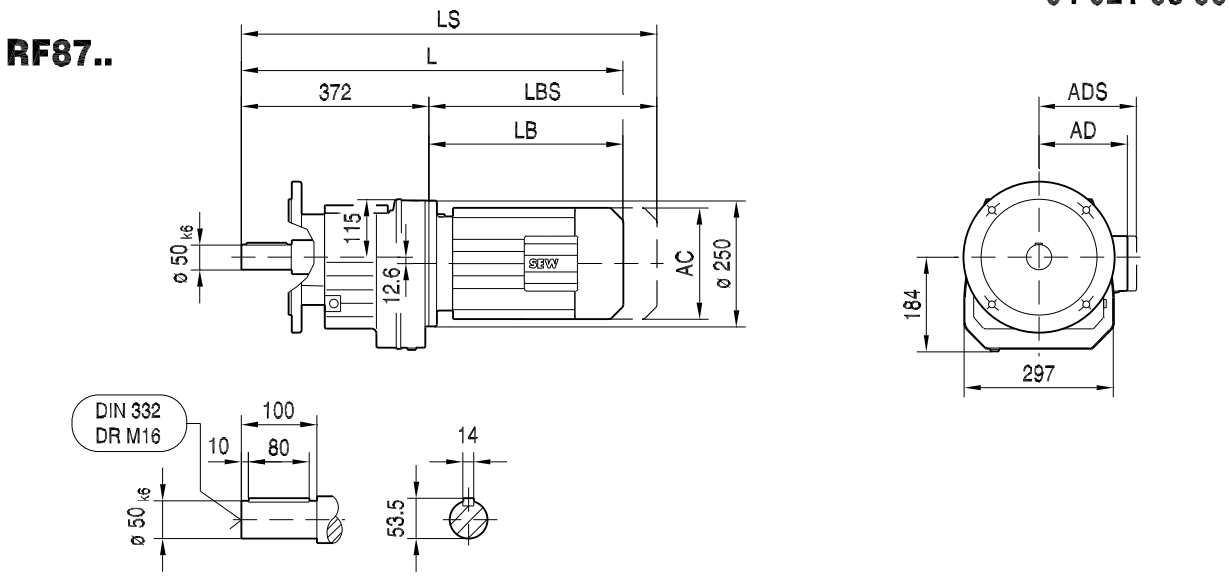

ø 300

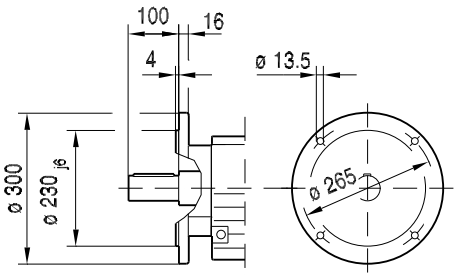

ø 350

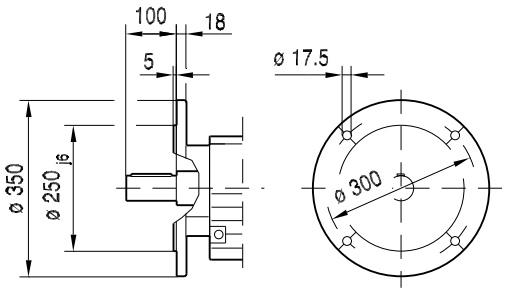

RM87..

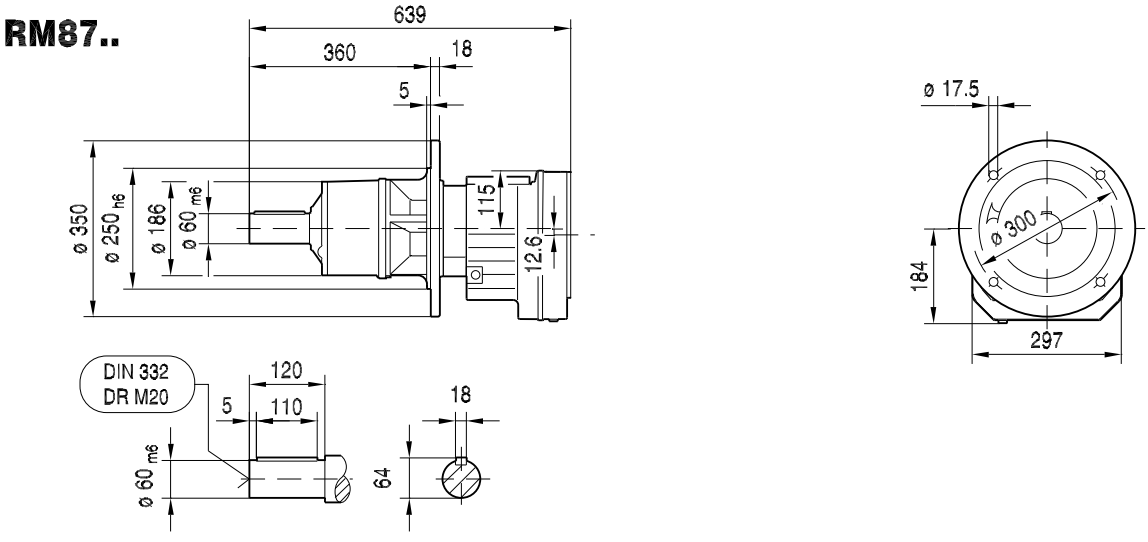

(→ 📖 14)	DT80..	DT90..	DV100M	DV100L	DV112M	DV132S	DV132M	DV132ML	DV160M	DV160L	DV180..
AC	145	197	197	197	221	221	275	275	275	331	331
AD	122	154	166	166	179	179	230	230	230	258	258
ADS	127	161	166	166	182	182	230	230	230	258	258
L	610	629	679	709	712	757	779	839	839	886	958
LS	674	714	764	794	792	837	891	951	951	1042	1114
LB	238	257	307	337	340	385	407	467	467	514	586
LBS	302	342	392	422	420	465	519	579	579	670	742

01 020 00 06

RZ87..

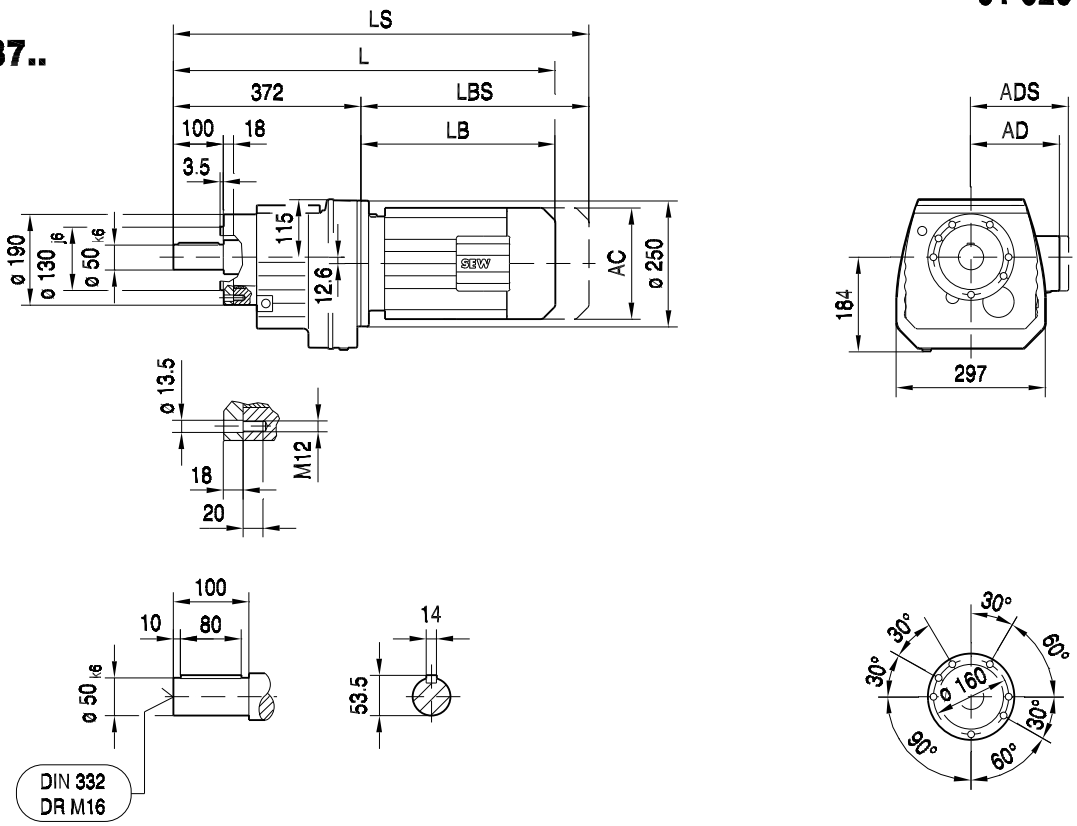

(→ 14)	DT80..	DT90..	DV100M	DV100L	DV112M	DV132S	DV132M	DV132ML	DV160M	DV160L	DV180..
AC	145	197	197	197	221	221	275	275	275	331	331
AD	122	154	166	166	179	179	230	230	230	258	258
ADS	127	161	166	166	182	182	230	230	230	258	258
L	610	629	679	709	712	757	779	839	839	886	958
LS	674	714	764	794	792	837	891	951	951	1042	1114
LB	238	257	307	337	340	385	407	467	467	514	586
LBS	302	342	392	422	420	465	519	579	579	670	742

04 009 03 00

R97..

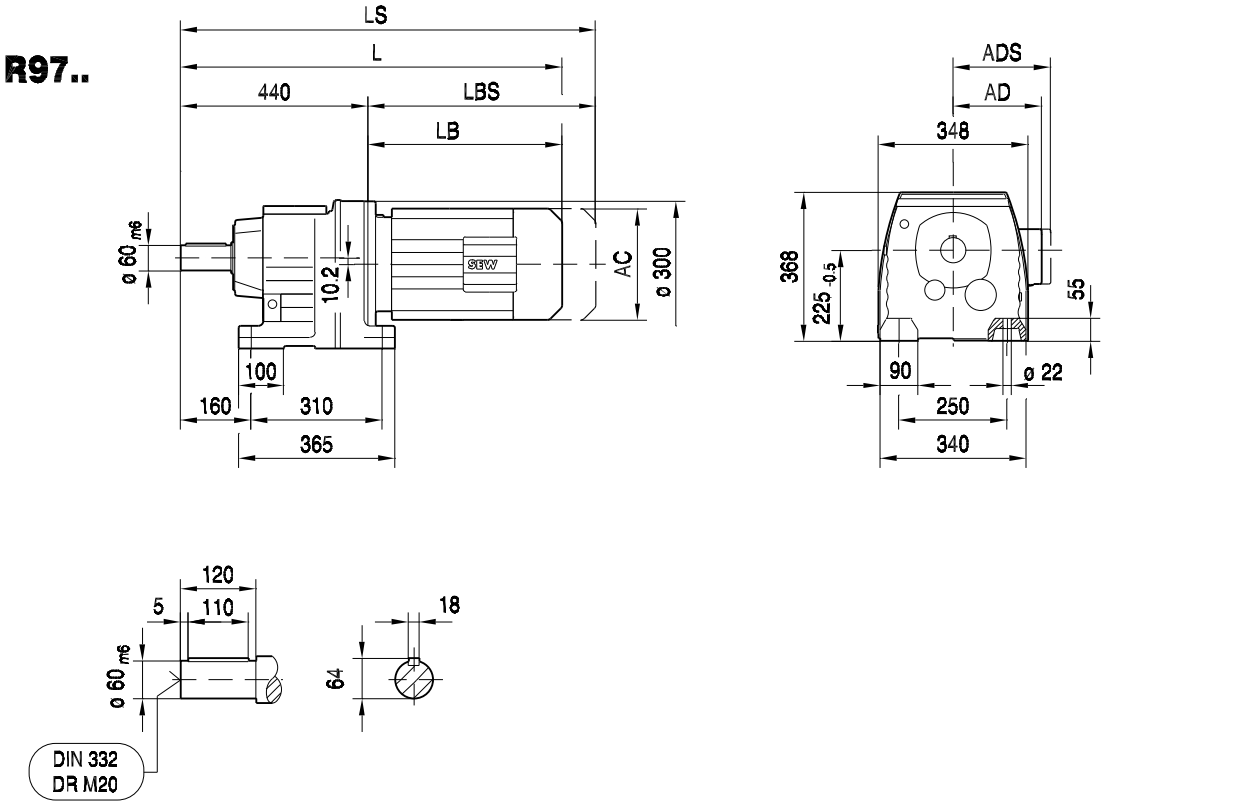

(→ 📖 14)	DT80..	DT90..	DV100M	DV100L	DV112M	DV132S	DV132M	DV132ML	DV160M	DV160L	DV180..	DV200..
AC	145	197	197	197	221	221	275	275	275	331	331	394
AD	122	154	166	166	179	179	230	230	230	258	258	285
ADS	127	161	166	166	182	182	230	230	230	258	258	285
L	671	691	741	771	775	820	842	902	902	949	1021	1069
LS	735	776	826	856	855	900	954	1014	1014	1105	1177	1225
LB	231	251	301	331	335	380	402	462	462	509	581	629
LBS	295	336	386	416	415	460	514	574	574	665	737	785

04 022 03 00

RF97..

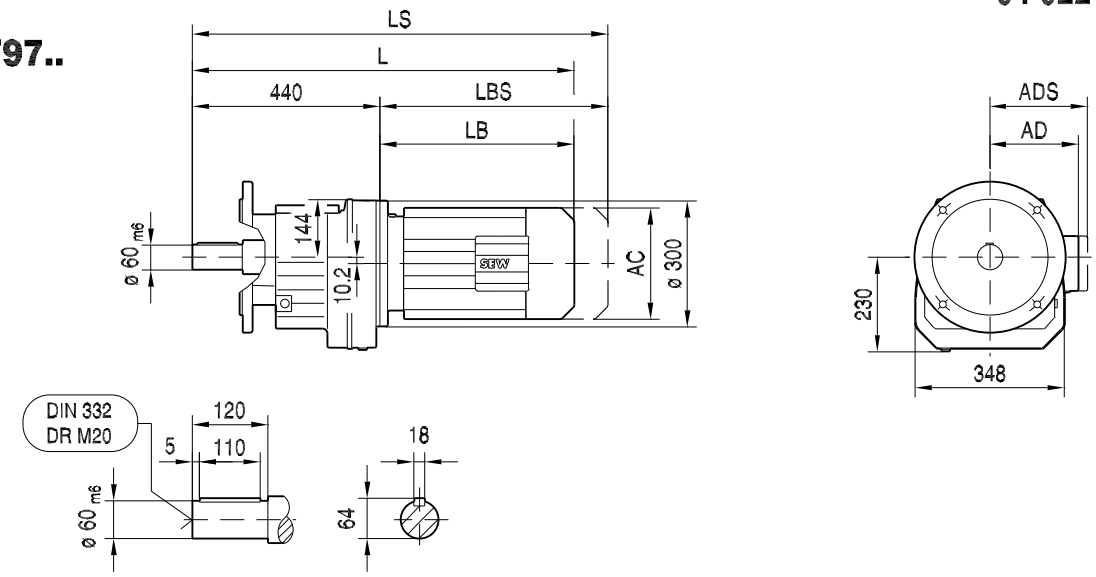

ø 350

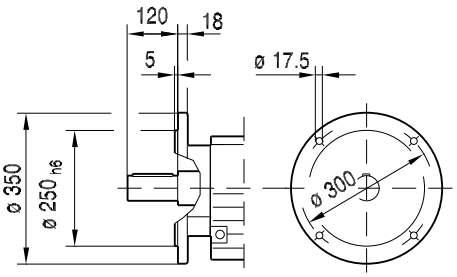

ø 450

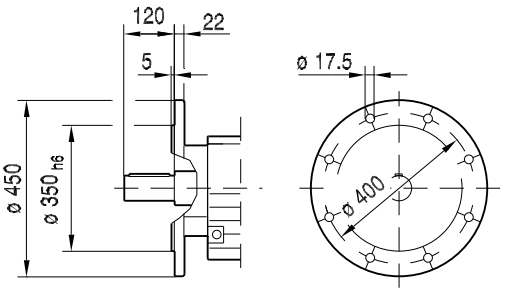

RM97..

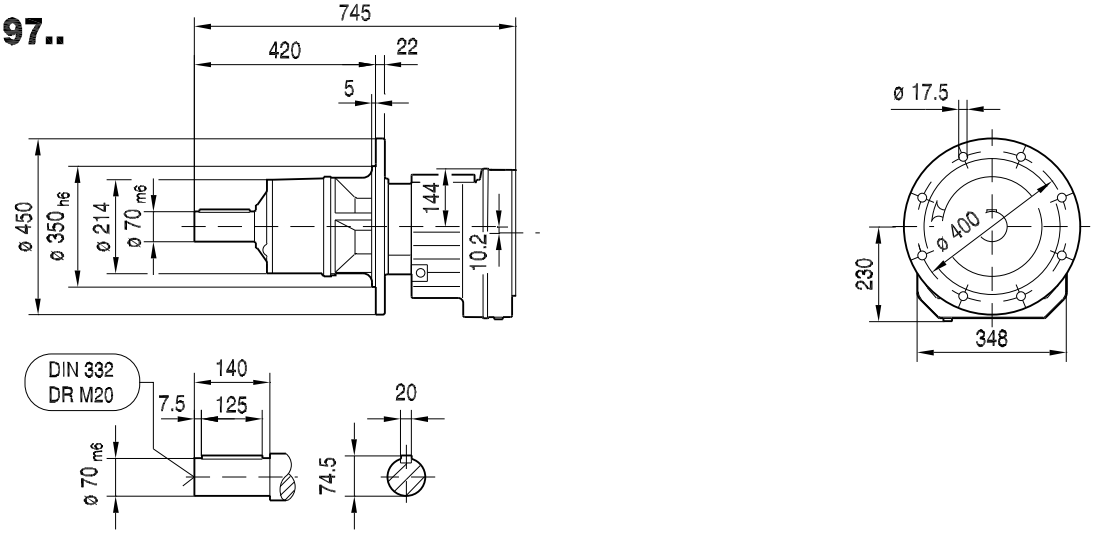

(→ 14)	DT80..	DT90..	DV100M	DV100L	DV112M	DV132S	DV132M	DV132ML	DV160M	DV160L	DV180..	DV200..
AC	145	197	197	197	221	221	275	275	275	331	331	394
AD	122	154	166	166	179	179	230	230	230	258	258	285
ADS	127	161	166	166	182	182	230	230	230	258	258	285
L	671	691	741	771	775	820	842	902	902	949	1021	1069
LS	735	776	826	856	855	900	954	1014	1014	1105	1177	1225
LB	231	251	301	331	335	380	402	462	462	509	581	629
LBS	295	336	386	416	415	460	514	574	574	665	737	785

04 010 03 00

R107..

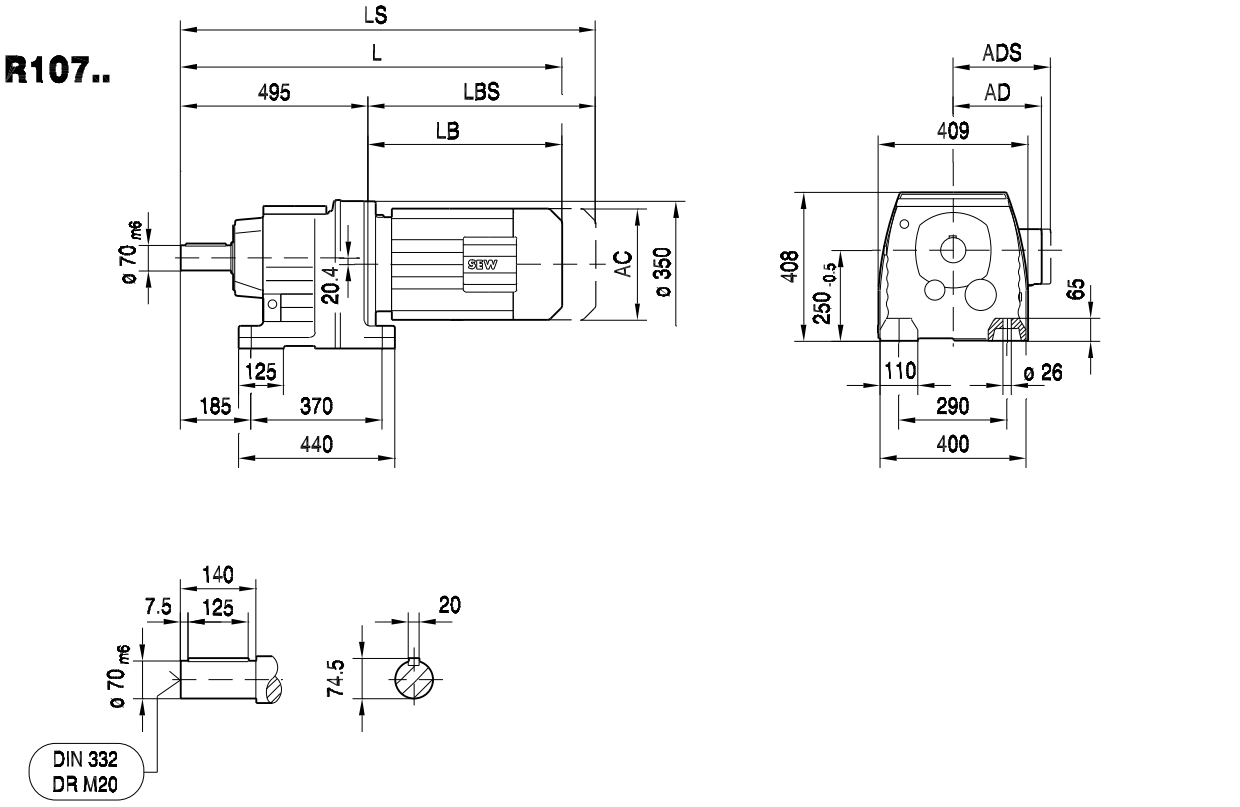

(→ 📖 14)	DV100M	DV100L	DV112M	DV132S	DV132M	DV132ML	DV160M	DV160L	DV180..	DV200..	DV225..
AC	197	197	221	221	275	275	275	331	331	394	394
AD	166	166	179	179	230	230	230	258	258	285	289
ADS	166	166	182	182	230	230	230	258	258	285	289
L	790	820	824	869	891	951	951	998	1070	1118	1200
LS	875	905	904	949	1003	1063	1063	1154	1226	1274	1356
LB	295	325	329	374	396	456	456	503	575	623	705
LBS	380	410	409	454	508	568	568	659	731	779	861

04 023 03 00

RF107..

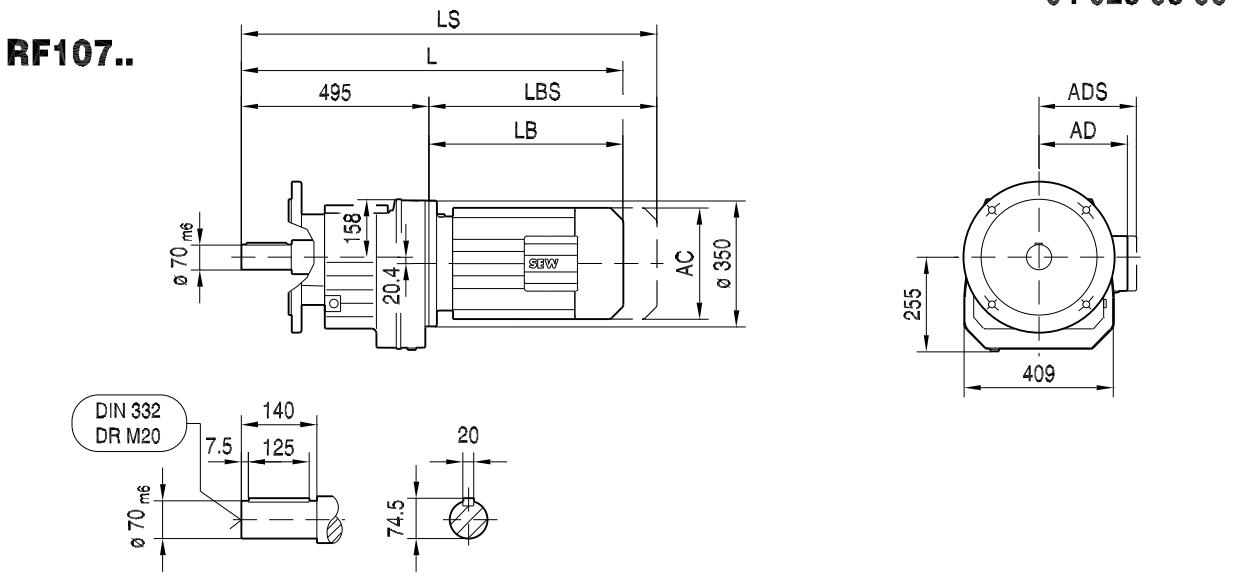

ø 350

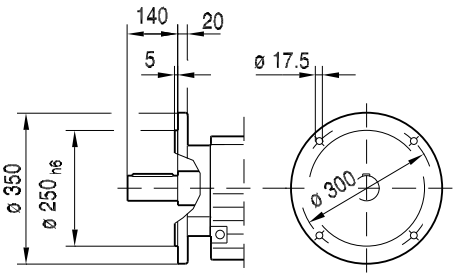

ø 450

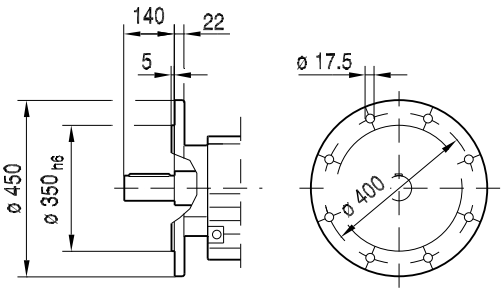

RM107..

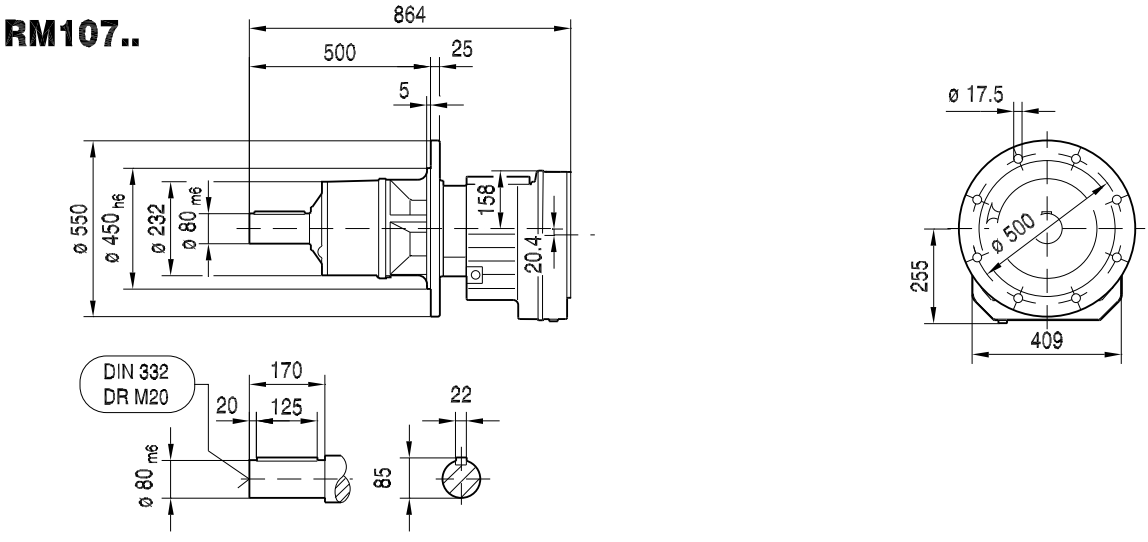

(→ 14)	DV100M	DV100L	DV112M	DV132S	DV132M	DV132ML	DV160M	DV160L	DV180..	DV200..	DV225..
AC	197	197	221	221	275	275	275	331	331	394	394
AD	166	166	179	179	230	230	230	258	258	285	289
ADS	166	166	182	182	230	230	230	258	258	285	289
L	790	820	824	869	891	951	951	998	1070	1118	1200
LS	875	905	904	949	1003	1063	1063	1154	1226	1274	1356
LB	295	325	329	374	396	456	456	503	575	623	705
LBS	380	410	409	454	508	568	568	659	731	779	861

04 011 03 00

R137..

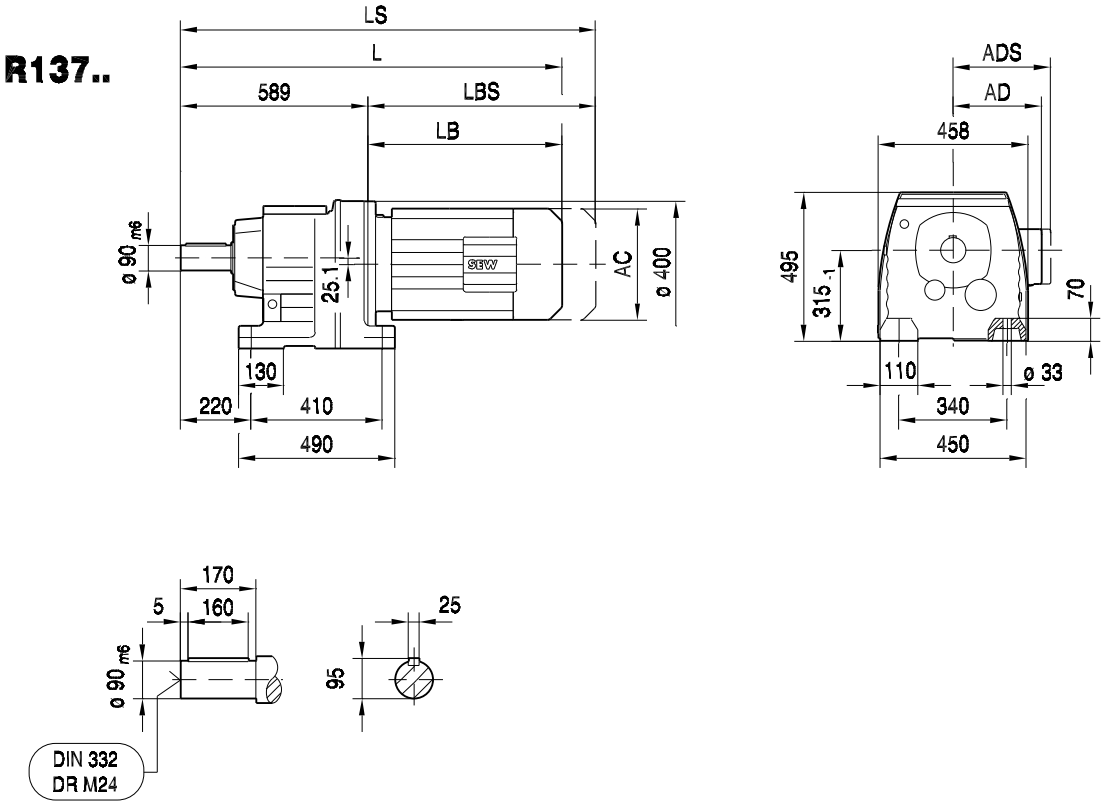

(→ 📖 14)	DV132S	DV132M	DV132ML	DV160M	DV160L	DV180..	DV200..	DV225..	DV250M		
AC	221	275	275	275	331	331	394	394	510		
AD	179	230	230	230	258	258	285	289	397		
ADS	182	230	230	230	258	258	285	289	397		
L	956	978	1038	1038	1085	1157	1205	1287	1378		
LS	1036	1090	1150	1150	1241	1313	1361	1443	1563		
LB	367	389	449	449	496	568	616	698	789		
LBS	447	501	561	561	652	724	772	854	974		

04 024 03 00

RF137..

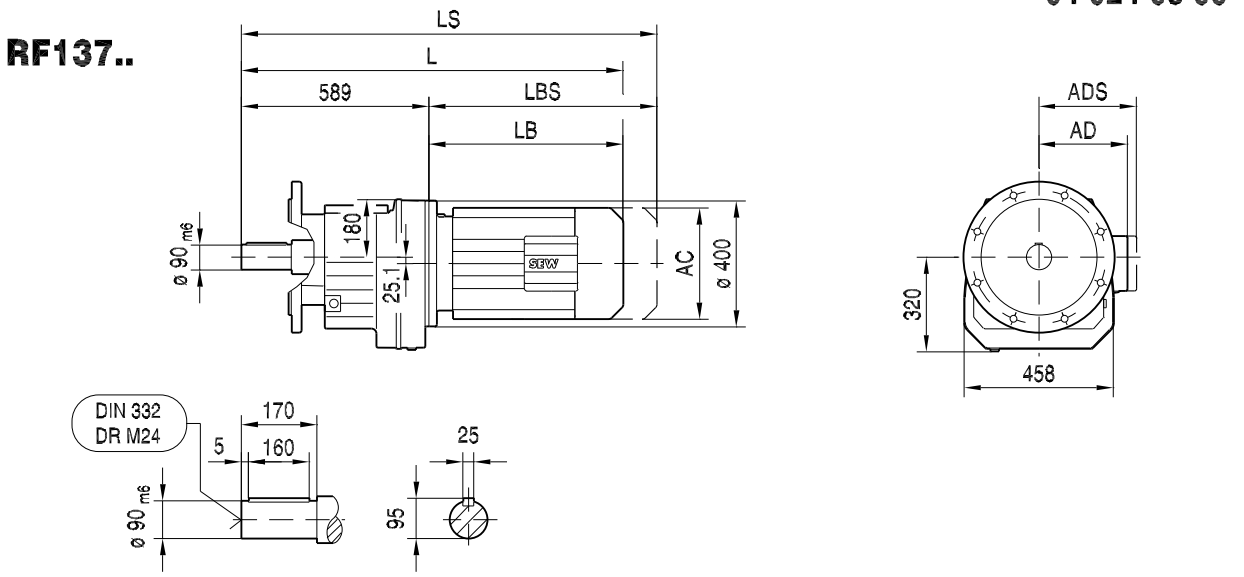

ø 450

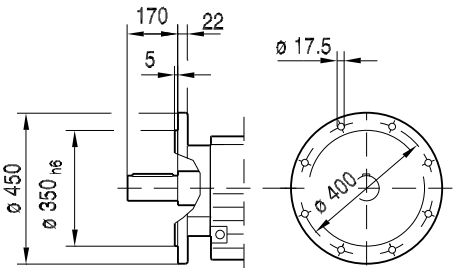

ø 550

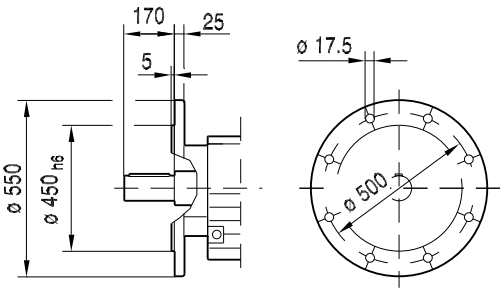

RM137..

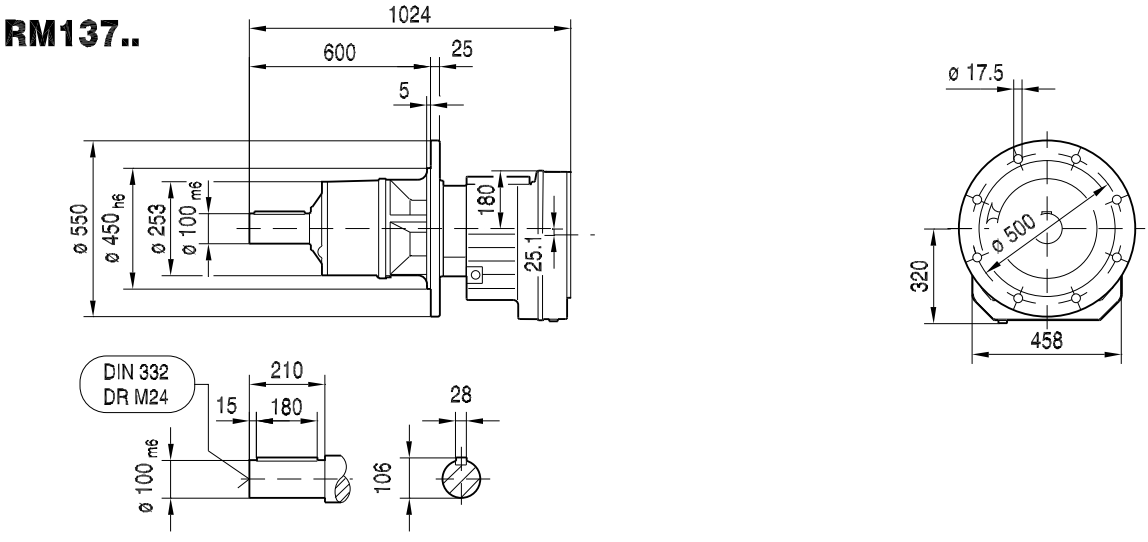

(→ 14)	DV132S	DV132M	DV132ML	DV160M	DV160L	DV180..	DV200..	DV225..	DV250M		
AC	221	275	275	275	331	331	394	394	510		
AD	179	230	230	230	258	258	285	289	397		
ADS	182	230	230	230	258	258	285	289	397		
L	956	978	1038	1038	1085	1157	1205	1287	1378		
LS	1036	1090	1150	1150	1241	1313	1361	1443	1563		
LB	367	389	449	449	496	568	616	698	789		
LBS	447	501	561	561	652	724	772	854	974		

04 012 03 00

R147..

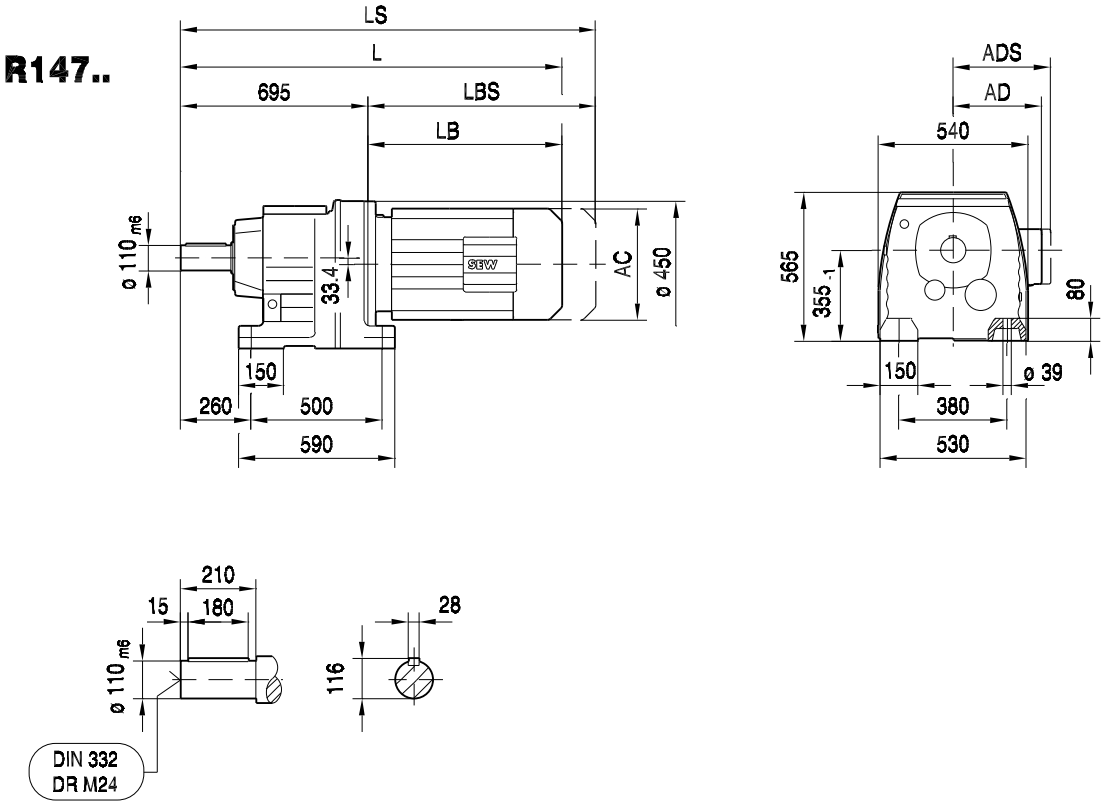

(→ 📖 14)	DV132ML	DV160M	DV160L	DV180..	DV200..	DV225..	DV250M	DV280..			
AC	275	275	331	331	394	394	510	510			
AD	230	230	258	258	285	289	397	397			
ADS	230	230	258	258	285	289	397	397			
L	1136	1136	1183	1255	1303	1385	1475	1475			
LS	1248	1248	1339	1411	1459	1541	1660	1660			
LB	441	441	488	560	608	690	780	780			
LBS	553	553	644	716	764	846	965	965			

04 025 03 00

RF147..

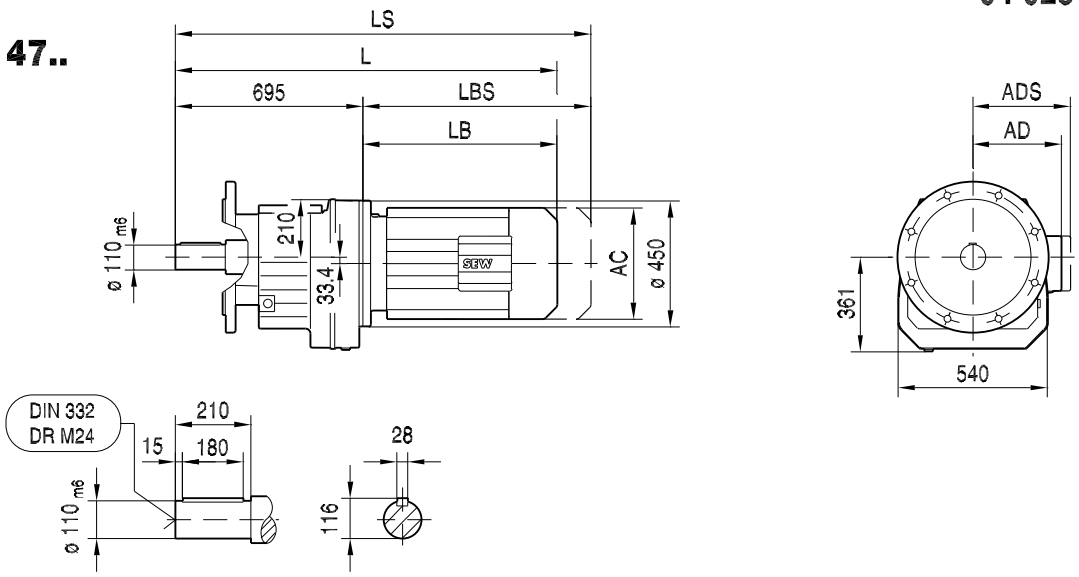

ø 450

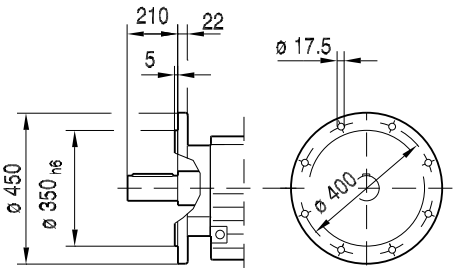

ø 550

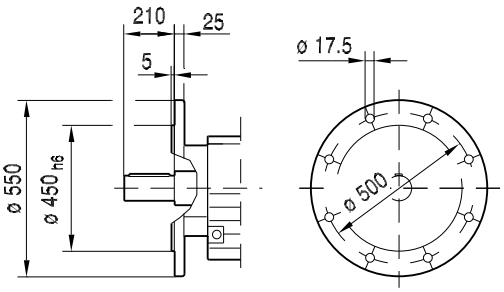

RM147..

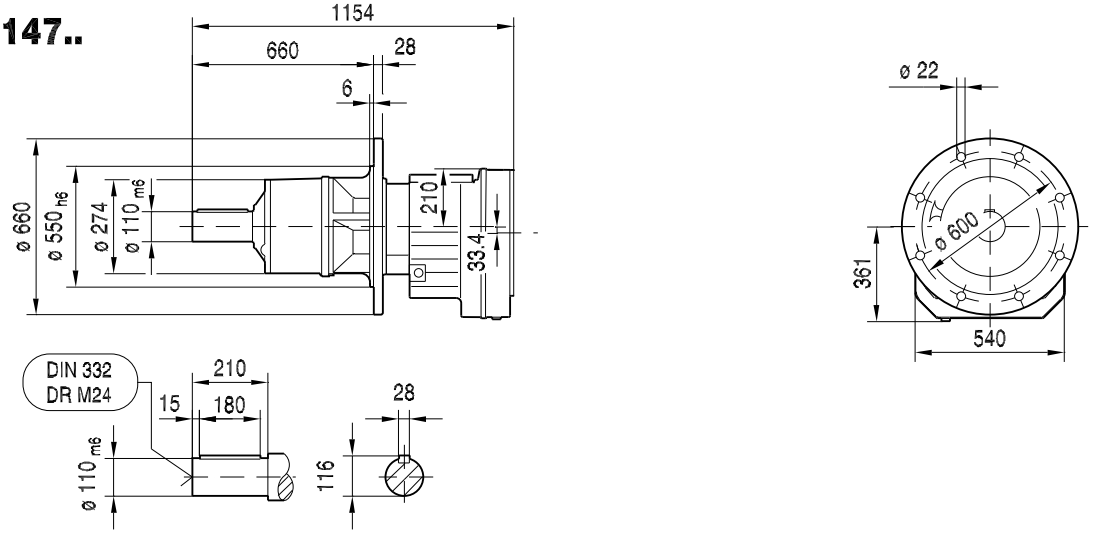

(→ 14)	DV132ML	DV160M	DV160L	DV180..	DV200..	DV225..	DV250M	DV280..			
AC	275	275	331	331	394	394	510	510			
AD	230	230	258	258	285	289	397	397			
ADS	230	230	258	258	285	289	397	397			
L	1136	1136	1183	1255	1303	1385	1475	1475			
LS	1248	1248	1339	1411	1459	1541	1660	1660			
LB	441	441	488	560	608	690	780	780			
LBS	553	553	644	716	764	846	965	965			

04 013 03 00

R167..

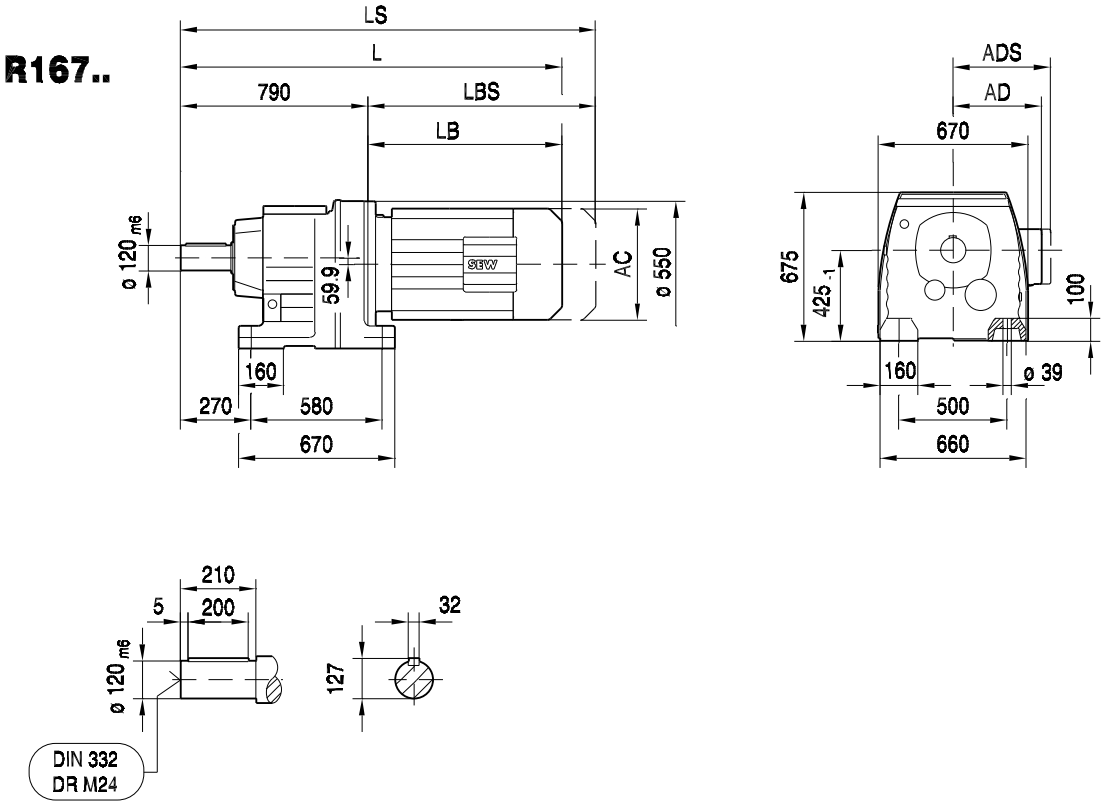

(→ 📖 14)	DV160M	DV160L	DV180..	DV200..	DV225..	DV250M	DV280..	D315S	D315M		
AC	275	331	331	394	394	510	510	612	612		
AD	230	258	258	285	289	397	397	430	430		
ADS	230	258	258	285	289	397	397	430	430		
L	1223	1270	1342	1390	1472	1561	1561	1789	1840		
LS	1335	1426	1498	1546	1628	1746	1746	2000	2051		
LB	433	480	552	600	682	771	771	999	1050		
LBS	545	636	708	756	838	956	956	1210	1261		

04 026 03 00

RF167..

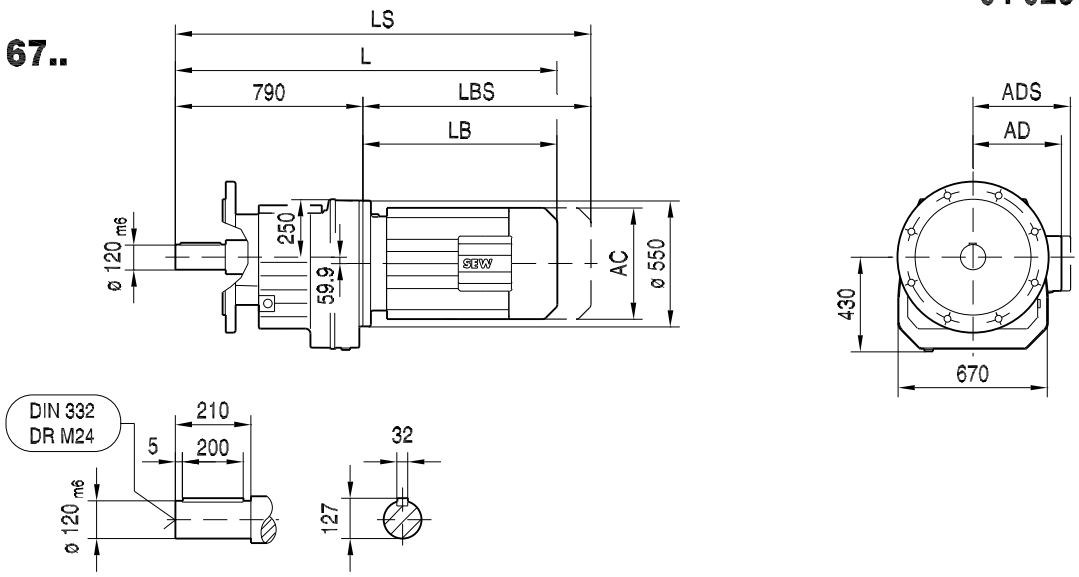

ø 550

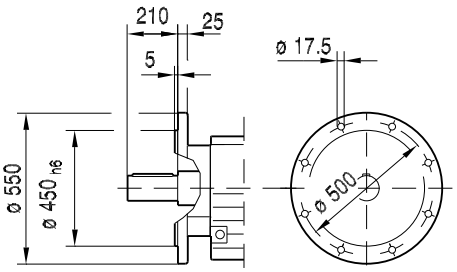

ø 660

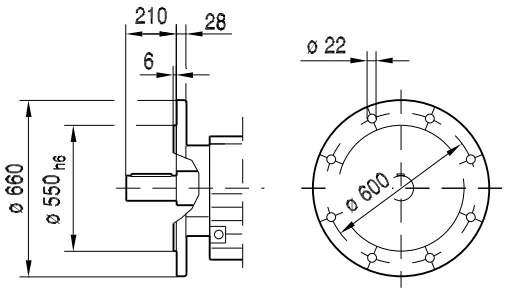

RM167..

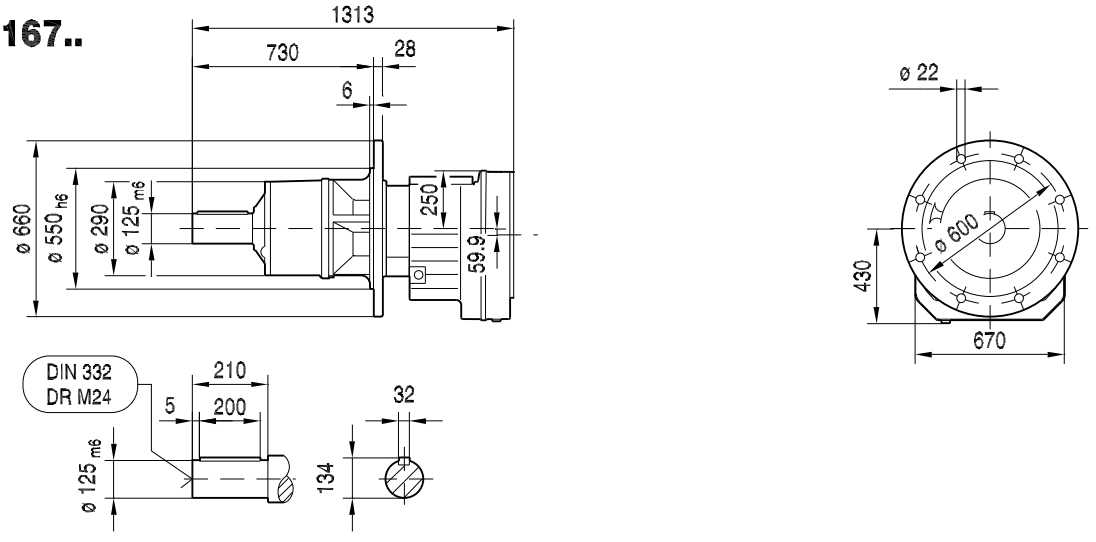

(→ 📖 14)	DV160M	DV160L	DV180..	DV200..	DV225..	DV250M	DV280..	D315S	D315M		
AC	275	331	331	394	394	510	510	612	612		
AD	230	258	258	285	289	397	397	430	430		
ADS	230	258	258	285	289	397	397	430	430		
L	1223	1270	1342	1390	1472	1561	1561	1789	1840		
LS	1335	1426	1498	1546	1628	1746	1746	2000	2051		
LB	433	480	552	600	682	771	771	999	1050		
LBS	545	636	708	756	838	956	956	1210	1261		

04 039 02 00

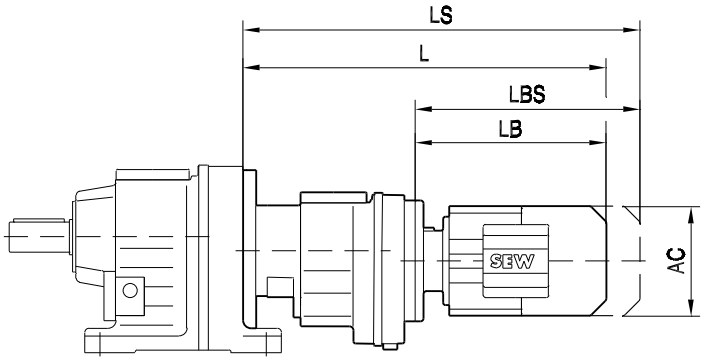

(→ 14)		AC	L	LS	LB	LBS
R..27R17 R..37R17	DR63..	132	324	379	149	204
	DT71D	145	339	403	164	228
	DT80..	145	389	453	214	278
R..47R37 R..57R37 R..67R37	DR63..	132	356	411	191	246
	DT71D	145	371	435	206	270
	DT80..	145	421	485	256	320
R..77R37	DR63..	132	348	403	191	246
	DT71D	145	363	427	206	270
	DT80..	145	413	477	256	320
	DT90..	197	433	518	276	361
R..87R57	DR63..	132	401	456	185	240
	DT71D	145	415	479	199	263
	DT80..	145	465	529	249	313
	DT90..	197	485	570	269	354
R..97R57	DR63..	132	396	451	185	240
	DT71D	145	410	474	199	263
	DT80..	145	460	524	249	313
	DT90..	197	480	565	269	354
	DV100M	197	530	615	319	404
	DV100L	197	560	645	349	434
R..107R77	DR63..	132	426	481	179	234
	DT71D	145	440	504	193	257
	DT80..	145	490	554	243	307
	DT90..	197	508	593	261	346
	DV100M	197	558	643	311	396
	DV100L	197	588	673	341	426
	DV112M	221	592	672	345	425
	DV132S	221	637	717	390	470
	DV132M	275	659	771	412	524
	DV132ML	275	719	831	472	584
	DV160M	275	719	831	472	584
R..137R77	DR63..	132	419	474	179	234
	DT71D	145	433	497	193	257
	DT80..	145	483	547	243	307
	DT90..	197	501	586	261	346
	DV100M	197	551	636	311	396
	DV100L	197	581	666	341	426
	DV112M	221	585	665	345	425
	DV132S	221	630	710	390	470
	DV132M	275	652	764	412	524
	DV132ML	275	712	824	472	584
	DV160M	275	712	824	472	584

(→ 14)		AC	L	LS	LB	LBS
R..147R77	DR63..	132	411	466	179	234
	DT71D	145	425	489	193	257
	DT80..	145	475	539	243	307
	DT90..	197	493	578	261	346
	DV100M	197	543	628	311	396
	DV100L	197	573	658	341	426
	DV112M	221	577	657	345	425
	DV132S	221	622	702	390	470
	DV132M	275	644	756	412	524
	DV132ML	275	704	816	472	584
	DV160M	275	704	816	472	584
R..147R87	DT90..	197	537	622	257	342
	DV100M	197	587	672	307	392
	DV100L	197	617	702	337	422
	DV112M	221	620	700	340	420
	DV132S	221	665	745	385	465
	DV132M	275	687	799	407	519
	DV132ML	275	747	859	467	579
	DV160M	275	747	859	467	579
	DV160L	331	794	950	514	670
	DV180..	331	866	1022	586	742
R..167R97	DT80..	145	556	620	231	295
	DT90..	197	576	661	251	336
	DV100M	197	626	711	301	386
	DV100L	197	656	741	331	416
	DV112M	221	660	740	335	415
	DV132S	221	705	785	380	460
	DV132M	275	727	839	402	514
	DV132ML	275	787	899	462	574
	DV160M	275	787	899	462	574
	DV160L	331	834	990	509	665
	DV180..	331	906	1062	581	737
R..167R107	DV100M	197	677	762	295	380
	DV100L	197	707	792	325	410
	DV112M	221	711	791	329	409
	DV132S	221	756	836	374	454
	DV132M	275	778	890	396	508
	DV132ML	275	838	950	456	568
	DV160M	275	838	950	456	568
	DV160L	331	885	1041	503	659
	DV180..	331	957	1113	575	731
	DV200..	394	1005	1161	623	779
	DV225..	394	1087	1243	705	861