7 Spiroplan® Gearmotors

7.1 Variants

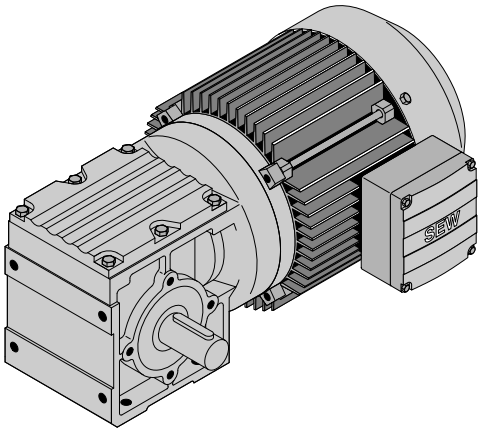

W..DR/DT..

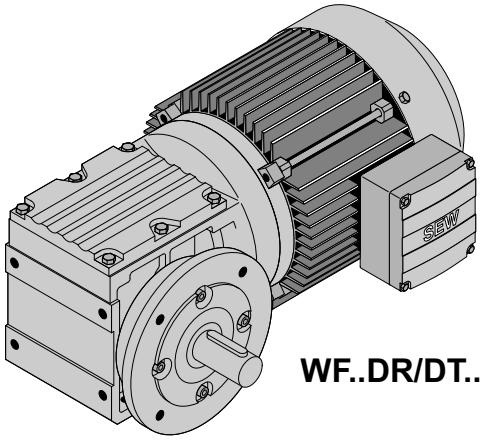

WF..DR/DT..

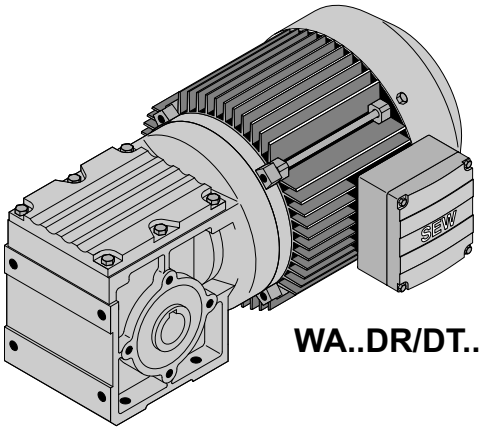

WA..DR/DT..

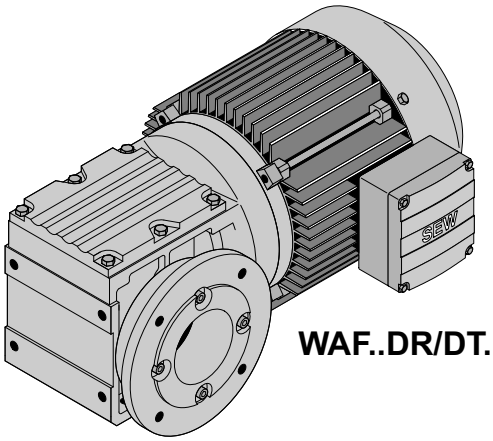

WAF..DR/DT..

59625AXX

7.2 Permitted combinations

W10, n_e = 1400 1/min					**25 Nm**
n_a [1/min]	**M_{amax} [Nm]**	**F_{Ra} [N]**	**φ (/R) [']**	**i**	**DT56**
19	25	1800	-	75.00*	
23	25	1800	-	60.00*	
29	25	1800	-	48.00*	
36	25	1800	-	39.00*	
43	25	1800	-	32.50*	
51	24	1800	-	27.50*	
57	25	1800	-	24.50*	
72	25	1800	-	19.50*	
85	20	1800	-	16.50*	
98	22	1800	-	14.33	
137	13	1800	-	10.25*	
171	12	1800	-	8.20*	
213	12	1720	-	6.57	

W20, n_e = 1400 1/min					**40 Nm**
n_a [1/min]	**M_{amax} [Nm]**	**F_{Ra} [N]**	**φ (/R) [']**	**i**	**DR63 DT71**
19	40	2200	-	75.00*	
23	40	2200	-	60.00*	
29	40	2200	-	48.00*	
36	40	2200	-	39.00*	
43	40	2200	-	32.50*	
51	40	2200	-	27.50*	
57	40	2200	-	24.50*	
72	35	2200	-	19.50*	
85	30	2200	-	16.50*	
98	30	2110	-	14.33	
137	25	1920	-	10.25*	
171	20	1830	-	8.20*	
213	20	1720	-	6.57	

W30, n_e = 1400 1/min						**70 Nm**
n_a [1/min]	**M_{amax} [Nm]**	**F_{Ra} [N]**	**φ (/R) [']**	**i**	**DR63 DT71**	**DT80**
19	70	3000	-	75.00*		
23	70	3000	-	60.00*		
29	70	3000	-	48.00*		
36	70	3000	-	39.00*		
43	70	3000	-	32.50*		
51	70	3000	-	27.50*		
57	70	3000	-	24.50*		
72	70	3000	-	19.50*		
86	60	3000	-	16.33		
98	60	3000	-	14.33		
137	50	2950	-	10.25*		
171	40	2810	-	8.20*		
213	40	2610	-	6.57		

7.3 Selection tables [kW]

P_m [kW]	n_a [1/min]	M_a [Nm]	i	F_{Ra} [1)] [N]	SEW f_B					m [kg]	
0.09	**17**	20	75.00*	1800	1.25						
	22	18	60.00*	1800	1.45						
	27	16	48.00*	1800	1.55						
	33	15	39.00*	1800	1.70						
	40	13	32.50*	1800	1.90						
	47	12	27.50*	1800	2.1	**W**	**10**	**DT**	**56M4**	5.3	527
	53	11	24.50*	1800	2.3	**WF**	**10**	**DT**	**56M4**	5.5	528
	67	9.4	19.50*	1800	2.7	**WA**	**10**	**DT**	**56M4**	5.3	529
	79	8.4	16.50*	1800	2.4	**WAF**	**10**	**DT**	**56M4**	5.5	528
	91	7.6	14.33	1800	2.9						
	127	5.8	10.25*	1800	2.2						
	159	4.8	8.20*	1800	2.5						
	198	4.0	6.57	1800	3.0						
0.12	**12**	40	75.00*	3000	1.75	**W**	**30**	**DR**	**63M6**	9.1	533
	15	38	60.00*	3000	1.85	**WF**	**30**	**DR**	**63M6**	9.4	534
	28	25	32.50*	3000	2.8	**WA**	**30**	**DR**	**63M6**	8.8	535
	33	24	27.50*	3000	3.0	**WAF**	**30**	**DR**	**63M6**	9.1	534
	18	28	75.00*	3000	2.5						
	23	26	60.00*	3000	2.7	**W**	**30**	**DR**	**63S4**	9.1	533
	29	23	48.00*	3000	3.1	**WF**	**30**	**DR**	**63S4**	9.4	534
	35	21	39.00*	3000	3.4	**WA**	**30**	**DR**	**63S4**	8.8	535
	42	17	32.50*	3000	4.1	**WAF**	**30**	**DR**	**63S4**	9.1	534
	12	36	75.00*	2200	1.10	**W**	**20**	**DR**	**63M6**	6.6	530
	15	32	60.00*	2200	1.25	**WF**	**20**	**DR**	**63M6**	6.8	531
	28	27	32.50*	2200	1.50	**WA**	**20**	**DR**	**63M6**	6.3	532
	33	22	27.50*	2200	1.80	**WAF**	**20**	**DR**	**63M6**	6.3	531
	18	25	75.00*	2200	1.60						
	23	22	60.00*	2200	1.80						
	29	20	48.00*	2200	1.95						
	35	19	39.00*	2200	2.2						
	42	18	32.50*	2200	2.2						
	50	15	27.50*	2200	2.6	**W**	**20**	**DR**	**63S4**	6.6	530
	56	14	24.50*	2200	2.9	**WF**	**20**	**DR**	**63S4**	6.8	531
	71	12	19.50*	2200	2.9	**WA**	**20**	**DR**	**63S4**	6.3	532
	84	10	16.50*	2200	2.9	**WAF**	**20**	**DR**	**63S4**	6.3	531
	96	9.5	14.33	2200	3.2						
	135	7.2	10.25*	2140	3.5						
	168	5.9	8.20*	1990	3.4						
	210	4.9	6.57	1890	4.1						
	17	27	75.00*	1800	0.95						
	22	23	60.00*	1800	1.05						
	27	21	48.00*	1800	1.15						
	33	20	39.00*	1800	1.30						
	40	18	32.50*	1800	1.40						
	47	16	27.50*	1800	1.55	**W**	**10**	**DT**	**56L4**	5.3	527
	53	15	24.50*	1800	1.70	**WF**	**10**	**DT**	**56L4**	5.5	528
	67	13	19.50*	1800	2.0	**WA**	**10**	**DT**	**56L4**	5.3	529
	79	11	16.50*	1800	1.80	**WAF**	**10**	**DT**	**56L4**	5.5	528
	91	10	14.33	1800	2.2						
	127	7.7	10.25*	1800	1.70						
	159	6.3	8.20*	1800	1.90						
	198	5.3	6.57	1800	2.3						
0.18	**12**	62	75.00*	3000	1.15	**W**	**30**	**DR**	**63L6**	9.8	533
	15	58	60.00*	3000	1.20	**WF**	**30**	**DR**	**63L6**	10	534
	27	39	32.50*	3000	1.80	**WA**	**30**	**DR**	**63L6**	9.5	535
	32	37	27.50*	3000	1.90	**WAF**	**30**	**DR**	**63L6**	9.8	534

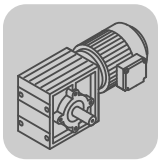

P_m [kW]	n_a [1/min]	M_a [Nm]	i	F_{Ra} [1)] [N]	SEW f_B					m [kg]	
0.18	**18**	44	75.00*	3000	1.60						
	22	40	60.00*	3000	1.75						
	28	35	48.00*	3000	2.0						
	34	32	39.00*	3000	2.2						
	41	27	32.50*	3000	2.6						
	48	25	27.50*	3000	2.8	**W**	**30**	**DR**	**63M4**	9.1	533
	54	23	24.50*	3000	3.0	**WF**	**30**	**DR**	**63M4**	9.4	534
	68	20	19.50*	3000	3.6	**WA**	**30**	**DR**	**63M4**	8.8	535
	81	17	16.33	3000	3.6	**WAF**	**30**	**DR**	**63M4**	9.1	534
	92	15	14.33	3000	3.9						
	129	12	10.25*	3000	4.3						
	161	9.5	8.20*	3000	4.2						
	201	7.9	6.57	2950	5.1						
	111	12	24.50*	3000	5.9						
	139	9.9	19.50*	3000	7.1	**W**	**30**	**DR**	**63S2**	9.1	533
	167	8.5	16.33	3000	7.1	**WF**	**30**	**DR**	**63S2**	9.4	534
	190	7.7	14.33	3000	7.8	**WA**	**30**	**DR**	**63S2**	8.8	535
	265	5.7	10.25*	2710	8.8	**WAF**	**30**	**DR**	**63S2**	9.1	534
	332	4.7	8.20*	2520	8.5						
	15	49	60.00*	2200	0.80	**W**	**20**	**DR**	**63L6**	7.3	530
	32	35	27.50*	2200	1.15	**WF**	**20**	**DR**	**63L6**	7.4	531
	45	27	19.50*	2200	1.30	**WA**	**20**	**DR**	**63L6**	7.0	532
						WAF	**20**	**DR**	**63L6**	7.0	531
	18	39	75.00*	2200	1.00						
	22	34	60.00*	2200	1.15						
	28	32	48.00*	2200	1.25						
	34	29	39.00*	2200	1.40						
	41	28	32.50*	2200	1.40						
	48	24	27.50*	2200	1.70	**W**	**20**	**DR**	**63M4**	6.6	530
	54	22	24.50*	2200	1.85	**WF**	**20**	**DR**	**63M4**	6.8	531
	68	19	19.50*	2200	1.90	**WA**	**20**	**DR**	**63M4**	6.3	532
	80	16	16.50*	2200	1.85	**WAF**	**20**	**DR**	**63M4**	6.3	531
	92	15	14.33	2200	2.0						
	129	11	10.25*	2110	2.2						
	161	9.2	8.20*	1970	2.2						
	201	7.7	6.57	1890	2.6						
	111	11	24.50*	2200	3.6						
	139	9.4	19.50*	2070	3.7	**W**	**20**	**DR**	**63S2**	6.6	530
	165	8.2	16.50*	1970	3.7	**WF**	**20**	**DR**	**63S2**	6.8	531
	190	7.5	14.33	1890	4.0	**WA**	**20**	**DR**	**63S2**	6.3	532
	265	5.6	10.25*	1710	4.5	**WAF**	**20**	**DR**	**63S2**	6.3	531
	332	4.6	8.20*	1590	4.4						
0.25	**12**	86	75.00*	3000	0.80						
	15	80	60.00*	3000	0.90	**W**	**30**	**DT**	**71D6**	11	533
	27	53	32.50*	3000	1.30	**WF**	**30**	**DT**	**71D6**	11	534
	36	47	24.50*	3000	1.50	**WA**	**30**	**DT**	**71D6**	10	535
	45	40	19.50*	3000	1.75	**WAF**	**30**	**DT**	**71D6**	11	534
	17	62	75.00*	3000	1.15						
	22	57	60.00*	3000	1.25						
	27	50	48.00*	3000	1.40						
	33	45	39.00*	3000	1.55						
	40	38	32.50*	3000	1.85						
	47	35	27.50*	3000	2.0	**W**	**30**	**DR**	**63L4**	9.8	533
	53	33	24.50*	3000	2.1	**WF**	**30**	**DR**	**63L4**	10	534
	67	28	19.50*	3000	2.5	**WA**	**30**	**DR**	**63L4**	9.5	535
	80	24	16.33	3000	2.5	**WAF**	**30**	**DR**	**63L4**	9.8	534
	91	22	14.33	3000	2.8						
	127	16	10.25*	3000	3.1						
	159	13	8.20*	3000	3.0						
	198	11	6.57	2940	3.6						
	109	17	24.50*	3000	4.2						
	136	14	19.50*	3000	5.0	**W**	**30**	**DR**	**63M2**	9.1	533
	163	12	16.33	3000	5.0	**WF**	**30**	**DR**	**63M2**	9.4	534
	186	11	14.33	3000	5.5	**WA**	**30**	**DR**	**63M2**	8.8	535
	260	8.1	10.25*	2700	6.2	**WAF**	**30**	**DR**	**63M2**	9.1	534
	324	6.6	8.20*	2520	6.1						

P_m [kW]	n_a [1/min]	M_a [Nm]	i	F_{Ra} [1)] [N]	SEW f_B					m [kg]	
0.25	**32**	48	27.50*	2200	0.85						
	36	43	24.50*	2200	0.90	**W**	**20**	**DT**	**71D6**	8.2	530
	45	37	19.50*	2200	0.95	**WF**	**20**	**DT**	**71D6**	8.4	531
	61	30	14.33	2200	1.00	**WA**	**20**	**DT**	**71D6**	7.9	532
	86	23	10.25*	2200	1.10	**WAF**	**20**	**DT**	**71D6**	7.9	531
	107	19	8.20*	2130	1.05						
	134	15	6.57	2100	1.35						
	22	48	60.00*	2200	0.85						
	27	45	48.00*	2200	0.90						
	33	41	39.00*	2200	1.00						
	40	40	32.50*	2200	1.00						
	47	34	27.50*	2200	1.20	**W**	**20**	**DR**	**63L4**	7.3	530
	53	30	24.50*	2200	1.30	**WF**	**20**	**DR**	**63L4**	7.4	531
	67	26	19.50*	2200	1.35	**WA**	**20**	**DR**	**63L4**	7.0	532
	79	23	16.50*	2200	1.30	**WAF**	**20**	**DR**	**63L4**	7.0	531
	91	21	14.33	2200	1.45						
	127	16	10.25*	2050	1.60						
	159	13	8.20*	1920	1.55						
	198	11	6.57	1870	1.85						
	82	21	32.50*	2200	1.95						
	97	17	27.50*	2200	2.3						
	109	16	24.50*	2150	2.6	**W**	**20**	**DR**	**63M2**	6.6	530
	136	13	19.50*	2020	2.6	**WF**	**20**	**DR**	**63M2**	6.8	531
	161	12	16.50*	1930	2.6	**WA**	**20**	**DR**	**63M2**	6.3	532
	186	11	14.33	1860	2.8	**WAF**	**20**	**DR**	**63M2**	6.3	531
	260	7.9	10.25*	1680	3.2						
	324	6.5	8.20*	1570	3.1						
0.37	**18**	86	75.00*	3000	0.80						
	23	80	60.00*	3000	0.90						
	29	69	48.00*	3000	1.00						
	35	63	39.00*	3000	1.10						
	42	53	32.50*	3000	1.30						
	50	49	27.50*	3000	1.40	**W**	**30**	**DT**	**71D4**	11	533
	56	46	24.50*	3000	1.55	**WF**	**30**	**DT**	**71D4**	11	534
	71	39	19.50*	3000	1.80	**WA**	**30**	**DT**	**71D4**	10	535
	84	33	16.33	3000	1.80	**WAF**	**30**	**DT**	**71D4**	11	534
	96	30	14.33	3000	2.0						
	135	23	10.25*	3000	2.2						
	168	19	8.20*	3000	2.1						
	210	16	6.57	2840	2.6						
	108	25	24.50*	3000	2.8						
	136	21	19.50*	3000	3.4	**W**	**30**	**DR**	**63L2**	9.8	533
	162	18	16.33	3000	3.4	**WF**	**30**	**DR**	**63L2**	10	534
	185	16	14.33	2940	3.7	**WA**	**30**	**DR**	**63L2**	9.5	535
	259	12	10.25*	2660	4.1	**WAF**	**30**	**DR**	**63L2**	9.8	534
	323	9.9	8.20*	2480	4.0						
	50	47	27.50*	2200	0.85						
	56	43	24.50*	2200	0.95						
	71	37	19.50*	2190	0.95	**W**	**20**	**DT**	**71D4**	8.2	530
	84	32	16.50*	2110	0.95	**WF**	**20**	**DT**	**71D4**	8.4	531
	96	29	14.33	2070	1.00	**WA**	**20**	**DT**	**71D4**	7.9	532
	135	22	10.25*	1900	1.15	**WAF**	**20**	**DT**	**71D4**	7.9	531
	168	18	8.20*	1800	1.10						
	210	15	6.57	1780	1.30						
	108	23	24.50*	2030	1.70						
	136	20	19.50*	1920	1.75	**W**	**20**	**DR**	**63L2**	7.3	530
	161	17	16.50*	1840	1.75	**WF**	**20**	**DR**	**63L2**	7.4	531
	185	16	14.33	1780	1.90	**WA**	**20**	**DR**	**63L2**	7.0	532
	259	12	10.25*	1630	2.1	**WAF**	**20**	**DR**	**63L2**	7.0	531
	323	9.6	8.20*	1530	2.1						

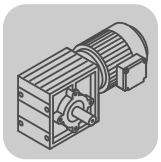

P_m [kW]	n_a [1/min]	M_a [Nm]	i	F_{Ra} [1)] [N]	SEW f_B					m [kg]	
0.55	**42**	84	32.50*	3000	0.85						
	49	74	27.50*	3000	0.95						
	56	69	24.50*	3000	1.00	**W**	**30**	**DT**	**80K4**	12	533
	83	50	16.33	3000	1.20	**WF**	**30**	**DT**	**80K4**	13	534
	95	46	14.33	3000	1.30	**WA**	**30**	**DT**	**80K4**	12	535
	133	34	10.25*	3000	1.45	**WAF**	**30**	**DT**	**80K4**	12	534
	166	28	8.20*	2910	1.40						
	207	24	6.57	2780	1.70						
	110	36	24.50*	3000	1.95						
	138	31	19.50*	3000	2.3	**W**	**30**	**DT**	**71D2**	11	533
	165	26	16.33	2930	2.3	**WF**	**30**	**DT**	**71D2**	11	534
	188	24	14.33	2830	2.5	**WA**	**30**	**DT**	**71D2**	10	535
	263	18	10.25*	2570	2.8	**WAF**	**30**	**DT**	**71D2**	11	534
	329	14	8.20*	2410	2.8						
	110	34	24.50*	1830	1.20						
	138	29	19.50*	1750	1.20	**W**	**20**	**DT**	**71D2**	8.2	530
	164	25	16.50*	1700	1.20	**WF**	**20**	**DT**	**71D2**	8.4	531
	188	23	14.33	1660	1.30	**WA**	**20**	**DT**	**71D2**	7.9	532
	263	17	10.25*	1530	1.45	**WAF**	**20**	**DT**	**71D2**	7.9	531
	329	14	8.20*	1450	1.40						
0.75	**84**	68	16.33	3000	0.90						
	96	61	14.33	3000	1.00	**W**	**30**	**DT**	**80N4**	14	533
	135	46	10.25*	2940	1.10	**WF**	**30**	**DT**	**80N4**	14	534
	168	38	8.20*	2780	1.05	**WA**	**30**	**DT**	**80N4**	13	535
	210	32	6.57	2690	1.25	**WAF**	**30**	**DT**	**80N4**	14	534
	98	53	27.50*	3000	1.30						
	110	49	24.50*	3000	1.40	**W**	**30**	**DT**	**80K2**	12	533
	165	36	16.33	2810	1.70	**WF**	**30**	**DT**	**80K2**	13	534
	188	32	14.33	2730	1.85	**WA**	**30**	**DT**	**80K2**	12	535
	263	24	10.25*	2500	2.1	**WAF**	**30**	**DT**	**80K2**	12	534
	329	20	8.20*	2350	2.0						
1.1	**165**	52	16.33	2600	1.15	**W**	**30**	**DT**	**80N2**	14	533
	188	47	14.33	2550	1.25	**WF**	**30**	**DT**	**80N2**	14	534
	263	35	10.25*	2370	1.40	**WA**	**30**	**DT**	**80N2**	13	535
	329	29	8.20*	2240	1.40	**WAF**	**30**	**DT**	**80N2**	14	534

7.4 Dimension sheets [mm]

20 001 01 01

W10..

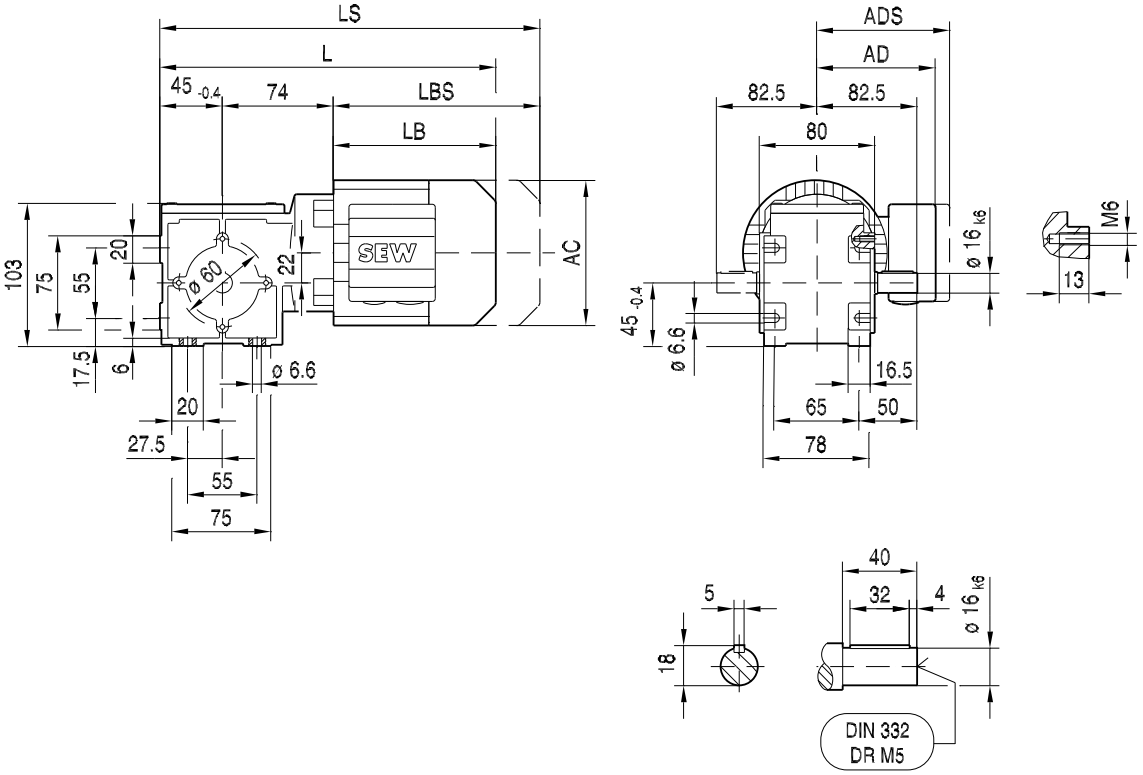

(→ 14)	DT56..										
AC	109										
AD	87										
ADS	87										
L	255										
LS	291										
LB	136										
LBS	172										

WF10..

20 004 01 01

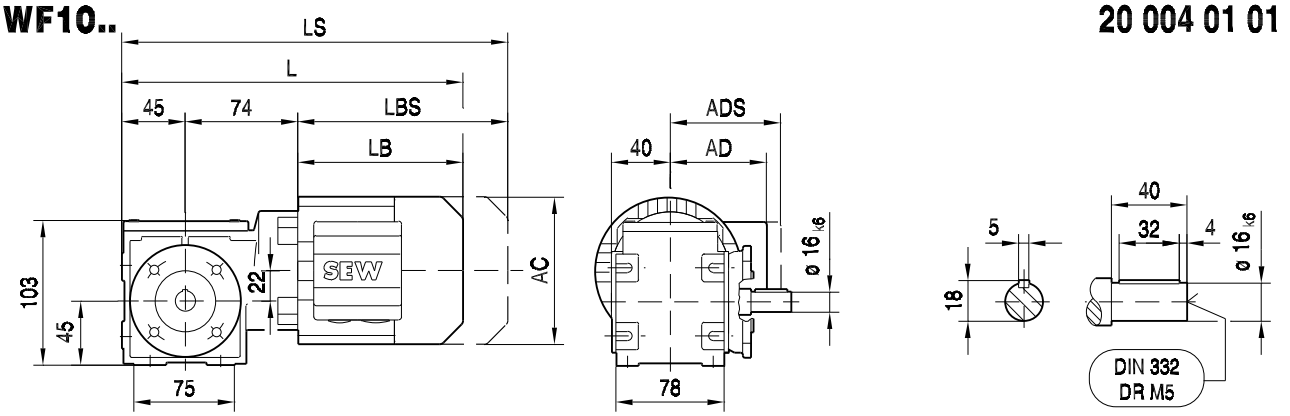

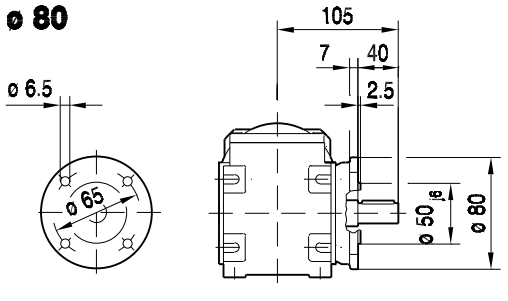

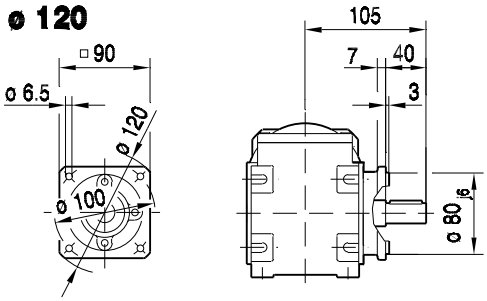

WAF10..

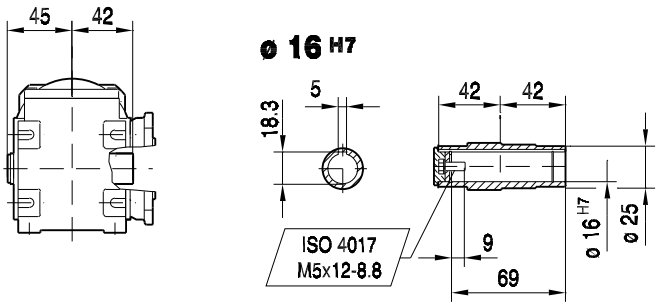

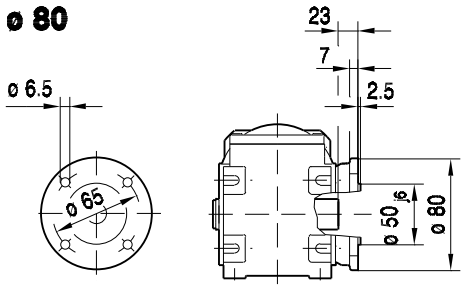

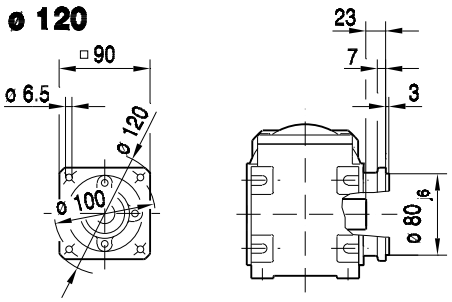

(→ 📖 14)	DT56..										
AC	109										
AD	87										
ADS	87										
L	255										
LS	291										
LB	136										
LBS	172										

20 007 01 01

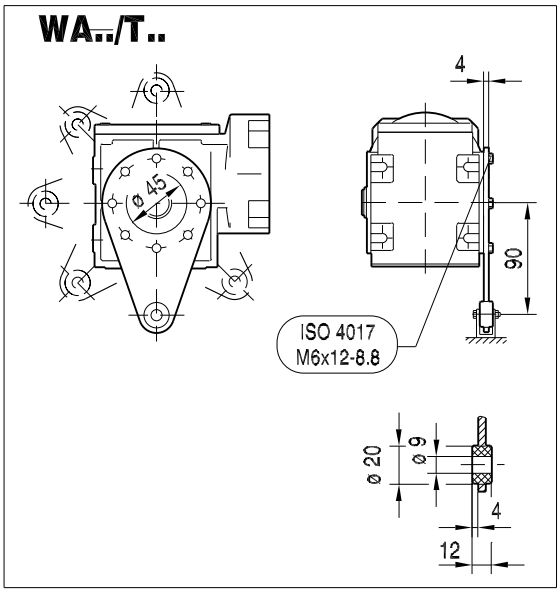

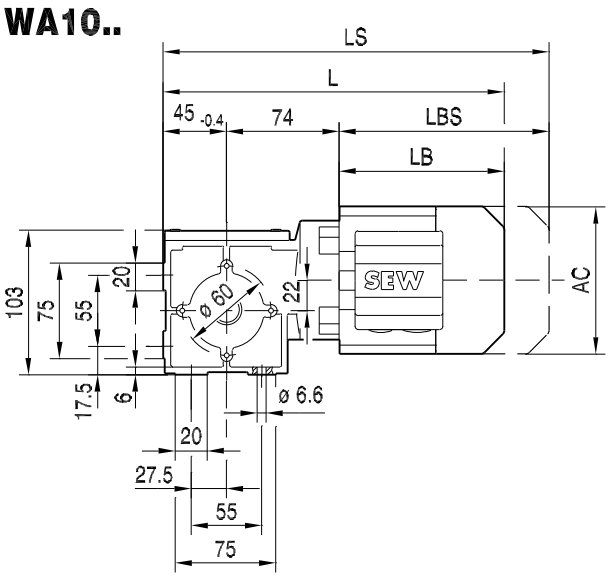

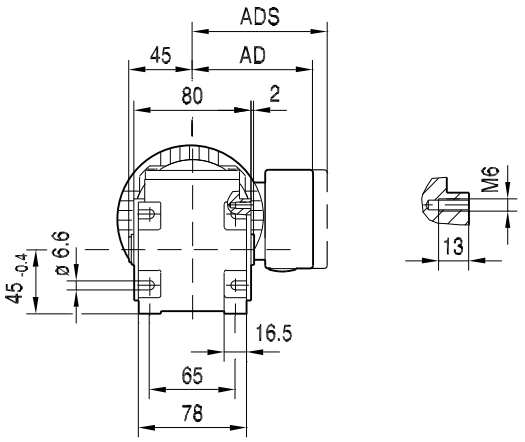

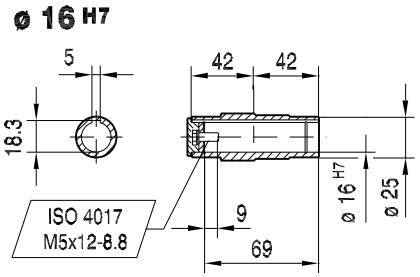

(→ 📖 14)	DT56..										
AC	109										
AD	87										
ADS	87										
L	255										
LS	291										
LB	136										
LBS	172										

20 002 03 01

W20..

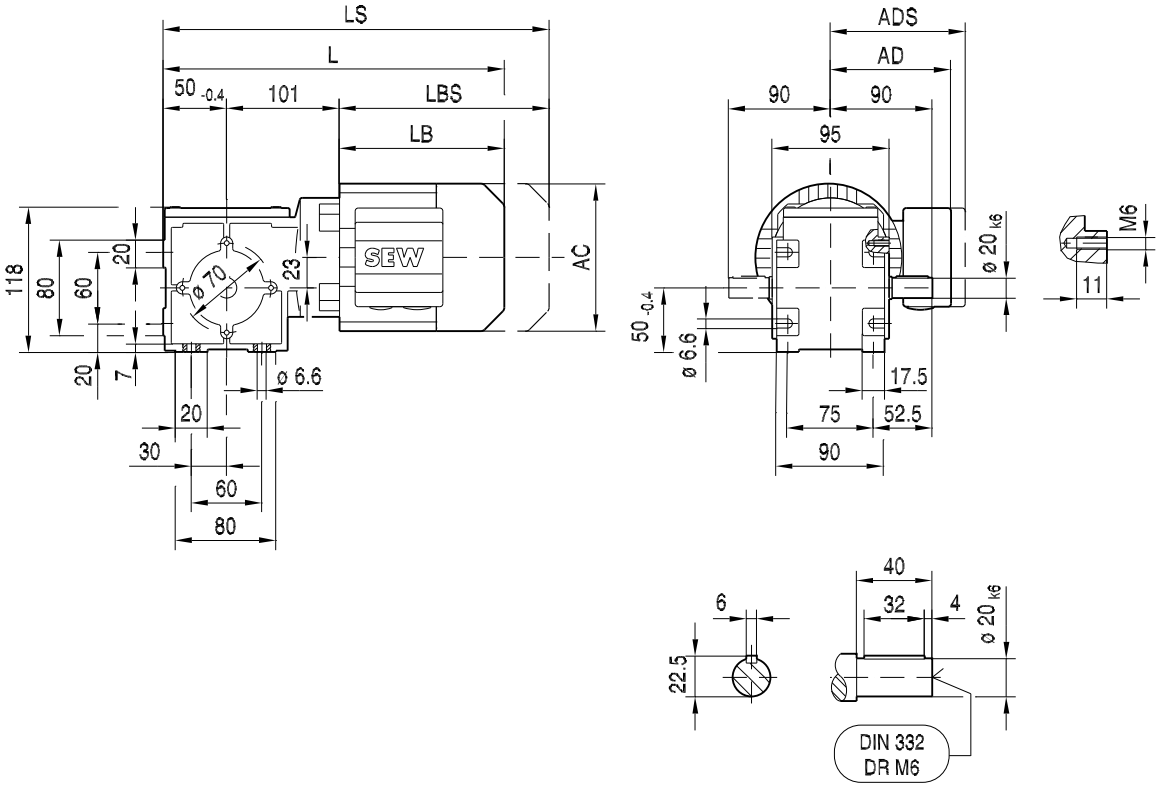

(→ 📖 14)	DR63..	DT71D									
AC	132	145									
AD	105	122									
ADS	105	127									
L	300	315									
LS	355	378									
LB	149	164									
LBS	204	227									

WF20..

20 005 02 01

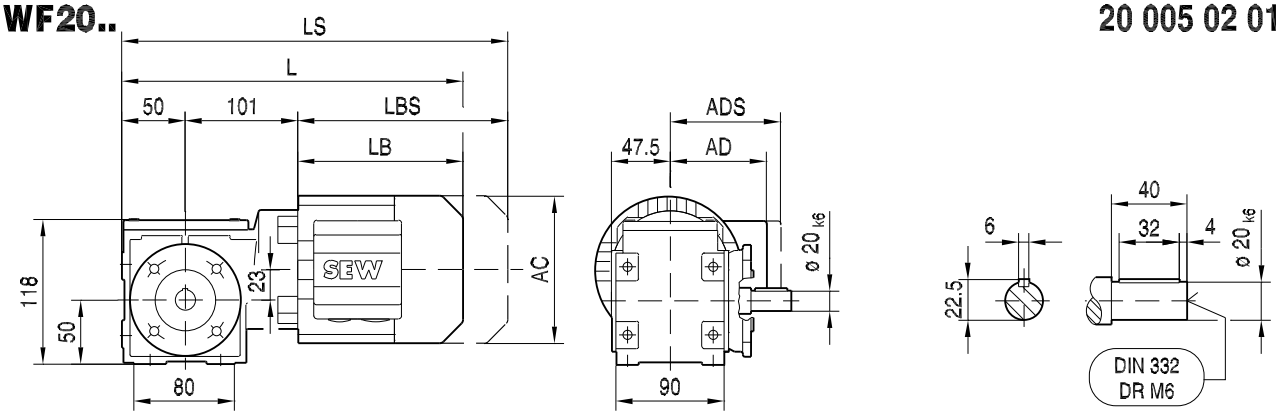

ø 110

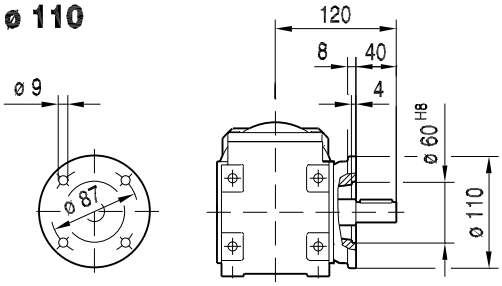

ø 120

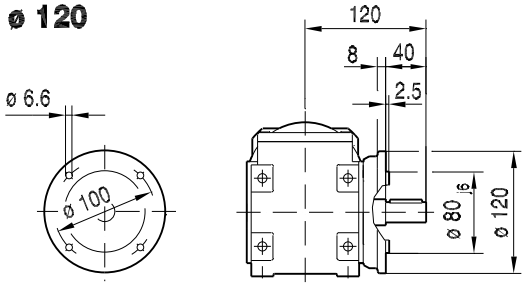

WAF20..

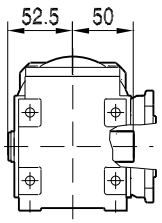

ø 18 H7

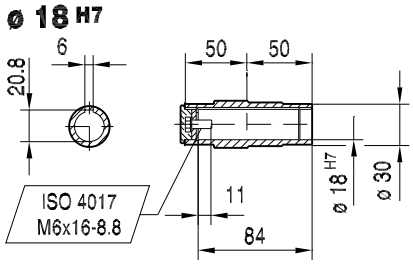

ø 20 H7

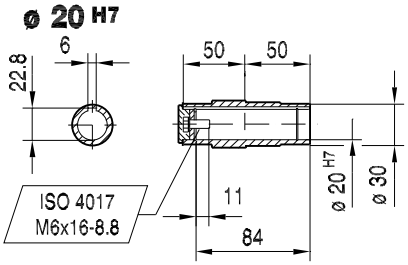

ø 110

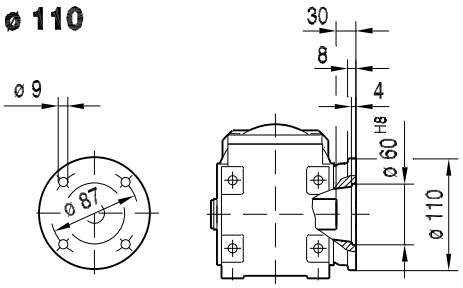

ø 120

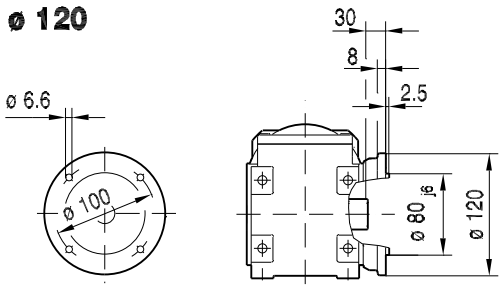

(→ 📖 14)	DR63..	DT71D									
AC	132	145									
AD	105	122									
ADS	105	127									
L	300	315									
LS	355	378									
LB	149	164									
LBS	204	227									

20 008 03 01

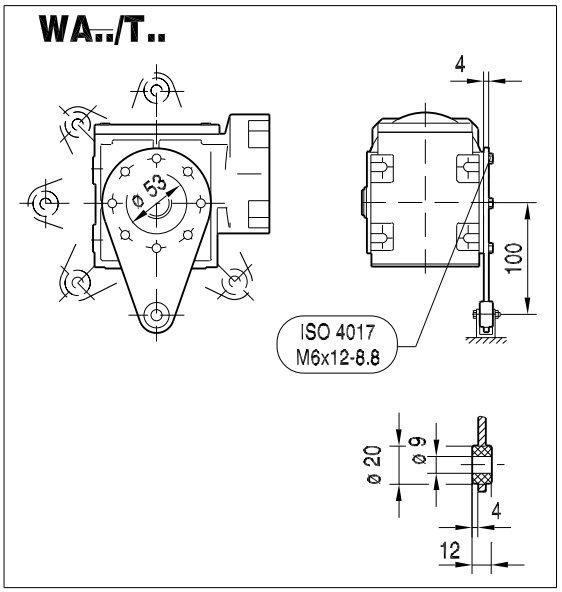

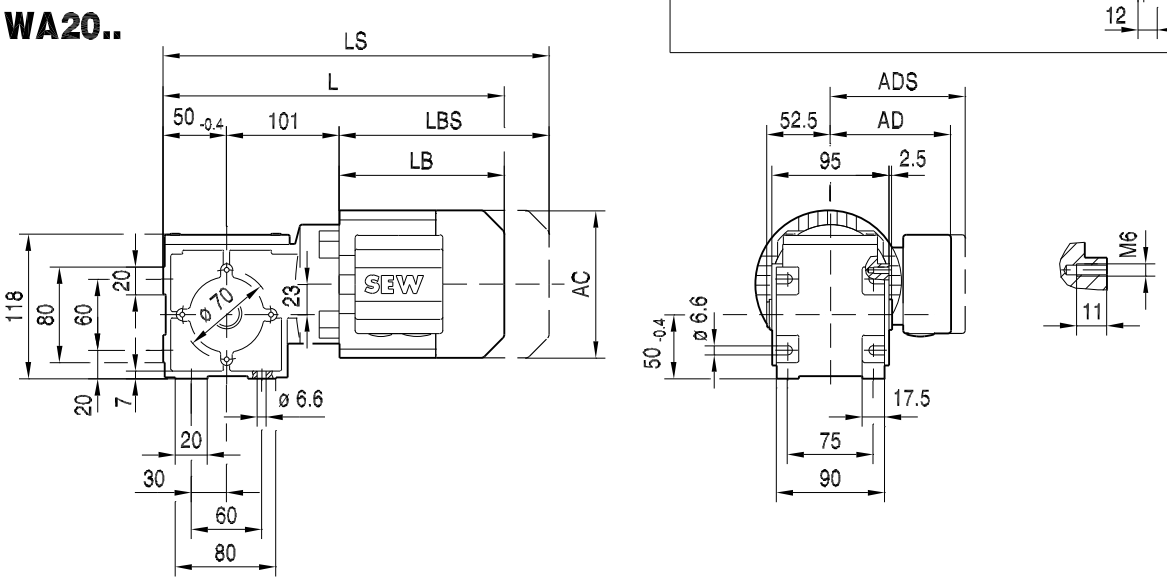

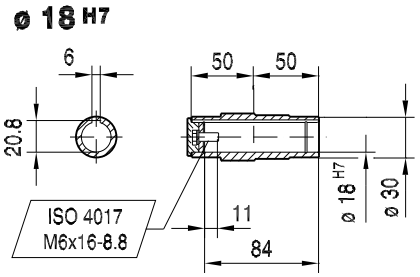

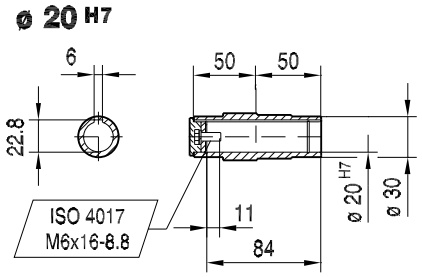

(→ 📖 14)	DR63..	DT71D									
AC	132	145									
AD	105	122									
ADS	105	127									
L	300	315									
LS	355	378									
LB	149	164									
LBS	204	227									

20 003 03 01

W30..

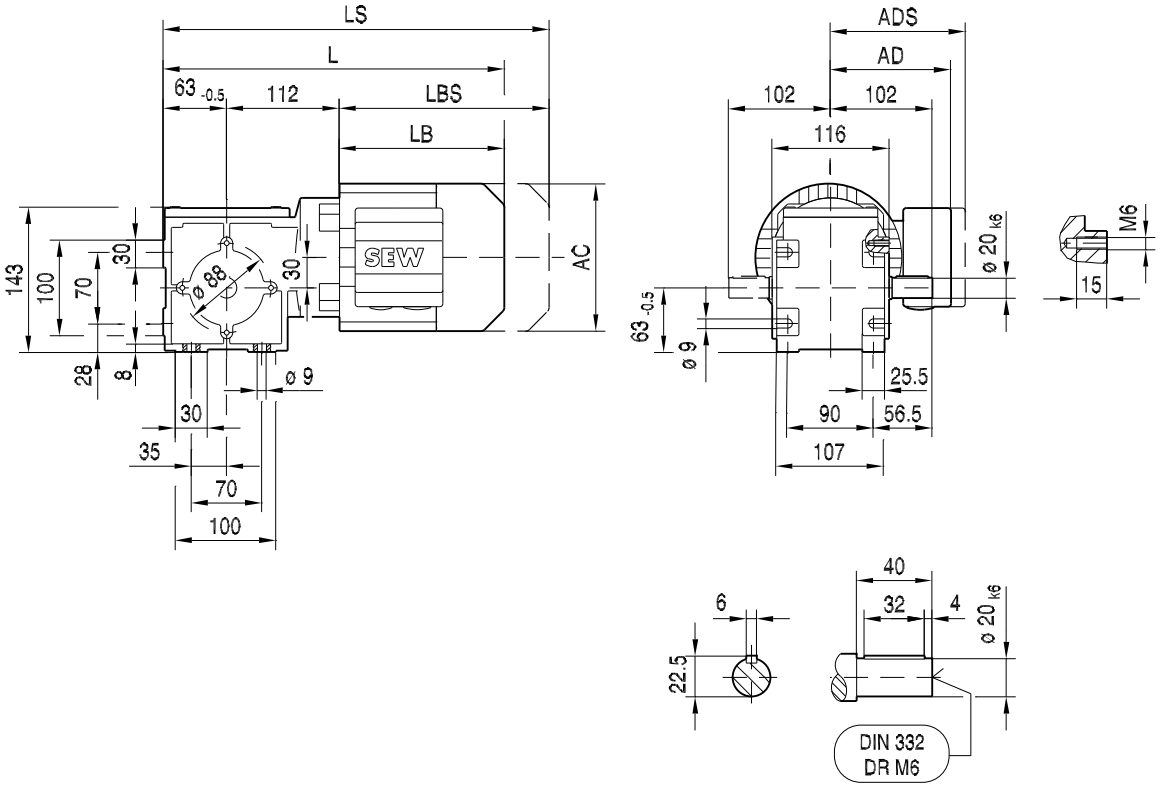

(→ 14)	DR63..	DT71D	DT80..								
AC	132	145	145								
AD	105	122	122								
ADS	105	127	127								
L	324	339	389								
LS	379	402	452								
LB	149	164	214								
LBS	204	227	277								

WF30..

20 006 02 01

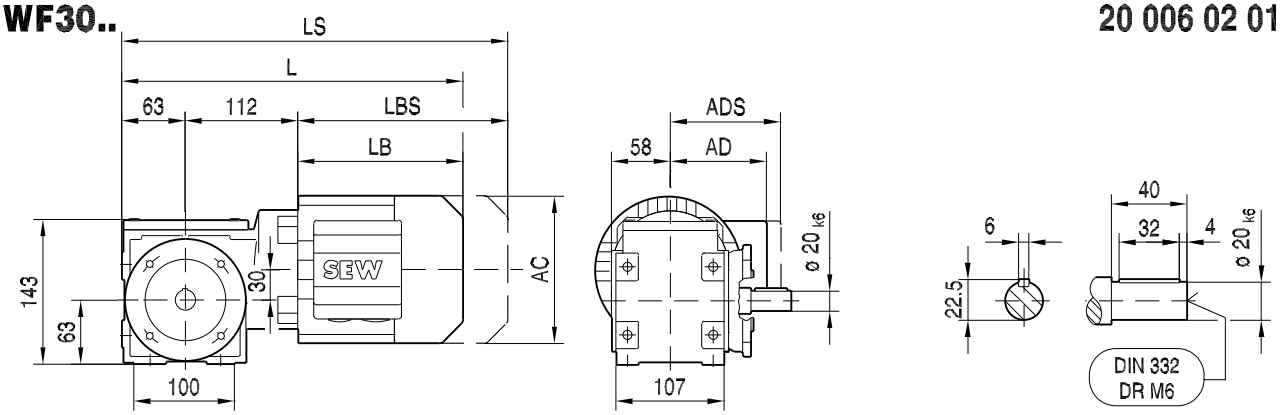

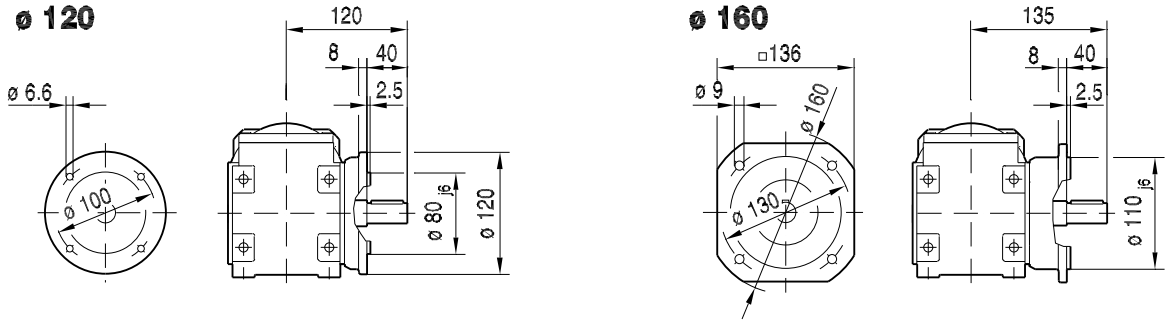

WAF30..

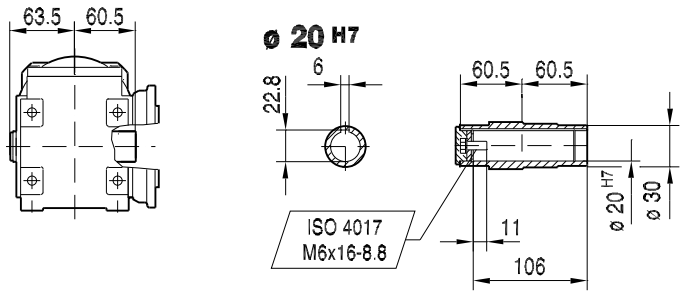

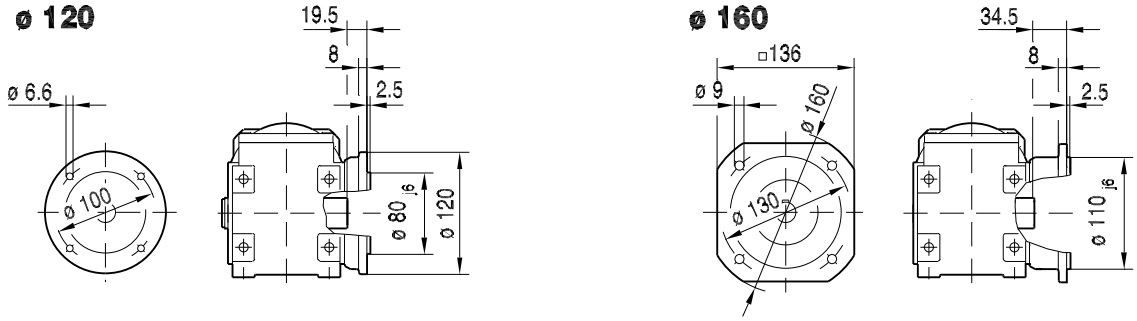

(→ 14)	DR63..	DT71D	DT80..								
AC	132	145	145								
AD	105	122	122								
ADS	105	127	127								
L	324	339	389								
LS	379	402	452								
LB	149	164	214								
LBS	204	227	277								

20 009 02 01

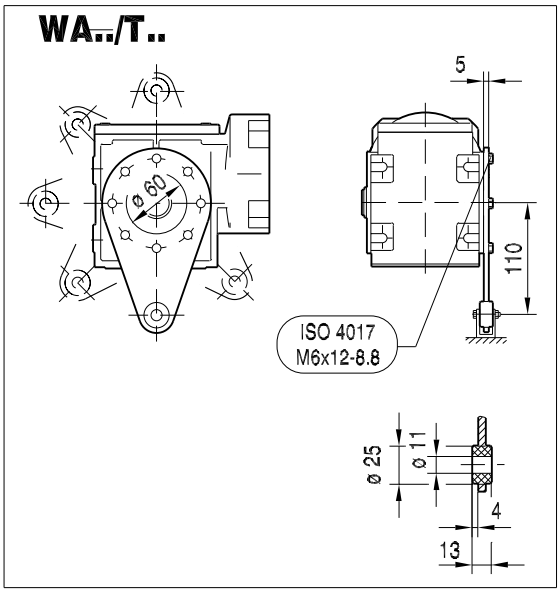

WA30..

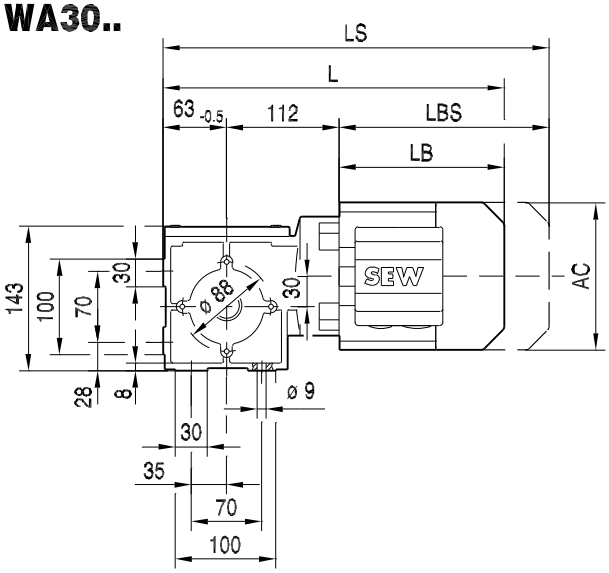

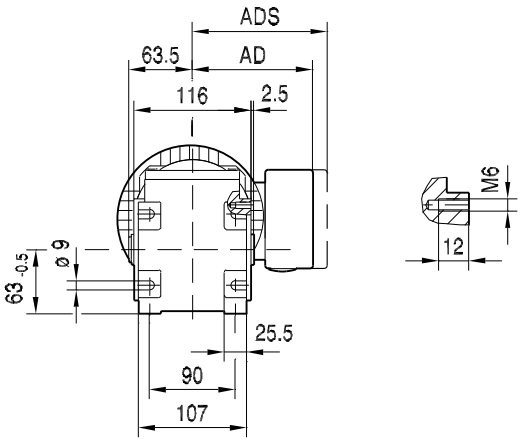

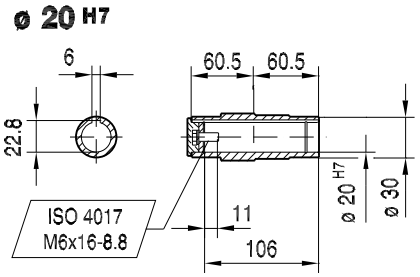

(→ 📖 14)	DR63..	DT71D	DT80..								
AC	132	145	145								
AD	105	122	122								
ADS	105	127	127								
L	324	339	389								
LS	379	402	452								
LB	149	164	214								
LBS	204	227	277								